ДЕРЖАВНІ БУДІВЕЛЬНІ НОРМИ УКРАЇНИ

Будинки і споруди

КУЛЬТУРНО-ВИДОВИЩНІ ТА ДОЗВІЛЛЄВІ ЗАКЛАДИ

ДБН В.2.2-16-2005

Видання офіційне

Держбуд України
Київ 2005

РОЗРОБЛЕНО:

ВАТ КиївЗНДІЕП
(д-р архіт. В.В. Куцевич – керівник;
архітектори: І.І. Чернядьєва, О.М. Сахно,
Н.М. Кир'янова, Б.М. Губов,
кіноінженер Й.Л. Верник)

Діпромісто
(архіт. Г.Д. Андреев, інженери:
А.Т. Лук'янчук , Е.М. Биков, Л.О. Чуйченко,
П.Т. Персухов, О.М. Ізраїлєв, А.Г. Павлов)

За участі:

УкрНДІПроцивільсільбуду
(кандидати архіт.: О.П. Чижевський, Г.І. Болотов;
архіт. В.В. Жога)

УкрНДІ пожежної безпеки МНС України
(канд.техн.наук О.О. Сізіков,
інженери С.С. Солодка, В.Г. Сокол)

Головного санітарно-епідеміологічного управління МОЗ України
(інспектор-лікар А.П. Скрипник)

Інституту гігієни та медичної екології ім. О.М. Марзеєва АМН України
(д-р мед. наук В.Я. Акіменко,
канд. біолог, наук О.В. Яригін)

ВНЕСЕНО ТА ПІДГОТОВЛЕНО ДО ЗАТВЕРДЖЕННЯ:

Управлінням архітектурно-конструктивних та інженерних систем будинків і споруд житлово-цивільного призначення Держбуду України

ЗАТВЕРДЖЕНО:

Наказом Держбуду України від 27.09.05 № 171 і надано чинності з 01.04.2006 р.

ДЕРЖАВНІ БУДІВЕЛЬНІ НОРМИ УКРАЇНИ

Будинки і споруди.	**ДБН В.2.2-16-2005**
Культурно-видовищні та дозвіллєві заклади	**На заміну ВСН 45-86/Госгражданстрой**

Чинні від 2006-04-01

Ці Норми поширюються на проектування нових і реконструкцію існуючих однозальних і багатозальних будинків та споруд культурно-видовищних та дозвіллєвих закладів:

- кінотеатрів цілорічної та сезонної дії з кіно– та відеозалами, а також відеокомплексів;
- театрів драматичних, музично-драматичних, музичної комедії, опери та балету;
- клубів, центрів дозвілля.

Вимоги цих Норм є обов'язковими для фізичних і юридичних осіб – суб'єктів інвестиційної діяльності на території України незалежно від форм власності і відомчої належності.

Ці Норми не поширюються на культурно-видовищні та дозвіллєві заклади місткістю понад 1500 місць для глядачів, цирки, казино, спеціалізовані театри і кінотеатри.

Перелік нормативних документів, на які є посилання в цих Нормах, наведений у додатку А. Терміни та визначення понять, які використовуються у цих Нормах, наведені в додатку Б.

1 ЗАГАЛЬНІ ПОЛОЖЕННЯ

1.1 Містобудівні показники місткості будинків культурно-видовищних та дозвіллєвих закладів і кількість місць у залах для глядачів слід приймати за розрахунком згідно з чинними містобудівними нормами ДБН 360 з уточненням містобудівних показників у завданні на проектування. Рекомендований перелік будинків культурно-видовищного та дозвіллєвого призначення, що розміщуються у міських і сільських поселеннях, їх місткість наведені у додатку В.

1.2 Місткість будинків кінотеатрів і театрів визначається кількістю місць у залах для глядачів, а місткість будинків клубів, центрів дозвілля визначається двома показниками: кількістю місць у залах для глядачів і кількістю відвідувачів клубної частини.

1.3 Проектування будинків і споруд культурно-видовищних та дозвіллєвих закладів місткістю залів більше 1500 місць (відвідувачів), спеціалізованих типів будинків та приміщень у складі багатофункціональних комплексів або громадсько-культурних центрів, а також реконструкція зазначених закладів здійснюється за завданням на проектування з урахуванням вимог цих Норм.

1.4 При проектуванні нового будівництва та реконструкції будинків культурно-видовищних і дозвіллєвих закладів необхідно враховувати вимоги щодо забезпечення пересування інвалідів, що користуються кріслами-колясками, а також інших маломобільних груп населення і доступності для них усіх приміщень згідно з ВСН 62 та додатком Г цих Норм.

1.5 Меблі та обладнання (електротехнічне, світлотехнічне, лазерне тощо), а також матеріали, що застосовуються для опорядження приміщень, повинні мати позитивний висновок санітарно-епідеміологічної служби відповідно до вимог чинного законодавства.

2 ВИМОГИ ДО ЗЕМЕЛЬНИХ ДІЛЯНОК

2.1 Розміщення, розмір та склад земельних ділянок кінотеатрів, відеокомплексів, театрів, клубів, центрів дозвілля визначаються згідно з вимогами ДБН 360; ДБН Б.2.4-1; ДБН В.2.2-9 з урахуванням ДержСанПіН 173, СанПиН 2605, НРБУ і вимог цього розділу.

Розміри ділянок для будівництва рекомендується приймати з розрахунку:

- для кінотеатрів і відеокомплексів – 3-5 м на одне місце у залі для глядачів;
- для клубів, центрів дозвілля – 7-12 м^2 на одного відвідувача.

Вибір земельної ділянки для будівництва театру та визначення його розмірів рекомендується здійснювати на основі передпроектних досліджень згідно з вимогами ДБН А.2.2-3.

2.2 На земельній ділянці кінотеатру, відеокомплексу, театру, клубу, центру дозвілля слід передбачати:

- майданчики перед входами і виходами (із розрахунку на одне місце в залі – 0,2 м^2, для сезонних кінотеатрів і театрів – 0,3 м^2);
- місце для реклами та малі архітектурні форми;
- зелені насадження, майданчики для стоянок автомобілів, господарське подвір'я згідно з вимогами ДБН 360.

Залежно від профілю закладу можливе розміщення сезонних споруд для клубної роботи і рекреації, майданчиків для спортивних ігор, дитячих майданчиків і відкритих майданчиків музейної експозиції.

2.3 На ділянці будинків і споруд культурно-видовищних та дозвіллєвих закладів, що проектуються та реконструюються, повинні бути передбачені індивідуальні автостоянки для інвалідів за розрахунком, але не менше одного машино-місця і спеціальні пристрої (пандуси, підйомники, поручні) для використання інвалідами всієї території і будинку згідно з вимогами ВСН 62.

3 ОБ'ЄМНО-ПЛАНУВАЛЬНІ РІШЕННЯ БУДИНКІВ І ПРИМІЩЕНЬ

Загальні вимоги

3.1 Приміщення будинків кінотеатрів, відеокомплексів, театрів, клубів, центрів дозвілля поділяються на комплекси і групи:

- приміщення комплексу для глядачів;
- приміщення демонстраційного комплексу: зал для глядачів, сцена (естрада), приміщення технологічного забезпечення сцени (естради), приміщення технологічного забезпечення кінопоказу;
- приміщення, що обслуговують сцену (естраду): приміщення для творчого і технічного персоналу, склади;
- адміністративно-господарські приміщення;
- виробничі приміщення;
- приміщення клубного комплексу: для відпочинку і розваг, лекційно-інформаційні, гуртково-студійні, фізкультурно-оздоровчого призначення.

Склад комплексів і груп приміщень театрів приймається відповідно до додатка Д цих Норм. Склад і місткість груп приміщень клубів і центрів дозвілля приймаються відповідно до додатка Е цих Норм.

Приміщення комплексу для глядачів

3.2 Площі приміщень комплексу для глядачів кінотеатрів, відеокомплексів, театрів, клубів, центрів дозвілля визначаються відповідно до функціонального призначення кожного закладу (див. кінотеатри і відеокомплекси – 4.1-4.3 та таблицю 3, театри – 5.2-5.4 та таблицю 6, клуби, центри дозвілля – таблицю 13).

При проектуванні вестибюлів і гардеробних будинків і споруд культурно-видовищних та дозвіллєвих закладів повинні бути передбачені місця для людей, що супроводжують інвалідів, із розрахунку 0,5 м на інваліда. Кількість місць для інвалідів на кріслах-колясках слід визначати з розрахунку 1-1,5 % від загальної місткості, але не менше 2 місць у залах до 200 місць.

Приміщення демонстраційного комплексу

Зал для глядачів

3.3 Площі залів для глядачів слід приймати, м^2 на одне місце, не менше, для:

- кінотеатрів цілорічної дії	1,0-1,2
- кінотеатрів сезонної дії	0,9
- об'єктів відеопоказу:	
загального призначення	1,5
індивідуального призначення (відеокабіни) .	2,0-2,5
- театрів	0,7-0,85
- клубів, центрів дозвілля:	
з театрально-концертними залами	0,65– 0,8
з універсальними концертно-танцювальними залами	1,0-1,6
з кіноконцертними залами	1,0-1,2

Площу залу для глядачів (включаючи балкони, ложі і яруси) слід визначати в межах огороджувальних конструкцій: для кінотеатрів – включаючи естраду; для театрів, клубів, центрів дозвілля – до передньої межі естради (сцени, авансцени або бар'єра оркестрової ями).

3.4 Розташування місць у залах для глядачів кінотеатрів, театрів, клубів, центрів дозвілля слід проектувати згідно з додатком Ж.

3.5 Вимоги до параметрів кіноекрана та залу для глядачів, обладнаного кіноустановкою, слід приймати згідно з додатком К.

3.6 Висота залу для глядачів, а також лекційного залу (аудиторії), обладнаних кіноустановками, визначається розрахунком залежно від призначення залу (аудиторії) і відповідних технологічних вимог.

У залі для глядачів за наявності ярусів чи балконів з кількістю рядів не більше трьох висоту від підлоги місць для глядачів до низу виступних конструкцій розташованих вище ярусів, балконів чи стелі залу для глядачів слід приймати не менше 2,5 м*), а при більшій кількості рядів – не менше 3 м. Висота бар'єрів балконів повинна бути не менше 0,9 м**) на бар'єрах слід передбачати пристосування, що запобігають падінню предметів з висоти.

3.7 Зали для глядачів слід проектувати з урахуванням встановлення в них крісел з відкидними сидіннями.

У сезонних кінотеатрах, клубах, центрах дозвілля із залами для глядачів місткістю не більше 200 місць, малих залах театрів, а також у ложах та на балконах глибиною не більше двох рядів допускається встановлювати стільці або лави зі спинками.

3.8 Ширину крісел (між осями підлокітників) слід приймати не менше 0,52 м, ширину стільців і лав – не менше 0,45 м. Глибина крісел, стільців і лав повинна забезпечувати ширину проходів між рядами не менше 0,45 м.

3.9 Відстань між спинками крісел (глибину ряду) слід передбачати не менше 0,9 м, а між спинками стільців чи лав – не менше 0,85 м, у кінотеатрах – не менше 1,0-1,1 м.

Кількість неперервно встановлених місць у ряду слід приймати: за одностороннього виходу із ряду не більше 26, за двостороннього – не більше 50.

У разі перепаду висот сусідніх рядів більше 0,25 м між рядами слід встановлювати огорожу. Висота огорожі визначається виходячи з побудови профілю залу, але не нижче 0,7 м.

3.10 Відстань між передньою межею естради (сцени, авансцени чи бар'єра оркестрової ями) та спинками сидінь першого ряду місць для глядачів слід приймати не менше 1,5 м, а в залах для глядачів місткістю до 300 місць – не менше 1,2 м.

*) За винятком лож та ярусів, які знаходяться в одному рівні з приміщенням фронтального освітлення сцени, висота яких визначається розрахунком та технологічними вимогами.

**) В разі додержання умов видимості.

Висоту рівня планшета естради (сцени, авансцени) над рівнем підлоги першого ряду місць для глядачів слід передбачати не більше 1 м, а в залах для глядачів місткістю до 500 місць – не більше 0,8 м (з горизонтальною підлогою – не більше 1,1 м).

3.11 У залах для глядачів уклон підлоги (пандуса) допускається не більше 1:7. У разі влаштування в проходах східців висоту сходинок слід приймати не більше 0,2 м.

3.12 Крісла, стільці, лави чи їх ланки в залах для глядачів (крім балконів і лож місткістю до 12 місць) слід передбачати з пристосуванням для кріплення до підлоги.

За місткості залів не більше 200 місць (за винятком залів для глядачів у кінотеатрах) допускається передбачати встановлення крісел, стільців і лав чи їх ланок без кріплення до підлоги, але з забезпеченням пристосувань, що запобігають їх перекиданню.

3.13 У залах для глядачів і лекційних залах місткістю більше 50 осіб, обладнаних фіксованими сидячими місцями, необхідно передбачати не менше 4 % крісел із вмонтованими системами індивідуального прослуховування. Ці місця слід розташовувати в зоні гарної видимості.

Місця для інвалідів на кріслах-колясках слід передбачати в першому або останньому ряду партеру або ложі і розміщувати на плоскій ділянці підлоги. Розміри місць для інвалідів на кріслах-колясках – 0,9 х 1,5 м, ширина під'їзду до місць повинна бути не менше 0,9 м.

Сцена (естрада)

3.14 Види і розміри естрад та глибинних колосникових сцен слід приймати згідно з таблицею 1. Проектування інших видів естрад і сцен (тристороння, панорамна, центральна та ін.) слід виконувати на підставі завдання на проектування.

3.15 Колосниковий настил слід розташовувати перпендикулярно до порталу сцени із зазорами між колосниками 0,05 м.

Висоту над колосниковим настилом у просвіті слід приймати, м, не менше:

- для сцен:
  С-1 ÷ С-3, С-5.....2,0
  С-4, С-6 ÷ С-9.....2,4
- при похилому покритті в низькій частині сцен:
  С-1 ÷ С-3, С-5.....1,5
  С-4, С-6 ÷ С-9 1,8
- ар'єрсцени 1,6

3.16 Вздовж бічних і задньої стін сцени слід передбачати яруси робочих галерей. Нижню галерею рекомендується розташовувати на 1 м вище будівельного порталу, але не нижче верху прорізу ар'єрсцени плюс 0,5 м.

Відстань між ярусами робочих галерей від підлоги до підлоги слід приймати від 2,5 м до 3 м за всією висотою сцени. Ширину (у просвіті) робочих галерей, розташованих на бічних стінах, слід приймати: при встановленні електроприводів підйомів на галереях – 2,8 м; при встановленні електроприводів за межами сценічної коробки, при ручному приводі підйомів і на освітлювальних галереях – 1,5-1,8 м. Ширину робочих галерей (обхідних містків) на задній стіні сцени слід приймати не менше 0,8 м.

Між бічними робочими галереями допускається передбачати перехідні містки завширшки не менше 0,6 м.

Робочі галереї та перехідні містки повинні мати суцільний настил, огорожу заввишки не менше 1,2 м і відбійний брус заввишки не менше 0,15 м.

3.17 Висоту прорізу з ар'єрсцени на сцену слід приймати більше висоти будівельного порталу на 0,5-2,5 м, визначаючи проміжні величини в прямій залежності від розміру сцени. Висоту прорізу з кармана на сцену слід приймати для сцен С-4, С-6 і С-7 на 0,5 м більше висоти будівельного порталу, а для сцен С-8 і С-9 – за величиною, що дорівнює його висоті.

3.18 У разі горизонтального розташування планшета сцени планшети авансцени, ар'єрсцени та підлоги карманів слід проектувати в одному рівні з ним, а в разі похилого планшета сцени – за завданням на проектування.

3.19 Під планшетом сцен С-4, С-6 ÷ С-9 слід, а сцен С-1 ÷ С-3 і С-5 допускається передбачати трюм з розмірами в плані, що дорівнюють розмірам сцен за таблицею 1.

Висоту поверху трюму до низу виступних конструкцій слід приймати не менше 1,9 м.

При влаштуванні барабанного круга, підйомно-опускних площадок та іншого сценічного обладнання кількість поверхів трюму визначається в проекті. В інших випадках трюм слід проектувати одноповерховим, як у випадку застосування накладного планшетного обладнання, врізного поворотного круга, круга з кільцем (кільцями), так і за відсутності подібного обладнання.

Таблиця 1

Вид естради або сцени	Основні параметри, м, не менше											
	сцени, естради			будівельного порталу (ігрового порталу)		аван-сцени	ар'єрсцени			кармана		
	ширина	глибина	висота	ширина [1]	висота [1]	глибина [1]	ширина	глибина [3]	висота	ширина [3]	глибина [3]	висота
ЕСТРАДА												
Е-1	9	6	5,5	-	-	-	-	-	-	-		-
Е-2	12	7,5	6	8,5	5	1,5	-	-	-	-	-	-
Е-3	15	9	7,5	10,5	5,5	1,5	-	-	-	-	-	-
Е-4	18	12	9	12	6,5	1,5	-	-	-	-	-	-
Е-5	21	12	9	14	7,5	1,5	-	-	-	-	-	-
Е-6	24	15	11	16	9	1,5	-	-	-	-	-	-
СЦЕНА												
С-1	12	7,5	10,5	8,5 (6)	5 (4,5)	1,5	-	-	-	-	-	-
С-2	15	7,5	11,5	10,5(6)	5,5 (4,5)	1,5	-	-	-	-	-	-
С-3	18	9	12,5	13(6)	6,5 (4,5)	1,5	-	-	-	-	-	-
С-4	18	12	18	8(7)	5,5 (5)	1,8	12	3	8,5	6	12	6,5
С-5	21	12	16	14(8)	7,5 (5,5)	1,5	-	-	-	-	-	-
С-6	21	15	20	10(8)	6,5 (5,5)	1,8	15	6	11	7,5	12	7,5
С-7	24	18	22	12(10)	7,5 (6,5)	1,8	18	6	12	9	15	8,5
С-8	27	21	24	14(12)	8,5 (7,5)	1,8	21	9	13,5	12	18	9,5
С-9	30	21	26	16(14)	9,5 (8,5)	1,8	24	6	15	12	21	10,5

[1] Ширину будівельного порталу для сцен С-4, С-6 ÷ С-9 допускається збільшувати на 1-5 м, висоту будівельного порталу – на 0,5-2,5 м, визначаючи проміжні величини допусків у прямій залежності від розмірів сцени.

[2] При збільшенні глибини авансцени допускається відповідно зменшити глибину сцени, але не більше ніж на 0,25 вказаної величини.

[3] При влаштуванні відкатного круга глибина ар'єрсцени та розміри карманів визначаються в проекті.

Примітка 1. Розміри (у плані) естрад, сцен, ар'єрсцен і карманів вказані в осях будівельних конструкцій, авансцени – від внутрішнього краю прорізу оркестрової ями або передньої кромки авансцени до червоної лінії сцени (естради).

Примітка 2. Висоту естрад слід приймати від рівня планшета до стелі (технологічного обладнання).

Примітка 3. Висоту сцен слід приймати від рівня планшета до верху колосникового настилу, висоту карманів – від підлоги до підлоги розташованого вище поверху, висоту ар'єрсцени – від рівня планшета до низу перекриття. Вказана висота ар'єрсцени приймається за наявності над нею колосникового настилу.

3.20 Оркестрову яму слід проектувати для сцен С-4, С-6 ÷ С-9, для сцен С-1 ÷ С-3, С-5 і естрад – за завданням на проектування. При цьому слід передбачати можливість перекриття прорізу оркестрової ями, допускається трансформація бар'єра, що її огороджує, і підлоги.

3.21 Авансцена проектується опуклою в зал, прямолінійною або такою, що обгинає передню частину зони місць для глядачів. З авансцени слід передбачати не менше двох східців-сходів або пандусів, що ведуть до проходів залу. Нависанння авансцени над оркестровою ямою складає 1/3 її ширини для музично-драматичних і 1/4 – для театрів музичної комедії, опери та балету.

3.22 Для обслуговування робочих галерей і верхньої частини сцен С-4, С-6 ÷ С-9 повинні бути передбачені дві колосникові сходові клітки від рівня підлоги трюму до рівня колосникового настилу (за місткості залу менше 800 місць допускається влаштування таких кліток від рівня підлоги нижньої робочої галереї). Для сцен С-1 ÷ С-3, С-5 допускається передбачати відкриті внутрішні сходи від рівня підлоги нижньої галереї або планшета сцени з обладнанням проходів на загальні сходи.

Приміщення технологічного забезпечення сцени (естради)

3.23 Приміщення технологічного забезпечення слід розміщувати:

- освітлювальні бічні ложі – біля бічних стін залу;
- приміщення виносного софіта – над залом для глядачів;
- світлопроекційну, світлоапаратну – за задньою стіною залу для глядачів;
- приміщення для фронтального виносного освітлення (фронтальну освітлювальну ложу), звукоапаратну, кабіни дикторів і перекладачів, ложу звукооператора – за задньою стіною залу для глядачів або біля цієї стіни з боку залу;
- рирпроекційну – за задньою стіною сцени або ар'єрсцени;
- тиристорну – поблизу сцени.

3.24 Освітлювальні бічні ложі слід розміщувати в зоні, обмеженій кутами (у плані) 55° та 65° до поздовжньої осі залу, з вершиною, розташованою на передній межі авансцени. Ширину прорізу освітлювальної ложі слід приймати не менше 1,8 м.

3.25 Кількість освітлювальних бічних лож із кожного боку залу для глядачів слід приймати:

- для сцен С-6 ÷ С-9 за місткості залу для глядачів 800 і більше місць – не менше двох;
- для сцен С-4 і С-6 за місткості залу менше 800 місць – одна;
- для сцен С-2 ÷ С-5 за місткості залу 600 і більше місць – одна.

Для сцен С-1 ÷ С-3 за місткості залу менше 600 місць, а також для естрад за будь-якої місткості залу допускається передбачати розміщення освітлювальної апаратури на бічних стінах залу для глядачів.

3.26 Відстань від рівня підлоги нижньої освітлювальної ложі до рівня планшета сцени (естради) слід приймати не менше 2,5 м.

Відстань між рівнями підлог лож, розташованих одна над одною, слід приймати не менше 2,5 м. Глибина лож повинна бути не менше 2 м.

3.27 Приміщення виносного софіта заввишки та завширшки не менше 2 м слід розташовувати над залом для глядачів таким чином, щоб оптичні осі освітлювальних приладів розміщувалися в зоні, що обмежена променями до горизонтальної площини: від 50° до 60° з вершиною на відстані 1 м від передньої межі авансцени (бар'єра оркестрової ями) в бік сцени; від 9° до 15-20° з вершиною на рівні верху ігрового порталу, яка відступає на 1 м від червоної лінії вглиб сцени.

Для сцен С-1 ÷ С-3 за місткості залу для глядачів 500 і менше місць допускається передбачати підйомно-опускний софіт. При висоті залу для глядачів зі сценами С-1 ÷ С-3 і естрадами 5,5 м і менше допускається стаціонарне кріплення освітлювальної апаратури до стелі.

3.28 Фронтальну освітлювальну ложу слід розташовувати таким чином, щоб вісь приміщення знаходилася в межах ширини ігрового порталу. У разі неможливості розташування приміщення у вказаних межах слід передбачати два приміщення розміром по фронту не менше 4 м кожне.

Рівень підлоги фронтальної освітлювальної ложі слід влаштовувати не нижче верху ігрового порталу.

3.29 Світлопроекційну слід розташовувати в зоні таким чином, щоб кут відхилення оптичної осі проектора від нормалі в геометричному центрі будівельного порталу по червоній лінії сцени не перевищував:

- у горизонтальній площині..... 9°
- у вертикальній площині при проекції:
  зверху вниз..... 9°
  знизу наверх..... 3°

3.30 Довжину приміщення світлопроекційної слід приймати, м, не менше, для сцен:

- С-8 і С-9 5
- С-5 ÷ С-7 4
- С-1 ÷ С-4, а також естрад Е-4 і Е-6 3

Рівень підлоги світлопроекційної повинен бути вище рівня підлоги частини залу для глядачів, яка прилягає до неї, не менше ніж на 0,9 м.

3.31 Рівень підлоги рирпроекційної слід передбачати на позначці від рівня підлоги ар'єрсцени, що дорівнює половині висоти будівельного порталу.

3.32 Світлоапаратну слід влаштовувати в межах проекції будівельного порталу на задню стіну залу.

Довжину приміщення світлоапаратної слід приймати, м, не менше для сцен:

- С-8 і С-9 5
- С-3 і С-7, а також естрад Е-5 і Е-6..... 4

Рівень підлоги світлоапаратної повинен бути вище рівня підлоги частини залу для глядачів, яка прилягає до неї, не менше ніж на 0,9 м.

3.33 Рівень підлоги тиристорної слід передбачати не нижче рівня підлоги першої робочої галереї.

3.34 Звукоапаратну, кабіну диктора (мовну) і перекладачів, а також ложу звукооператора (звукорежисера) слід розміщувати із забезпеченням прямої видимості сцени (естради).

Приміщення звукоапаратної допускається передбачати без забезпечення прямої видимості сцени (естради) у випадку, коли видимість забезпечується з ложі звукооператора.

3.35 У трансляційному пункті апаратну звукорежисера та кабіну диктора (мовну) слід розташовувати суміжно.

Телевізійний напівстаціонар (ТНС) слід розміщувати в цокольному або першому поверсі з виходом назовні. Слід передбачати можливість під'їзду до нього пересувної телевізійної станції та майданчик для стоянки не менше п'яти автомашин. ТНС слід проектувати із двох приміщень апаратних площею не менше 8 м^2 кожне.

Приміщення технологічного забезпечення кінопоказу

3.36 Склад та загальну площу приміщень кінопроекційної групи слід приймати згідно з таблицею 2. Площа окремих приміщень групи визначається завданням на проектування або проектом відповідно до прийнятого технологічного обладнання.

3.37 Планування та розміри приміщення кінопроекційної наведені у додатку Л. При позначці підлоги кінопроекційної вище 3 м відносно рівня планувальної позначки тротуару слід передбачати підйомник.

Для розташування гучномовців за екраном слід передбачати площадки, а для обслуговування дороги завіси – галереї відповідно до завдання на проектування.

3.38 Проектування технологічних приміщень для відеосистем у будинках культурно-видовищних та дозвіллєвих закладів рекомендується здійснювати згідно з НАПБ В.0.1.049-97/930.

Таблиця 2

Найменування приміщень	Склад та загальна площа приміщень, м^2, за кількості кінопроекторів*)								
	4	2	3	2	2	1	2	1	1
	для 70/35-мм фільмів		для 35-мм фільмів		для 35-мм фільмів	для 16-мм фільмів	для 35-мм фільмів		для 16-мм фільмів
	з ксеноновими лампами						з газорозрядними лампами		
1	2	3	4	5	6	7	8	9	10
Проекційна	+	+	+	+	+	+**)	+	±	–**)
Перемотувальна***)	+	+	+	+	-	-	-	-	-
Агрегатна охолодження кінопроекторів****)	+	+	-	-	-	-	-	-	-
Кімната кіномеханіка	+	+	+	+	+	+	+	±	-
Радіовузол	+	+	+	+	+	-	+	-	-
Майстерня кіномеханіка	+	+	+	-	-	-	-	-	-
Санітарний вузол	+	+	+	+	+	+	+	-	-
Загальна площа:	105-120	70-85	60-70	45-60	15-20	15	15-20	15-20	-

*) Кількість кінопроекторів у проекційній кожного залу рекомендується приймати:

у кінотеатрах цілорічної дії в залах місткістю 600 і більше місць – 4;
у кінотеатрах цілорічної дії місткістю 200 і більше місць – 3;
у кінотеатрах сезонної дії, клубах, залах з епізодичним кінопоказом – 2;
у кінотеатрах цілорічної дії місткістю 200 і більше місць за наявності безперемотувального пристрою з бобінами (дисками) ємністю не менше 5000 м – 1;
при динамічній проекції для постановочних цілей і для 16-мм фільмів – 1.

**) У разі використання для кінопоказу пересувної 16-мм кіноустановки допускається передбачати в залі обгороджене бар'єром місце площею 4 м^2.

***) У разі встановлення двох кінопроекторів, а також за більшої кількості проекторів у багатозальних кінотеатрах приміщення перемотувальної для кожного залу допускається не передбачати. При цьому площа проекційної повинна бути збільшена на половину вказаної площі перемотувальної. Приміщення кінопроекційної допускається об'єднувати з приміщенням перемотувальної.

****) Тільки при встановленні кінопроекторів із ксеноновою лампою 5 кВт і більше із водяним охолодженням електродів.

Приміщення, що обслуговують сцену (естраду). Склади

3.39 Склади при сценах за призначенням поділяються для: об'ємних і станкових декорацій; меблів, бутафорії і реквізиту. Висота складів декорацій, що прилягають до сцени і карманів, для сцен С-4, С-6 ÷ С-9 повинна дорівнювати висоті карманів, а для сцен С-1 ÷ С-3, С-5 – висоті будівельного порталу. Рівень підлоги складів і планшет ігрової площадки повинні бути на одній позначці.

3.40 Прорізи, що з'єднують склади декорацій зі сценою (естрадою) і карманами, повинні бути шириною, м, не менше:

- для сцен С-4, С-6 ÷ С-9 2,5
- для сцен С-1 ÷ С-3, С-5 та малих демонстраційних комплексів 2,0
- для естрад 1,8

Висота прорізів повинна дорівнювати висоті прорізів карманів для сцен С-4, С-6 ÷ С-9; для сцен С-1 ÷ С-3, С-5 – дорівнювати висоті будівельного порталу мінус 0,5 м, а для естрад – не менше 2,5 м.

3.41 Стаціонарний сейф для зберігання згорнутих декорацій слід розташовувати під сценою або ар'єрсценою.

Ширина сейфа з двома рядами полиць-консолей повинна бути не менше 2,7 м, з одним рядом – не менше 1,8 м.

Касетний сейф і його розміри визначаються завданням на проектування.

4 КІНОТЕАТРИ І ВІДЕОКОМПЛЕКСИ

КІНОТЕАТРИ

Комплекс для глядачів

4.1 Розрахункову місткість кінотеатрів для визначення площі приміщень комплексу для глядачів слід приймати: в однозальних кінотеатрах – рівну місткості залу для глядачів, у двозальних*) – місткості більшого залу, у тризальних та з більшою кількістю залів*) – 0,7 загальної місткості всіх залів і комплексів, але не менше місткості найбільшого залу.

4.2 Площі приміщень комплексу для глядачів у кінотеатрах на одне місце в залі для глядачів приймаються згідно з таблицею 3. При цьому площі фойє, буфету, кімнати для куріння та санітарних вузлів слід визначати виходячи з розрахункової місткості кінотеатру.

Таблиця 3

Найменування приміщень	Площа на одного глядача, м^2, не менше	Додаткові вказівки
Касовий вестибюль, у тому числі: касові кабіни	0,06-0,07 -	Передбачається в кінотеатрах з місткістю залів 400 місць та більше Площею не менше 2,5 м^2 кожна Кількість касових кабін приймається з розрахунку одна кабіна на 400 глядачів
Вхідний вестибюль	0,2	
Вихідний вестибюль	-	За завданням на проектування залежно від планувальних вирішень
Гардеробна	За ДБН В.2.2-9	
Фойє	0,4-0,45	
Фойє дитячих кінотеатрів (залів)	0,6	
Фойє кінотеатрів (залів) із безперервним кінопоказом	0,25	
Буфет	0,2-0,22	
Підсобні приміщення буфету[1)]	0,08-0,1	Площею не менше 12 м^2
Бар з підсобними приміщеннями [2)]	0,06	
Дитяча кімната в тому числі санітарний вузол [2)]	0,02 -	Площею не менше 24 м^2; Площею не менше 4 м^2
Приміщення ігрових автоматів [2)]	0,1	Площею не менше 30 м^2
Приміщення настільних ігор[2)]	0,04	Площею не менше 24 м^2
Вітальня [2)]	0,08	Площею не менше 30 м^2
Зимовий сад [2)]	0,09	Площею не менше 30 м^2
Виставочний зал [2)]	0,11	Площею не менше 50 м^2, передбачається в багатозальних кінотеатрах
Танцювальний зал (дискотека) із підсобними приміщеннями[2)]	За 6.8 цих Норм	Місткість 10-20 % від місткості кінотеатру
Переглядовий зал із проекційною[2)]	0,08	Площею не менше 40 м^2, передбачається тільки в студійних і прем'єрних кінотеатрах
Приміщення для занять гуртків [2)]	-	Площею не менше 24 м^2, передбачаються в дитячих, дозвіллєвих і студійних кінотеатрах
Кімната для куріння	0,05	
Санітарні вузли[1)]	2,0-2,5 м^2 на один прилад	Проектуються з розрахунку співвідношення чоловіків і жінок 1:2. Кількість приладів спід приймати: один умивальник на 60 осіб; у чоловічих – один унітаз і два пісуари на 100 осіб; у жіночих – один унітаз на 30 осіб
[1)] Вимоги до проектування санвузлів для інвалідів на кріслах-колясках див. у додатку Г. [2)] Рекомендований склад приміщень, що визначається згідно з завданням на проектування		

*)За умови додержання інтервалу між початком сеансів у кожному залі.

4.3 Норми площі та вимоги до залів для глядачів кінотеатрів наведені в 3.3 – 3.13.

Естради в залах для глядачів кінотеатрів слід проектувати на підставі завдання на проектування залежно від призначення залу, розмірів передекранного простору та з урахуванням вимог 3.10 і 3.25.

4.4 Норми площі та вимоги до приміщень технологічного забезпечення кінопоказу наведено у 3.36-3.38.

4.5 У кінопроекційній групі приміщень багатозальних кінотеатрів допускається об'єднувати однорідні приміщення. При цьому площі кімнати кіномеханіка, радіовузла, майстерні кіномеханіка та санітарного вузла допускається, а в разі об'єднаної кінопроекційної групи приміщень слід визначати з розрахунку на один зал.

При проектуванні кінотеатрів місткістю 400 і більше місць слід передбачати кімнату інженера та оператора (площею 10 м^2).

Приміщення адміністративно-господарські, виробничі та ті, що обслуговують естраду

4.6 Площі приміщень адміністративно-господарських, виробничих, а також приміщень, що обслуговують естраду, на одне місце в залі для глядачів слід приймати згідно з таблицею 4.

Таблиця 4

Найменування приміщень	**Площа приміщень на одного глядача, м^2, не менше, в кінотеатрах**		**Додаткові вказівки**
	цілорічної дії	**сезонної дії**	
Кабінет директора (головного адміністратора)	10	10	На одну людину
Кімната чергового адміністратора	6	–	– " –
Кабіна старшого касира	4	–	– " –
Кімната бухгалтерії (контора)	0,12	–	Площею не менше 12 м^2 кожне приміщення
Кімната методиста		–	
Кімната педагога [1)]		–	
Кімната відпочинку персоналу (з гардеробною)		–	
Господарча комора приміщення для інвентаря	0,09	0,04	Площею не менше 6 м^2
			Площею не менше 4 м^2
Плакатна, столярна і слюсарна майстерні [2)]			Площею не менше 15 м^2 кожне приміщення
Артистичні при естраді (кімната лектора) [3)], комора при естраді	0,07	0,03	–
Комора при фойє			–

[1)] Передбачається в дитячих кінотеатрах або кінотеатрах з дитячими залами.
[2)] Передбачається в кінотеатрах на 300 місць і більше.
[3)] Передбачається в кінотеатрах з універсальними залами не менше двох приміщень площею не менше 12 м кожне із санвузлом та душовою.

ВІДЕОКОМПЛЕКСИ

4.7 Відеокомплекси складаються з відеозалів, відеотек. Розрахункова місткість відеокомплексів визначається одночасною кількістю відвідувачів усіх приміщень, у яких здійснюється перегляд, обмін (приймання і видача) відеокасет.

4.8 Відеозали поділяються на загального та індивідуального (відеокабіни) призначення. Кількість місць слід приймати:

- у відеозалах загального призначення 25-100
- індивідуального призначення 4-8

4.9 Види демонстрування відеопрограм з одноканальним і багатоканальним відтворенням звуку можуть бути на екран (підвісний і стаціонарний), на відеомонітор (групу відеомоніторів) тощо і визначаються завданням на проектування.

4.10 Відеозали індивідуального призначення (відеокабіни) призначені для демонстрації про грам, записаних на відеоносії: відеокасети і відеодиски. Площа відеокабіни приймається з роз рахунку 2,0-2,5 м^2 на одного глядача. Перегляд програм у відеокабінах здійснюється на відеомонітор з одноканальним відтворенням звуку.

Мінімальна відстань від екрана відеомонітора до глядача приймається 2 м, максимальна – 6 м. У відеокабінах розміщуються побутові або театральні крісла із шириною між осями підлокітників 0,6 м. Відстань між спинками крісел передбачається в межах 1,1-1,3 м.

4.11 Рекомендований склад і площі приміщень відеотеки визначають за таблицею 5 і відповідно до завдання на проектування (з урахуванням обсягу зберігання і кількості виданих відеокасет).

Таблиця 5

Найменування приміщень	**Одиниця виміру**	**Площа на одного відвідувача, м^2, не менше**	**Додаткові вказівки**
Ділянка видачі і приймання касет	Одна операція (видача або приймання)	0,15	Площею не менше 6 м^2
Зал для відвідувачів	-"-	0,6-0,7	Площею не менше 12 м^2
Зберігання відеокасет	Одна одиниця зберігання	0,005	Площею не менше 8 м^2
Головний адміністратор	Приміщення	-	Площею не менше 12 м^2
Кімната персоналу	-"-	-	Площею не менше 12 м^2

Приміщення зберігання відеокасет повинні мати відокремлений вихід у коридор, а зал для відвідувачів – відокремлений вихід із будинку.

4.12 Площі вестибюлів, фойє, буфетів, приміщень для куріння, санітарних вузлів і адміністративно-господарських приміщень відеокомплексів приймаються відповідно до завдання на проектування згідно з НАПБ В.01.049-97/930.

5 ТЕАТРИ

5.1 Місткість залу для глядачів у великому демонстраційному комплексі залежно від призначення театру рекомендується приймати:

- в драматичному театрі – від 300 до 800 місць
- в музично-драматичному театрі – від 500 до 1000 місць
- в театрі музичної комедії – від 800 до 1200 місць
- в театрі опери та балету – від 1200 до 1500 місць

Комплекс для глядачів

5.2 Склад і норми площ приміщень комплексу для глядачів на одне місце в залі для глядачів слід приймати згідно з таблицею 6.

5.3 У тому випадку, якщо в складі приміщень комплексу для глядачів театру передбачається музей, його загальну площу слід приймати з розрахунку не менше 0,2 м^2 на одне місце в залі для глядачів, у тому числі: експозиційне приміщення – 0,14 м^2, фондосховище з кімнатою (місцем) для роботи – 0,06 м^2. Можливе розміщення експозицій музею на площі фойє зі збільшенням останнього на 0,05 м^2 на одне місце в залі для глядачів.

5.4 У театрах з великим і малим залом (залами) для визначення кількості відвідувачів комплексу для глядачів (фойє, буфеті, кімнатах для куріння, музеї, санітарних вузлах, а також у гардероб ній) слід брати до уваги і місткість малого залу. За наявності окремого комплексу для глядачів малого залу (залів) місткість групи загальних приміщень комплексів для глядачів визначається виходячи із місткості всіх залів.

Таблиця 6

Найменування приміщень	Площа на одного глядача, м^2, не менше	Додаткові вказівки
Касовий вестибюль, у тому числі: касові кабіни кімната чергового адміністратора	0,05-0,06 - –	Площею не менше 3 м^2 за відсутності сейфа і 4,5 м^2 за наявності сейфа; кількість касових кабін приймається з розрахунку одна кабіна на 500 глядачів великого та малого (малих) залів. При цій групі приміщень необхідно передбачати санітарний вузол на один унітаз і один умивальник Площею не менше 12 м^2
Вхідний і розподільний вестибюлі	0,35-0,4	
Гардеробна	0,1	
Місце зберігання сумок і портфелів	0,04	
Фойє*)	0,6-0,7*)	
Кулуари	0,25-0,3	Площа кулуарів уточнюється розрахунком евакуаційних виходів із залу для глядачів і будинку згідно з вимогами 14.9 ÷ 14.11 цих Норм
Буфет (зал із стійкою)	0,22-0,25**)	Склад приміщень та їх площу уточнювати за нормативами підприємств громадського харчування
Підсобні приміщення буфету (доготівельна, мийна, комора і тарна)	0,08-0,1	
Кімната для куріння	0,1-0,12	
Санітарні вузли	У середньому 2,5 м^2 на один прилад	Визначається розрахунком виходячи із співвідношення кількості чоловіків і жінок 1:2. Кількість приладів у санвузлах слід приймати: один умивальник на 60 осіб; у чоловічих – один унітаз і два пісуари на 70 осіб; у жіночих – один унітаз на 20 осіб
Кабінет головного адміністратора, приміщення розповсюджувачів квитків і відпочинку персоналу	0,07	При вказаних приміщеннях слід передбачати санітарний вузол за розрахунком, але не менше одного санвузла на один унітаз і один умивальник

*) Допускається за завданням на проектування передбачати додатково комору при фойє і дитячу кімнату.
**) При проектуванні театрів, у яких передбачається проведення нетеатральних заходів (клубна і студійна роботи, святкові і прем'єрні форми роботи, фестивалі, розваги дошкільників під час перегляду спектаклю батьками, проведення громадських заходів), допускається збільшення площі фойє і буфету на підставі завдання на проектування.

Демонстраційний комплекс

Сцени

5.5 Сцени з колосниками слід передбачати згідно з таблицею 7 або завданням на проектування. Розміри сцен і вимоги до них необхідно приймати згідно з таблицею 1, а щодо кінопроекційної –з таблицею 2.

Таблиця 7

Місткість великого залу для глядачів, місць	Сцена
До 600	С-4
Від 500 до 800	С-6
Від 700 до 1200	С-7
Від 1100 до 1500	С-8
1500 та більше	С-9

5.6 Розміри оркестрової ями слід приймати за таблицею 8.

Таблиця 8

Жанр театру	Ширина, м, не менше	
	оркестрової ями	прорізу
Драматичний та музично-драматичний	3	2
Музичної комедії	4,5	3,5
Опери та балету	6	4,5

Висоту оркестрової ями (від рівня підлоги до низу виступних конструкцій) слід приймати 2,1-2,4 м.

Площу на одного артиста оркестру слід приймати не менше 1,3 м^2.

Рекомендується передбачати перекриття оркестрової ями і її трансформацію.

Приміщення, що обслуговують сцену

5.7 При сцені слід передбачати два приміщення для очікування виходу на сцену і розташовувати їх суміжно зі сценою, як правило, поблизу її стику із залом для глядачів.

Площу приміщень для очікування виходу на сцену слід визначати з розрахунку одночасного перебування артистів та приймати на одного артиста в кожному приміщенні, м^2, не менше: для драматичних та музично-драматичних театрів – 1,7; для театрів музичної комедії – 1,8; для театрів опери та балету – 1,9.

При приміщеннях для очікування виходу на сцену або поблизу них необхідно передбачати санітарні вузли.

5.8 Площі артистичних вбиралень на одного артиста слід приймати згідно з таблицею 9.

Таблиця 9

Кількість артистів у приміщенні[1)]	Площа артистичної вбиральні на одного артиста, м^2, не менше	
	для драматичних артистів і вокалістів	для артистів балету
1	9	11
2	6	7,5
3	4,5	5,5
4	3,5	4,5
6	3	3,5
12 [2)]	–	3

[1)] Площа приміщень на одного-чотирьох артистів наведена з розрахунку:
один санітарний вузол (один унітаз, один умивальник і один душ) на дві артистичні вбиральні. В разі проектування подібного санітарного вузла для кожної артистичної вбиральні її площу слід збільшувати на 10 %.

[2)] При проектуванні драматичних театрів, як правило, не передбачається.

5.9 Призначення і кількість репетиційних залів, а також їх розміри (довжина, ширина, висота), м, слід приймати згідно з таблицею 10.

5.10 Склад та площі приміщень при студійно-репетиційному залі приймаються за завданням на проектування.

5.11 Склади чергові та поточного репертуару слід розміщувати в основній будівлі. Розміщення резервних складів визначається завданням на проектування.

5.12 Чергові склади об'ємних та станкових декорацій повинні прилягати до сцени і карманів.

Таблиця 10

Найменування приміщень	Основні параметри репетиційних залів (довжина, ширина, висота), м						
	Драматичний та музично-драматичний театри[1)]			Театр музичної комедії		Театр опери та балету	
	С-4	С-6	С-7	С-7	С-8	С-8	С-9
Репетиційні зали:							
великий	9х9х5	12х12х6	15х15х6	15х15х6	18х18х7,5	18х18х7,5	21х21х7,5
малий	9х6х3,6	9х9х3,6	12х12х5	12х12х5	15х12х6	15х12х6	15х15х6
балету				15х9х4,5	18х12х4,5	18х12х4,5	18х15х4,5 18х15х4,5
оркестру				9х6х4,2	12х9х5,1	15х9х5,7	15х12х6
хору				6х6х4,2	9х6х4,2	9х6х4,2	12х9х4,2 9х9х4,2

[1)] При проектуванні драматичного та музично-драматичного театрів допускається передбачати за завданням на проектування репетиційно-фізкультурний зал. У разі проектування музично-драматичного театру для двох труп (драматичної і музичної) рекомендується передбачати за завданням на проектування зали для репетицій: балету, оркестру, хору.

Примітка. Розміри в плані вказано в осях будівельних конструкцій, висота – від підлоги до низу виступних конструкцій перекриттів.

Приміщення для адміністративного, інженерно-технічного та обслуговуючого персоналу

5.13 Площі приміщень для адміністративного і художнього керівництва слід приймати за завданням на проектування з урахуванням штатного розпису для даного театру, але не менше 12 $м^2$ кожне.

5.14 Норми площі робочих кімнат інженерно-технічного персоналу на одного співробітника, м , слід приймати: кабінетів для бухгалтерії, адміністративного та інженерного персоналу – не менше 6,0; кімнат обслуговуючого та технічного персоналу – 2,0.

5.15 Площі санітарно-гігієнічних приміщень у комплексах приміщень (демонстраційному, що обслуговують сцену, адміністративно-господарських та виробничих) слід визначати з розрахунку: санітарні вузли – один унітаз і один пісуар на кожні 25 чоловіків; один унітаз на кожні 15 жінок; один умивальник на кожні 30 осіб; душові – одна душова кабіна на кожні вісім осіб (артистів і робітників сцени); кімната особистої гігієни жінок – один гігієнічний душ на кожні 100 жінок; при чисельності жінок від 14 до 100 необхідно передбачати одну кабіну з гігієнічним душем, розташовану при жіночій вбиральні з входом із умивальної.

Примітка. При визначенні загальної кількості людей для розрахунку приладів не повинна враховуватись кількість артистів, для яких при артистичних вбиральнях передбачені санітарні вузли та душові.

5.16 Площу службового буфету слід визначати з розрахунку 12 місць на кожні 100 працюючих у театрі.

Виробничі приміщення

5.17 Розміри живописно-декораційної майстерні (у чистоті) слід приймати згідно з таблицею 11. Оглядові містки шириною 0,8-1,0 м слід розташовувати на висоті 3,5 м від рівня підлоги.

Таблиця 11

Сцена	Розміри живописно-декораційної майстерні, м, не менше	
	довжина	ширина
С-4	23 17	9 12
С-6	27 19	10 14
С-7	31 23	12 16
С-8	37 25	13 19
С-9	41 27	14 21

5.18 Розміри (в чистоті) приміщень для монтажу станкових декорацій слід приймати згідно з таблицею 12.

Таблиця 12

Сцена	Розміри приміщень монтажу станкових декорацій, м, не менше	
		ширина
С-4	11	7,5
С-6	12	8
С-7	14	9
С-8	16	10
С-9	18	11

5.19 Висоту виробничих приміщень (в просвіті) слід приймати, м, не менше: столярної, слюсарної, розпису тканин, бутафорських майстерень – 3,6; живописно-декораційної майстерні та скульптурної дільниці бутафорської (20 % площі майстерні) – 5,6; приміщення для монтажу станкових декорацій – висоти карману сцени.

5.20 У складі комплексу для глядачів і демонстраційного комплексу допускається передбачати приміщення бару, вітальні, зимового саду, аудиторій тощо згідно з завданням на проектування.

6 КЛУБИ, ЦЕНТРИ ДОЗВІЛЛЯ

6.1 У складі клубів, центрів дозвілля передбачаються, як правило, такі функціональні групи приміщень:

- комплекс для глядачів;
- демонстраційний комплекс;
- клубний комплекс:
  група приміщень відпочинку та розваг;
  лекційно-інформаційна група приміщень;
  гуртково-студійна група приміщень; група фізкультурно-оздоровчих приміщень.

Рекомендований склад і розрахункова кількість відвідувачів функціональних груп приміщень клубного комплексу наведені у додатку Е.

Комплекс для глядачів

6.2 Склад і норми площі комплексу для глядачів на одне місце в залах для глядачів слід приймати згідно з таблицею 13.

Таблиця 13

Найменування приміщень	Площа на одного глядача/відвідувача, м^2, не менше	Додаткові вказівки
Касовий вестибюль, у тому числі: касові кабіни	0,05-0,06 -	Передбачається за сумарної місткості залів для глядачів 400 місць і більше Площею не менше 2,5 м^2. Кількість касових кабін визначається з розрахунку: одна кабіна на 400 місць у запах для глядачів
Кабінет чергового адміністратора	-	Площею не менше 6 м^2
Вхідний вестибюль[1)], у тому числі: комплексу для глядачів клубного комплексу	0,2-0,3 0,3 на одного глядача 0,15 на одного відвідувача клубного комплексу	
Гардеробна за бар'єром	0,08-0,1	
Кімната для куріння	0,05-0,07	
Санітарні вузли: комплексу для глядачів клубного комплексу	2,0-2,5 на один прилад	Проектуються з розрахунку рівного співвідношення чоловіків і жінок Кількість приладів у санвузлах слід приймати: в чоловічих – один унітаз, два пісуари, один умивальник на 100 чоловіків; у жіночих – два унітази, один умивальник на 50 жінок З розрахунку: один унітаз, один пісуар, один умивальник на 150 чоловіків; два унітази, два умивальники на 150 жінок
Фойє-вестибюль	0,4-0,45	
Фойє-зал для масових заходів	0,5-0,63	При центрах культури за завданням на проектування
Буфет або буфетна стойка у фойє чи фойє-вестибюлі з підсобними приміщеннями		З розрахунку 12-15 % відвідувачів комплексу для глядачів
Комора меблів при фойє	0,02	Площею не менше 10 м^2
Кулуари	0,25	Передбачаються при проектуванні театрально-концертного залу
Комора для інвентаря та меблів при залі	0,05	Площею не менше 10 м^2. Слід передбачати при залах з горизонтальною підлогою

[1)] Вестибюльна група приміщень може бути загальною для всієї будівлі або передбачатися на дві-три групи приміщень для відвідувачів чи в кожній з функціональних груп.

Демонстраційний комплекс

Естради і сцени

6.3 Види естрад і сцен залежно від типу клубу, центру дозвілля і місткості залу для глядачів слід приймати згідно з таблицею 14, а їх розміри – згідно з таблицею 1, для кіноконцертного залу – згідно з завданням на проектування.

Допускається проектувати відкриті до залу естради з розмірами, не менше від указаних у таблиці 1.

Оркестрову яму для сцен С-1 ÷ С-3 і С-5 та естрад слід проектувати розмірами, м, не менше: ширина 2,5, ширина прорізу – 1,7, висота (до низу виступних конструкцій) – 1,9.

Розміри оркестрової ями для сцен С-4 та С-6 рекомендується приймати згідно з 5.6 цих Норм.

В фойє, танцювальних залах і аудиторіях допускається влаштування естрад, розмір яких повинен бути не менше 4 х 3 м.

При сценах С-1 ÷ С-6 і естрадах Е-4 ÷ Е-6 необхідно, а при естрадах Е-1 ÷ Е-3 рекомендується передбачати приміщення очікування виходу на сцену відповідно до 5.7 цих Норм.

Таблиця 14

Місткість залу для глядачів, місць	**Тип естради або сцени[1)]**	
	Театрально-концертний зал	**універсальний концертно-танцювальний зал**
Від 100 до 200	–	Е-1, Е-2, Е-3
Понад 200 до 300	Е-2, Е-3	Е-2, Е-3, Е-4
Понад 300 до 500	Е-3, Е-4, С-1 , С-2, С-3	Е-3, Е-4, Е-5
Понад 500 до 700	Е-4, Е-5, С-2, С-3, С-5	–
Понад 700 до 1000	Е-5, Е-6, С-3, С-4, С-5, С-6	–

[1)] Сцени С-4 та С-6 передбачаються в об'єктах для будівництва у містах, що не мають будинку театру. Естради допускається обладнувати містками. Для естрад Е-2 ÷ Е-6 допускається не передбачати будівельний портал, що відділяє авансцену від естради завісою.

Приміщення технологічного забезпечення сцени (естради), приміщення, що обслуговують сцену (естраду), і виробничі

6.4 Склад і площі приміщень технологічного забезпечення сцени (естради), приміщень, що обслуговують СЦЕНУ (естраду), і виробничих слід примати згідно з таблицею 15.

Таблиця 15

Найменування приміщень	**Одиниця виміру**	**Площа[1)], м² (або % від площі сцени)[3)], не менше**				**Додаткові вказівки**
		при естраді		**при сцені**		
		Е-1, Е-2	**Е-3 ÷ Е-6**	**С-1 ÷ С-3, С-5**	**С-4, С-6**	
1	**2**	**3**	**4**	**5**	**6**	**7**
Звукоапаратна [2)]	м²	-	6	12	18	
Кабіна диктора (мовна)	– " –	-	-	-	8	
Світлопроекційна [2)]	– " –	-	12	12	18	За місткості залу 500 і більше місць
Кінопроекційна [2)]	– " –	На два кінопроектори				Див. Табл. 2
Світлоапаратна [2)]	– " –	12	15	15	18	За місткості залу 500 і більше місць
Тиристорна	– " –	-	-	25	35	
Суміщена світлоапаратна та тиристорна	– " –	-	20	30	40	Для сцен – за місткості залу 500 і менше місць; для естрад – за місткості залу 400 і більше місць
Кімната відпочинку робітників сцени	– " –	-	-	12	12	
Санвузли з умивальниками в шлюзі	– " –	4	6	6	6	
Душові	– " –	-	4	8	16	

Закінчення таблиці 15

1	2	3	4	5	6	7
Костюмерні [3)]	%	15	15	15	15	Слід передбачати за місткості залу 300 і більше місць
Гримерно-перукарські [3)]	%	5	5	5	5	Площею не менше 10 м^2
Склади об'ємних та станкових декорацій, сценічної електроапаратури, меблів, бутафорії і реквізиту [3)]	-"–	15	25	40	55	-
Кімната художника [3)]	-"–	–	15	15	15	Площею не менше 40 м^2
Столярна майстерня [3)]	-"–		10	10	10	Площею не менше 30 м^2
Механічна майстерня [3)]	-"–	–	5	5	5	Площею не менше 10 м^2
Сейф згорнутих декорацій	–	–	–	–	–	Згідно з 3.39 цих Норм

[1)] Для об'єктів, що призначені для постійних театральних гастролей, допускається змінювати склад та збільшувати площі приміщень згідно з завданням на проектування.

[2)] Допускається розташовувати в загальному приміщенні світлопроекційну та світлоапаратну, за місткості залу для глядачів до 700 місць допускається розташовувати і кінопроекційну, а за місткості залу до 400 місць –також і звукоапаратну.

[3)] Відсотки слід визначати від площі сцени.

6.5 Артистичні вбиральні слід передбачати за місткості залу 200 і більше місць; за меншої місткості для цієї мети слід використовувати кімнати для роботи гуртків.

Площу артистичних вбиралень необхідно визначати з розрахунку 10 м^2 на кожні 100 місць у залі для глядачів, але не менше двох площею 15м^2 кожна.

6.6 У універсальних залах допускається передбачати трансформацію для багатофункціонального їх використання з урахуванням влаштування необхідних для цієї мети складських і технологічних приміщень та встановлення спеціального обладнання.

6.7 В універсальному концертно-танцювальному залі слід передбачати горизонтальну ділянку підлоги перед естрадою (сценою), яка б давала можливість використовувати її для проведення масових заходів (свята, зустрічі, вечори відпочинку, танцювальні вечори, дискотеки, ділові ігри, симпозіуми, лекції, аукціони тощо).

Клубний комплекс

Група приміщень для відпочинку та розваг

6.8 Норми площі приміщень для відпочинку та розваг на одного відвідувача слід приймати згідно з таблицею 16.

Таблиця 16

Найменування приміщень	Площа на одного відвідувача, м^2, не менше	Додаткові вказівки
1	2	3
Вітальня	1,6-2,4	Площею не менше 30 м^2
Зимовий сад	2,4-3,6	Площею не менше 30 м^2
Бар з підсобними приміщеннями	2-2,7	Уточнювати згідно з вимогами до підприємств громадського харчування
Ігрові: гральних автоматів настільних ігор	 4-6 1,6-2,4	Площею не менше 30 м^2
Більярдна	2,4-3,6	Площею не менше 30 м^2

Закінчення таблиці 16

1	2	3
Танцювальний зал (дискотека)	1,5-2,0	На площі залу необхідно передбачати естраду не менше 3 х 4 м
Допоміжні приміщення танцювального залу (дискотеки) місткістю 150 осіб і більше*):		
комора меблів	0,05	Площею не менше 10 м^2
комора музичних інструментів та сценічної апаратури	–	Площею не менше 6 м^2
кімната музикантів (артистична) при естраді	–	Площею не менше 15 м^2
адміністративне приміщення	–	Площею не менше 12 м^2
художнього керівництва	–	Площею не менше 12 м^2
комплекс звукоапаратної, світлоапаратної та відеопроекційної	–	Площею не менше 25 м^2

*) За місткості більше 200 місць необхідно передбачати окремий вестибюль з гардеробом та санвузлом, буфет (їдальню), кулуари.

Лекційно-інформаційна група приміщень

6.9 Норми площі лекційно-інформаційної групи приміщень на одного відвідувача слід приймати згідно з таблицею 17.

Таблиця 17

Найменування приміщень	Площа[1)] на одного відвідувача, м , не менше	Додаткові вказівки
Аудиторія[2)] (кінозал)	0,8-1,2	Слід влаштовувати естраду на площі аудиторії
Кулуар аудиторії	0,2-0,4	Допускається об'єднувати з вестибюлем, вітальнею
Виставочний зал	3,0-4,5	Площею не менше 50 м^2
Навчальний кабінет (бізнес-клас)	2,0-2,6	Площею не менше 24 м^2
Зал свят та обрядів	2,4-3,6	Площею не менше 50 м^2
Бібліотека	–	Склад і площі приміщень слід приймати за завданням на проектування та СН 548
Відеокомплекс	–	Згідно з вимогами цих Норм та за завданням на проектування
Комп'ютерний зал	6,0	Площа визначається згідно із завданням на проектування з урахуванням габаритів обладнання
Інтернет-кафе		

[1)] З врахуванням підсобних приміщень і комор.
[2)] За місткості аудиторії 120 та більше відвідувачів слід додатково передбачати проекційну на один кінопроектор (допускається на два кінопроектори), а в аудиторіях меншої місткості – місце для пересувної кіно– або відеустановки.

6.10 Бібліотеки в клубах, центрах дозвілля слід проектувати згідно з вимогами ДБН В.2.2-9 та СН 548 з урахуванням можливості безпосереднього зв'язку з вестибюлем, який забезпечує в разі потреби ізоляцію бібліотеки від інших приміщень, що мають звуковий фон більше 50-60 дБА.

Бібліотеки з обсягом фондів від 5 до 15 тис.од. зберігання проектують, як правило, з одного приміщення площею від 50 до 100 м^2, а бібліотеки з фондами 15-25 тис.од. зберігання – одного –трьох приміщень сумарною площею від 100 до 200 м^2 відповідно до місткості.

Гуртково-студійна група приміщень

6.11 Норми площі гуртково-студійної групи приміщень на одного відвідувача слід приймати згідно з таблицею 18.

Таблиця 18.

Найменування приміщень	Площа на одного відвідувача, м^2, не менше	Додаткові вказівки
Приміщення гуртків:		
хорового та за інтересами	1,4-1,8	
універсального призначення, театрально-драматичного, образотворчого мистецтва, технічного (без великогабаритного обладнання), кіно-, фотогуртки	2,0-3,6	
культури побуту (домоводства), оркестрового, музичних ансамблів	2,5	
танцювального, циркового, технічного (з великогабаритним обладнанням), художніх промислів та ремесел	4-6	
Комори, вбудовані шафи	0,1 площі приміщень гуртків	Додатково до площі гуртків образотворчих, кіно-, фото, оркестрового, художніх промислів та ремесел; в решті випадків – на площі гуртків
Кімнати керівників гуртків		Одне приміщення на 100-150 учасників гуртків площею не менше 12 м^2
Роздягальні з душовими при залах хореографи, циркового мистецтва, драматичної студії	1,4-1,5	

6.12 Висоту приміщень, наведених у табл. 16-18, до низу виступних конструкцій слід приймати, м, не менше:

3,6 – у танцювальному залі, аудиторії, виставочному залі, зимовому саду, залі свят та обрядів;

4,2-4,8 – у приміщенні танцювального гуртка та залі фізкультурно-оздоровчих занять;

6,0 – у приміщенні циркового гуртка.

Група фізкультурно-оздоровчих приміщень

6.13 Основні та допоміжні приміщення фізкультурно-оздоровчих споруд слід проектувати за вимогами ДБН В.2.2-13. Орієнтовні розміри та пропускна спроможність приміщень і залів для різних видів фізкультурно-оздоровчих занять наведені у таблиці 19.

Таблиця 19

Вид занять	Розмір приміщення, м, не менше		Найменша висота від підлоги до низу виступних конструкцій стелі, м	Пропускна спроможність, люд. у зміну
	довжина	ширина		
1. Групові заняття із загальнофізичної підготовки (включаючи ігри з м'ячем)	18 24	12(9) 12	4,8 6	20 25
2. Ритмічна гімнастика, хореографія, жіноча оздоровча гімнастика	12 9	12 9	3,9 3,9	25 15
3. Настільний теніс (на один стіл)	6	4	2,7	4
4. Елементи боротьби	12 5	9 9	3,9 3,9	12 15
5. Заняття з використанням тренажерів і снарядів для розвитку сили і витривалості*)	Площею не менше 25 м^2		3,9	Одна на кожну одиницю обладнання чи снаряд

*) Розміри приміщень цієї групи визначаються залежно від кількості відвідувачів згідно з завданням на проектування із розрахунку 4,5 м^2 на кожний вид обладнання чи снаряд

.

6.14 Площі роздягалень із зберіганням домашнього одягу в закритих шафах наведено у таблиці 20 (при цьому врахована необхідна кількість місць, проходів належної ширини, а також розміщення в роздягальні мийки для ніг та умивальника).

Таблиця 20

Контингент тих, хто займається в залі	**Площа роздягальні на одну людину, м^2, за кількості тих, хто одночасно користується цією роздягальнею**			
	менше 20	**від 20 до 30**	**від 31 до 50**	**більше 50**
Діти до 10 років	2,8	2,6	–	–
Діти старші 10 років і дорослі	2,1	1,8	1,7	1,5

6.15 При приміщеннях для фізкультурно-оздоровчих занять для зберігання переносного обладнання та інвентаря слід передбачати інвентарні.

6.16 Приміщення для відпочинку тих, хто займається, слід приймати з розрахунку 3,0 м^2 на одне місце (площею не менше 24 м^2), кількість місць складає 15 % пропускної спроможності приміщень (залів).

6.17 Кімнати інструкторів (тренерів) рекомендується передбачати загальними (для чоловіків і жінок) із розміщенням у них кабіни для переодягання площею 1,0 м^2, при цьому площа кімнат визначається з розрахунку 2,5 м^2 на одне місце, але не менше 12 м^2 кожна.

6.18 У центрах дозвілля можливо розміщення приміщень медико-відновлювального призначення. При їх проектуванні слід керуватися нормативними документами з проектування лікувальних, фізкультурно-оздоровчих та спортивних споруд.

6.19 Санітарно-гігієнічні вузли і душові фізкультурно-оздоровчого комплексу слід приймати згідно з вимогами ДБН В.2.2-13.

6.20 Площі службових і адміністративно-господарських приміщень на одного відвідувача клубу, центру дозвілля слід приймати:

- кімнати адміністративного
  та обслуговуючого персоналу. . . 0,03 м^2, але не менше 12 м^2 ;
- приміщення клубного активу .... 0,02 м^2, але не менше 12 м^2;
- господарські комори ..... 0,01-0,03 м^2, але не менше 10 м^2.

7 НОРМАТИВНІ НАВАНТАЖЕННЯ ДЛЯ РОЗРАХУНКУ КОНСТРУКЦІЙ

7.1 Будівельні конструкції у будинках та спорудах культурно-видовищних та дозвіллєвих закладів слід проектувати згідно з вимогами ДБН В.1.1-5, ДБН В.1.1-7, СНиП II-7, СНиП II-12, СНиП II-22, СНиП II-23, СНиП II-25, СНиП 2.01.07, СНиП 2.01.15, СНиП 2.02.01, СНиП 2.03.01, СНиП 2.03.03, СНиП 2.03.06, ГОСТ 27751. Нормативні навантаження для розрахунку конструкцій будинків кінотеатрів, відеокомплексів, театрів, клубів, центрів дозвілля слід приймати за дійсними навантаженнями, але не менше зазначених у таблиці 21.

Таблиця 21

Назва приміщення або конструкції	**Нормативне навантаження, кПа(кН/м^2)**	**Коефіцієнт надійності за навантаженням**
1	**2**	**3**
Приміщення комплексу для глядачів, репетиційні зали, приміщення для занять артистів	4	1,3
Живописно-декораційна, столярна та слюсарно-	4	1,3

механічна майстерні, приміщення для монтажу декорацій, пральні та фарбувальної, склади, коридори, балкони та тераси		
Сцена	5	1,3
Естрада, авансцена, ар'єрсцена та карман	4	1,3

Закінчення таблиці 21

1	2	3
Приміщення світлоапаратної, світлопроекційної та кіно-проекційної, приміщення звукофікації, радіо, телебачення та зв'язку, пожежного поста-диспетчерської	За дійсним навантаженням, але не менше 3	1,3
Насосна пожежного та господарського водопроводів, приміщення електроприводів сцени, тиристорна, вентиляційні камери, автотрансформаторна, дросельна	За дійсним навантаженням, але не менше 4	1,3
Інші приміщення	2	1,4
Горищні перекриття та підвісні стелі	Вага обладнання плюс 0,75 кН/м^2	1,4
Колосниковий настил	1	1,4
Робочі галереї сцени	За дійсним навантаженням, але не менше 3	1,3
Перехідні та освітлювальні містки сцени	За дійсним навантаженням плюс 0,75 кН/м^2 на обслуговуючий персонал	1,4
Сталеві балки для встановлення блоків декораційних підйомів	За дійсним навантаженням	1,3
Елементи колосникового настилу на зосереджене навантаження в середині прогону	1	1,4
Консолі полиць сейфа для зберігання згорнутих декорацій	3	1,3
Клапани та засувка люка-провалу	5 Вертикальне нормативне навантаження	1,3
Каркас протипожежної завіси (можливо з кожного боку), протипожежні двері складів та штори в прорізах	0,04 Горизонтальний нормативний тиск	1,2
Примітка. Горизонтальні нормативні навантаження на перила (огорожі) сходів, балконів, терас будинку театру і робочих галерей сцени, а також перехідних містків слід приймати 1,5 кН/м^2 з коефіцієнтом надійності за навантаженням 1,2.		

7.2 Нормативне вертикальне навантаження для обертового круга та кільця сцени (врізних чи барабанних) з коефіцієнтом надійності за навантаженням 1,3 слід приймати, кПа (кН/м^2):

- для планшета (настилу) 5
- для балок та стояків 3
- для настилу і балок трюму барабанних (врізних) круга та кільця 1

Нормативне горизонтальне навантаження на планшет круга та кільця з коефіцієнтом надійності за навантаженням 1,3 слід приймати 0,06 х 5 = 0,3 кН/м^2 (де 0,06 – коефіцієнт тертя).

7.3 Нормативне навантаження на планшет виїзної площадки (хури) з коефіцієнтом надійності за навантаженням 1,3 слід приймати 2 кН/м^2.

7.4 Нормативне навантаження від декоративних, софітних і індивідуальних підйомів з коефіцієнтом надійності за навантаженням 1,2 слід приймати, кН/м^2:

- декораційних.....4
- індивідуальних підйомів 5
- софітних – за фактичним навантаженням від ваги ферм і обладнання

При цьому слід враховувати коефіцієнт надійності за навантаженням 1,2 на динамічне навантаження від пересування сценічного обладнання і коефіцієнт зниженння при сполученні навантажень 0,8 на неодномоментність завантаження сценічного обладнання.

8 АКУСТИКА ЗАЛІВ І ЗАХИСТ ПРИМІЩЕНЬ ВІД ШУМУ

8.1 Для забезпечення умов акустичного комфорту в залах слід виходити з об'єму повітря на одне місце для глядача залежно від призначення залу (аудиторій, залів для глядачів), м^3:

- драматичних театрів.....4-5
- музично-драматичних і театрів музкомедії.....5-7
- клубів, центрів дозвілля, універсальних залів . ….. . 4-7
- опери та балету..... 6-8
- кінотеатрів, відеозалів..... 4-6

8.2 Розміри, форма й обриси поверхонь залів і аудиторій повинні сприяти рівномірному роз поділу ранніх (в основному, перших) інтенсивних відбиттів у зоні місць для глядачів, підвищенню дифузності звукового поля і виключати можливість виникнення концентрації звукових відбиттів та луни.

8.3 В аудиторіях і залах для глядачів необхідно забезпечити ранніми інтенсивними відбиттями місця для глядачів, розташовані на відстані більше радіуса гучності. Запізнення перших відбиттів для залів з мовними програмами не повинно бути більше 30 мс, для залів з музичними програмами – не більше 80 мс.

8.4 Рекомендований час реверберації в залах різного призначення визначається для частот 500-2000 Гц залежно від об'єму приміщення.

Акустичний розрахунок необхідно вести для 75 % заповнення залу глядачами.

Розрахунки акустичних параметрів необхідно робити в частотному діапазоні 63-6000 Гц *). Допускається відхилення розрахованої частотної характеристики часу реверберації від оптимальної на ± 10 %.

Для залів драматичних, музично-драматичних і лялькових театрів допускається зменшення часу реверберації на частоті 125 Гц до 25 %, а для залів театрів опери та балету, театрів музичної комедії і концертних залів – збільшення на частоті 125 Гц до 25 %.

Таблиця 22

Приміщення	**Середні у залі рівні звукового тиску у дБ в октавних смугах із середньогеометричними частотами, Гц**								**Рівні шуму, ДБА**
	63	**125**	**250**	**500**	**1000**	**2000**	**4000**	**8000**	
Кінозал	63	52	45	39	35	32	30	28	40
Кінопроекційна (для формату 35 мм)	87	79	72	68	65	63	61	59	70
Фойє	75	66	59	54	50	47	45	43	55

8.5 У залах кінотеатрів та відеозалах необхідно передбачати для стіни за екраном опорядження, що поглинає звук, з коефіцієнтом звукопоглинання на середніх частотах не менше 0,6 у діапазоні частот від 63 Гц і вище.

8.6 Рівень фонового акустичного шуму під час кінопоказу при відсутності глядачів, вимкненій апаратурі звуковідтворення, працюючих електророзподільній апаратурі, кінопроекторах із фільмокопією, установках опалення, вентиляції і кондиціювання повітря не повинен перевищувати значень, наведених у таблиці 22.

8.7 Вентиляційні камери, насосні й інші приміщення з інженерним обладнанням, що є джерелом шумів і вібрацій, не допускається розташовувати над, під і суміжно з залами для глядачів і репетиційними, естрадами, студіями звукозапису, апаратними й іншими приміщеннями, які вимагають захисту від шуму.

8.8 При розрахунку проникаючого шуму необхідно враховувати шуми від джерел шуму в суміжних приміщеннях, приміщеннях над та під тими, які захищаються, шумів ззовні, якщо приміщення, яке захищається, має зовнішню стіну, та від припливної та витяжної систем вентиляції.

*) За відсутності даних по коефіцієнтах звукопоглинання оздоблювальних матеріалів на частотах менше 125 Гц і більше 4000 Гц допускається вести акустичний розрахунок в діапазоні 125 ÷ 4000 Гц.

8.9 Через студію та апаратну звукозапису не допускається транзитне прокладання санітарно-технічних мереж (вентиляційних коробів, каналізації, водопроводу).

8.10 Допустимий рівень шуму в залі, студії звукозапису і в апаратних повинен бути згідно з вимогами СНиП II-12, СТ СЭВ 4867 та ВНТП-212 з врахуванням СанПиН 3077.

9 ВОДОПОСТАЧАННЯ І КАНАЛІЗАЦІЯ

9.1 У будинках та спорудах культурно-видовищних та дозвіллєвих закладів слід передбачати господарсько-питне, протипожежне та гаряче водопостачання, каналізацію і водостоки.

9.2 У будинках кінотеатрів, відеокомплексів, театрів, клубів, центрів дозвілля гарячу воду слід подавати в буфети, санітарні вузли, кінопроекційну, артистичні вбиральні, душові, гримерні-перукарні, кімнату лікаря, виробничі майстерні, а в гуртково-студійні та інші приміщення – згідно з завданням на проектування.

9.3 Господарсько-питне, протипожежне і гаряче водопостачання, каналізацію та водостоки слід проектувати згідно з вимогами ДБН В.1.1-7, ДБН В.2.5-13, СНиП 2.04.01, СНиП 2.04.02, ВСН 52, а також вимогами цього розділу і розділу 14.

9.4 Внутрішні водопровідні мережі будинків кінотеатрів, відеокомплексів, клубів, центрів дозвілля з естрадами слід передбачати об'єднаними: господарсько-питними – протипожежними.

Внутрішні водопровідні мережі будинків театрів, клубів, центрів культури та дозвілля зі сценами повинні бути відокремленими: господарсько-питні та протипожежні.

Об'єднання мереж можливо у випадках, коли міський водопровід забезпечує подавання розрахункової витрати води з напором, необхідним для роботи протипожежних пристроїв.

9.5 Внутрішні водопровідні мережі слід виконувати: з одним вводом – у кінотеатрах, відеокомплексах, клубах, центрах дозвілля з естрадами за кількості встановлюваних пожежних кранів не більше 12; з двома вводами – у цих же будинках та спорудах за кількості встановлюваних пожежних кранів більше 12, а також у театрах, клубах, центрах дозвілля зі сценами. При двох вводах приєднання до зовнішньої кільцевої водопровідної мережі повинно передбачатися з розподільною засувкою між вводами.

9.6 Для обліку води, що споживається, на вводах у будинки культурно-видовищних та дозвіллєвих закладів необхідно встановлювати лічильники. Підбір та встановлення лічильників слід виконувати згідно з вимогами СНиП 2.04.01.

9.7 Кожен ввід слід розраховувати на:

а) пропускання максимальної розрахункової витрати води на господарсько-питні та протипожежні потреби в разі постачання їх від зовнішньої мережі;

б) пропускання максимальної розрахункової витрати на господарсько-питні потреби або витрати на поновлення протипожежного запасу води в резервуарі протягом 24 год у разі встановлення зовнішнього протипожежного резервуара.

9.8 Насоси господарсько-питного водопостачання слід встановлювати на віброізолюючих основах і відокремлювати від вводів та внутрішньої мережі еластичними вставками.

9.9 Улаштування системи внутрішніх водостоків слід передбачати у будинках культурно-видовищних та дозвіллєвих закладів заввишки не менше 8 м за наявності плоских дахів.

9.10 Скидання води від зрошувальних камер систем кондиціонування повітря слід провадити до системи внутрішніх водостоків, що приєднуються до зовнішніх мереж зливової каналізації.

9.11 Обладнання місцевими або централізованими системами пиловидалення визначається завданням на проектування.

10 ОПАЛЕННЯ І ВЕНТИЛЯЦІЯ

10.1 Опалення, вентиляцію і кондиціонування повітря у будинках та спорудах культурно-видовищних та дозвіллєвих закладів слід проектувати згідно зі СНиП II-3, СНиП 2.01.01, СНиП 2.04.05, СНиП 2.04.07, СНиП 3.05.01, а також вимогами цього розділу.

10.2 Параметри повітря у комплексах приміщень кінотеатрів, відеокомплексів, театрів, клубів, центрів дозвілля повинні бути забезпечені системою вентиляції і кондиціонування згідно з вимогами таблиці 23.

10.3 При проектуванні центрального водяного опалення слід передбачати окремі системи трубопроводів для кожного залу для глядачів (включаючи естраду Е-1); кожної сцени (універсальної естради Е-2 ÷ Е-6); усіх вестибюлів, фойє, кулуарів, танцювальних залів.

10.4 Допускається не передбачати встановлення нагрівальних приладів у залах для глядачів кінотеатрів, відеокомплексів, театрів, клубів, центрів дозвілля, якщо розрахункова температура повітря в них за час перерв між заходами не знижується більше ніж на 8 градусів за розрахункової зовнішньої температури повітря, що відповідає середній температурі найбільш холодної п'ятиденки (параметри Б згідно зі СНиП 2.04.05). Підігрівання повітря в цьому випадку слід здійснювати системою припливної вентиляції або кондиціонування повітря перед початком входу до залу.

10.5 Як опалювальні прилади для опалення сцени (естради) і технічних апаратних у кінотеатрах, відеокомплексах, театрах, клубах, центрах дозвілля, як правило, застосовують радіатори. При цьому опалювальні прилади слід розміщувати не вище 0,5 м над рівнем планшета сцени (естради) на задній стіні сцени або ар'єрсцени.

Відстань від радіаторів до електрообладнання повинна бути не менше 0,5 м.

10.6 Встановлення опалювальних приладів і прокладання труб системи опалення в сейфах згорнутих декорацій не допускається.

10.7 У районах із розрахунковою зовнішньою температурою середньої найбільш холодної п'ятиденки мінус 15 °С і нижче в прорізах для завантаження складів об'ємних декорацій слід передбачати встановлення повітряних чи повітряно-теплових завіс із забиранням повітря з верхніх зон складу.

10.8 У разі розміщення в будинках клубів, центрів дозвілля приміщень, що допускаються до кооперації, опалення і вентиляцію їх слід вирішувати з урахуванням вимог відповідних Норм. При цьому граничну температуру теплоносія для системи опалення будинку слід приймати згідно з вимогами СНиП 2.04.05.

10.9 У приміщеннях відеозалів, відеотек і відеокомплексів, як правило, передбачають центральне водяне опалення. В разі застосування теплоносіїв із температурою від 130 °С до 150 °С у приміщеннях для зберігання відеокасет слід передбачати екранування нагрівальних приладів.

10.10 Розрахункову температуру у приміщеннях для зберігання відеокасет слід передбачати 20 ± 5 °С, відносну вологість повітря – 60 % ± 20 %.

10.11 У багатозальних кінотеатрах із загальною місткістю залів до 800 місць слід передбачати обслуговування однією припливною системою вентиляції декількох залів із встановленням вогнезатримуючих клапанів, при цьому за розрахунком для кожного залу необхідно проектувати установку зонального підігрівання повітря. Підігрівання повітря в основних калориферах системи необхідно передбачати до 6 °С.

При проектуванні для IIВ кліматичної зони продуктивність цієї системи стосовно повітря визначається з розрахунку забезпечення глядачів нормованою кількістю зовнішнього повітря в холодний період – 20 м /год на одного відвідувача. У теплу пору року розрахунковий повітрообмін у залах забезпечується додатковою припливною установкою, продуктивність якої визначається, як різниця між розрахунковим повітрообміном і продуктивністю основної системи.

За умови забезпечення в залах нормованих параметрів повітряного середовища засобами вентиляції основна система припливної вентиляції повинна бути вирішена з рециркуляцією повітря.

В режимі рециркуляції система припливної вентиляції працює тільки в період, необхідний для підігрівання повітря в залах перед початком першого сеансу.

10.12 За загальної місткості залів для глядачів кінотеатрів 600 місць і більше слід для фойє та вестибюлів передбачати зональне підігрівання припливного повітря.

Таблиця 23

Найменування приміщень	Розрахункова температура повітря в приміщеннях у холодний період року[1], °С	Кратність повітрообміну за годину		Додаткові вказівки
		приплив	витяжка	
1	2	3	4	5
Комплекс для глядачів				
Касовий і вхідний вестибюлі	12	2	–	При об'єднанні касового вестибюля з вхідним, а вхідного з розподільним розрахункову температуру слід приймати 16 °С (для кінотеатрів[2] 14 °С)
Розподільний вестибюль	16	2	–	
Фойє і кулуари[3]	18	За розрахунком		Для кінотеатрів[2] 14 °С
Фойє – зал масових заходів	16	За розрахунком, але не менше ніж 20 м /год зовнішнього повітря на одного відвідувача		
Буфет (з підсобними приміщеннями)	18	–	5	Для кінотеатрів[2] 14 °С
Кімната для куріння	16	Через суміжні приміщення	10 Витяжка з двох зон: верхньої – 2/3, нижньої - 1/3 розрахункового обміну	Для кінотеатрів[2] 14 °С
Санітарні вузли	16	Через суміжні приміщення	100 м^3/год на один унітаз, 50 м^3/год на один наземний або один настінний пісуари	Для кінотеатрів[2] 15 °С
Кімната для переодягання, приміщення для відпочинку обслуговуючого персоналу, приміщення при естраді, радіомайстерня, кімната художника, приміщення макетної	18	2	3	–
Дитяча кімната	20	2	2	–
Гардеробна, підсобне приміщення при виставочному залі (фондосховище музею)	16	–	2	
Касові кабіни і кабінет чергового адміністратора	18	3	–	–
Приміщення розповсюджувачів квитків	18	2	2	–
Демонстраційний комплекс				
Зал для глядачів місткістю 800 місць і більше з естрадою; місткістю 600 і більше місць із сценою: в кінотеатрах[2] в театрах, клубах, центрах дозвілля	16 20	За розрахунком, але не менше ніж 20 м^3/год зовнішнього повітря на одного глядача		**В холодну пору року:** для проектування опалення кінотеатрів [2] розрахункова температура зовнішнього повітря 14 °С, театрів, клубів, центрів дозвілля – 16 °С; для проектування вентиляції розрахункова температура повітря 16 °С (для театрів, клубів, центрів дозвілля – 20 °С); відносна вологість 40-45 % при розрахунковій температурі зовнішнього повітря за параметрами Б. **В теплу пору року:** не вище 25 °С (для кінотеатрів [2] не вище 26 °С), відносна вологість 50-55 % при розрахунковій температурі зовнішнього повітря за параметрами Б

Продовження таблиці 23

1	2	3	4	5
Зал для глядачів місткістю до 800 місць з естрадою або місткістю до 600 місць зі сценою [4]: в кінотеатрах [2] в театрах, клубах, центрах дозвілля	16 20	За розрахунком, але не менше ніж 20 $м^3$/год зовнішнього повітря на одного глядача		**В холодну пору року:** для проектування опалення кінотеатрів [2] розрахункова температура зовнішнього повітря 14 °С, театрів і клубів – 16 °С; для проектування вентиляції розрахункова температура повітря 16 °С (для театрів і клубів, центрів дозвілля – 20 °С) **В теплу пору року:** не більше ніж на 3 °С вище температури зовнішнього повітря за параметрами А (для IVB кліматичної зони для залів місткістю 200 місць та більше за аналогією з залом для глядачів на 600 місць і більше)
Сцена, ар'єрсцена, карман	22	–	–	Див. 10.16
Трюм	16	–	5	Витяжка – періодичної дії
Кабіни диктора, перекладачів [3], приміщення для занять артистів, студія звукозапису, виставочний зал (музей)	18	3	3	–
Звукоапаратна[3], апаратна звукорежисера[3], апаратна перекладу[3], світлоапаратна[3], перемотувальна[3]	18	За розрахунком, але не менше двократного повітрообміну		Для проектування опалення 16 °С
Тиристорна[3]	18	За розрахунком, але не менше трикратного повітрообміну		Для проектування опалення 16 °С Організація повітрообміну – за технологічним завданням
Кінопроекційна [3), 5)], світ-лопроекційна, рирпроекційна[3], проекційна при аудиторії (переглядовому залі)	16 [6]	3	3	Місцеві відсоси від проекторів із звичайними та безозоновими ксеноновими лампами потужністю: 1кВт– 300 (120)$м^3$/год, 2-3 кВт– 400-600 (200-300) $м^3$/год, 4-5 кВт– 600-800 (400-600) $м^3$/год, 7-10 кВт –800-1000 (700-900) $м^3$/год
Агрегатна охолодження кінопроекторів, насосна пожежного та господар-ського водопостачання, щитова	15	–	2	–
Кімната кіномеханіка та радіовузол, майстерня кіномеханіка, пожежний пост-диспетчерська, книгосховище з фондом відкритого доступу	18	–	2	–
Щитова електроприводів	15	За розрахунком		–
Приміщення для артистів (артистичні вбиральні)[3]	20	2	3	З урахуванням витяжки з душових та санітарних вузлів
Чергові костюмерні	18	–	2	
Чергові гримерно-перукарські	20	3	5	

Продовження таблиці 23

1	2	3	4	5
Приміщення для занять музикантів, настройки інструментів, роботи гуртків	18	2	2	–
Приміщення для відпочинку музикантів, робітників сцени	18	3	4	–
Репетиційні зали [3)]	16[6)]	3, але не менше 60 м^3/год зовнішнього повітря на того, хто займається	3	–
Приміщення для адміністративно-господарського персоналу; кімнати громадських організацій; приміщення для настільних ігор, кімнати для творчого керівництва, асистентів режисера, диригента, хормейстера та балетмейстера; приміщення постановочної частини, бібліотеки нот, аванзал бібліотеки, місце кафедри видачі книг	18	2	1,5	–
Апаратні технологічного зв'язку, звукозапису, АТС та електрогодинникова станція, телевізійний напівстаціонар	16 [6)]	2	2	–
Комори санітарно-технічних матеріалів та електромеханічного обладнання, інвентаря, матеріальний склад	16	-	1	–
Санітарні вузли: туалети душові	 16 25	 - -	100 м^3/год на один унітаз; 50 м^3/год на один наземний і настінний пісуари 25 м^3/год на одну кабіну	–
Кімната особистої гігієни жінок	23	–	5	–
Кабінет лікаря та інгаляційна	20	2	2	Місцеві відсоси –за технологічним завданням
Художньо-виробничі майстерні: живописно-декораційна, бутафорська, столярна шпалерно-драпірувальна, пошивочна, трикотажна, головних уборів	 18 16 18	 2 3 1	 3 } 3 } 2	Те саме від клеєварок –за технологічним завданням Те саме від технологічного обладнання
Слюсарно-механічна, ремонтно-виробна, взуттєва, електромеханічна майстерні, фотолабораторія	16	2 I	3	Те саме від верстака для пайки, точильних апаратів та іншого технологічного обладнання
Приміщення для приготування фарб, комори фарб та матеріалів живописно-декораційної майстерні	16	–	2	–
Сушарка пиломатеріалів	За технологічним завданням			

Закінчення таблиці 23

1	2	3	4	5
Просочувальна, пральня, фарбувальна та сушильня	16	5	6	–
Склади об'ємних та станкових декорацій, бутафорії, меблів та реквізиту, костюмів, лісоматеріалів та труб	15	–	1	–
Машинний зал опалювально-вентиляційного обладнання	15	2	3	–
Холодильна станція	15	3	5	–
Приміщення лужної акумуляторної та зберігання електроліту	15	2	3	–
Приміщення кислотної акумуляторної	15	8	10	–
Клубний комплекс				
Вітальня	18	–	3	–
Приміщення для ігрових автоматів, більярдна	16 [6)]	3	5	–
Танцювальний зал, зал для фізкультурно-оздоровчих занять	16	За розрахунком, але не менше 80 м^3/год зовнішнього повітря на одного відвідувача		–
Бар	18	3	5	–
Зимовий сад	16	1	–	–
Підсобне приміщення при барі	18	1	2	–
Підсобне приміщення при танцювальному залі, при аудиторії	16	–	1	–
Аудиторія, відеозали	18	За розрахунком, але не менше 20 м^3/год зовнішнього повітря на одного відвідувача		–
Методичний кабінет, приміщення лектора-методиста	18	1	–	–
Читальный зал	18	3	2	–

[1)] Призначається для розрахунку опалення.

[2)] В разі, коли в кінотеатрі не передбачається гардероб для глядачів.

[3)] Для IVB кліматичної зони розрахункові параметри повітря в приміщенні будинків із залом для глядачів місткістю 200 місць та більше в теплий період року слід приймати за аналогією із залом для глядачів на 600 місць та більше.

[4)] При визначенні повітрообміну залів для глядачів місткістю до 800 місць *в* кінотеатрах і клубах з естрадами, місткістю до 600 місць в клубах зі сценами та театрах в теплу пору року слід передбачати не більше 80 м^3/год повітря, що подається в приміщення на одного глядача. В залах для глядачів місткістю до 200 місць в приміщеннях, що розміщуються в IVB кліматичній зоні, слід передбачати встановлення стельових вентиляторів.

[5)] При проектуванні кінотеатрів з широкоформатним екраном передбачають в кінопроекційній місцевий відсос в об'ємі 500 м^3/год для стояка (шафи) кінцевих підсилювачів.

[6)] Забезпечення допустимої температури повітря в приміщеннях (нижня межа 18 °С) при робочому режимі приміщення передбачають засобами припливної вентиляції.

Примітка 1. При проектуванні вентиляції виходять із загальної кількості місць у залі для глядачів.

Примітка 2. При визначенні кількості припливного повітря, що подається в розподільний вестибюль, фойє і кулуари, враховують об'єм повітря, яке видаляється із суміжних приміщень, що не мають припливної вентиляції.

Примітка 3. Повітрообмін у приміщенні доготовочної буфету в фойє залу для глядачів місткістю 800 місць і більше перевіряють за розрахунком на видалення надлишків тепла.

10.13 У залах для глядачів кінотеатрів місткістю до 800 місць подавання повітря слід здійснювати компактними струменями з максимальною швидкістю, яка регламентується допустимим рівнем шуму в залах і нормованою рухомістю повітря в робочій зоні.

У просторі залу для глядачів, який обслуговується, швидкість руху повітря на рівні 1,5 м у зоні найближчих сидінь не повинна перевищувати 0,5 м/с, а рівень шуму від струменя повітря, що виходить, – не більше 25 дБА.

10.14 Системи припливно-витяжної вентиляції слід передбачати окремими для приміщень комплексу для глядачів та клубного комплексу, приміщень обслуговування сцени (естради), а також адміністративно-господарських приміщень.

У кінотеатрах з безперервним кінопоказом, у дозвіллєвих клубах за місцем проживання вказаний розподіл систем допускається не передбачати.

10.15 Самостійні припливні системи вентиляції слід передбачати для приміщень:

- залів для глядачів;
- вестибюля, фойє, кулуарів, музею;
- тиристорних;
- світлопроекційних, світлоапаратних, звукоапаратних, апаратної звукорежисера, кабін для диктора та перекладачів;
- артистичних вбиралень, репетиційних та тренажерних залів, кімнат для занять артистів і музикантів, творчого персоналу та художнього керівництва, приміщень адміністративно-господарських, для роботи гуртків, технічного зв'язку та радіомовлення, виробничих майстерень.

10.16 У залах для глядачів театрів, клубів та центрів дозвілля з глибинною колосниковою сценою кількість повітря, що видаляється, повинна становити 90 % припливного (включаючи рециркуляцію) для забезпечення 10 % підпору в залі; через сцену слід видаляти не більше 17 % загального об'єму повітря, що видаляється із залу.

10.17 У системах вентиляції та кондиціонування повітря залів для глядачів з рециркуляцією кількість повітря, що подається ззовні, не повинна бути менше 20 $м^3$/год на одну людину.

10.18 При проектуванні залів для глядачів кінотеатрів слід передбачати можливість нічного провітрювання у теплий період року.

10.19 При проектуванні залів для глядачів і сцени необхідно передбачати влаштування витяжної вентиляції з природним спонуканням. У витяжних шахтах необхідно встановлювати утеплені клапани з дистанційним керуванням і піддони з відведенням конденсату з них. При цьому необхідно передбачати заходи, що виключають можливість неорганізованого надходження зовнішнього повітря до залів через витяжні шахти.

10.20 Для приміщень тиристорної температура припливного повітря повинна бути не нижче 10 °С. Підігрівання припливного повітря слід здійснювати за рахунок рециркуляції.

10.21 Самостійні витяжні системи слід передбачати для приміщень:

- кімнат для куріння;
- санітарних вузлів;
- трюму;
- підсобних при буфетах;
- тиристорної;
- світлопроекційної, світлоапаратної, звукоаппаратної, апаратної звукорежисера, кабін диктора та перекладачів;
- холодильної станції;
- майстерень;
- складів;
- акумуляторних.

Вентиляцію кімнат для куріння та санітарних вузлів допускається об'єднувати в одну систему. При проектуванні клубів дозвілля за місцем проживання допускається передбачати тільки природну витяжку з усіх приміщень, крім залу для глядачів, кінопроекційної та акумуляторної.

10.22 У проекційних слід передбачати окремі витяжні та припливні вентиляційні системи. До витяжних систем дозволяється приєднувати витяжні канали приміщень перемотувальних і кабіни перекладача.

10.23 Для приміщень виносного софіта та освітлювальних лож слід передбачати витяжну вентиляцію з урахуванням вимог 10.16. Кількість повітря, що видаляється, визначається розрахунком.

10.24 У приміщеннях доготівельних, мийних буфету, санітарних вузлів, кімнатах для куріння та майстернях слід передбачати витяжну вентиляцію з механічним спонуканням, а в службово-господарських приміщеннях допускається передбачати вентиляцію з природним спонуканням.

10.25 Система вентиляції з механічним спонуканням у лужних та кислотних акумуляторних, які не мають природного освітлення, повинна бути зблокована з зарядними пристроями так, щоб у разі припинення роботи системи вентиляції відключилися зарядні пристрої.

У лужних і кислотних акумуляторних витяжні отвори слід передбачати під стелею і біля підлоги.

Обладнання системи витяжної вентиляції, що обслуговує кислотну акумуляторну, повинно передбачати вибухобезпечне виконання та захист від корозії.

10.26 Приміщення для розташування вентиляційного обладнання, обладнання систем кондиціонування повітря, компресорних, холодильних установок не слід розміщувати безпосередньо за огороджувальними конструкціями залу для глядачів.

10.27 Не допускається передбачати: влаштування вентиляційних каналів у стінах, що відокремлюють зал для глядачів і проекційну, а також відокремлюють зали для глядачів у багатозальних
будинках; прокладання повітропроводів через приміщення залу для глядачів, проекційної та перемотувальної, якщо ці повітропроводи призначені для інших приміщень.

10.28 Теплові пункти та вводи в будинках кінотеатрів, відеокомплексів, театрів, клубів, центрів дозвілля допускається розміщувати безпосередньо в приміщеннях машинних залів та вентиляційних камерах.

10.29 Будинки театрів та концертних залів слід обладнувати системами централізованого або комбінованого вакуумного пилоприбирання. Розміщення камер пилоприбирання під залом для глядачів та планшетом сцени не допускається.

11 ЕЛЕКТРОТЕХНІЧНІ СИСТЕМИ

11.1 У будинках та спорудах культурно-видовищних та дозвіллєвих закладів повинні бути передбачені такі електротехнічні системи:

- електропостачання, що включає:
- високовольтні електричні мережі та їх пристрої;
- вбудовані трансформаторні підстанції;
- низьковольтні електричні мережі 0,4 кВ;
- розподільні щити;
- систему автономного резервного електропостачання для глядачів / відвідувачів;
- блискавкозахист та заземлення;
- електрообладнання демонстраційного комплексу, що включає:
- постановочне освітлення;
- електрообладнання оркестрової ями;
- електрообладнання сценічних механізмів;
- електрообладнання кінотехнологічне;
- електрообладнання звукопідсилення;
- електрообладнання приміщень підприємств громадського харчування (кафе, буфетів та ін.);
- електрообладнання майстерень та цехів;
- телевізійний напівстаціонар;
- електрообладнання сантехпристроїв, що включає:

- електрообладнання систем опалення, вентиляції та кондиціонування повітря;
- електрообладнання систем водопостачання та каналізації;
- електрообладнання систем протипожежного захисту;
- електрообладнання систем централізованого пилоприбирання;
- автоматизації та контрольно-вимірювальних пристроїв сантехпристроїв;
- диспетчеризації інженерного обладнання;
- електроосвітлення будинку, що включає:
- електроосвітлення комплексів для глядачів та клубного;
- електроосвітлення демонстраційного комплексу;
- електроосвітлення приміщень, що обслуговують сцену, адміністративно-господарських та виробничих приміщень;
- архітектурне підсвічування будинку;
- зовнішнє освітлення.

11.2 При проектуванні електротехнічних систем необхідно керуватися цими Нормами, а також такими чинними нормативними документами та матеріалами: ДБН В.2.5-23; ДСТУ Б А.2.4-4 (ГОСТ 21.101); СНиП 3.05.06; СНиП 3.05.07; СНиП II-4; ВСН 97; ВСН 205/ММСС; ПУЭ; ДНАОП 0.00-1.32; ГОСТ 21.613; РД 34.21.122; ДержСанПІН 239; СанПиН 1757; СанПиН 2152.

11.3 У залах для глядачів місткістю 800 місць і більше, а також у залах для глядачів будь-якої місткості, призначених для дітей, має бути передбачена установка резервного електропостачання для живлення або автоматичного перемикання на неї світильників аварійного (евакуаційного) освітлення та пожежної сигналізації в разі відключення зовнішніх джерел електропостачання. У кінотеатрах із залами будь-якої місткості, які мають два незалежних джерела електропостачання, автономна установка для резервного електропостачання не передбачається.

11.4 Постановочне освітлення чи система постановочного освітлення (СПО) повинні забезпечувати можливість здійснення на сцені об'ємного багатокольорового освітлення акторів та декораційних установок, світлової проекції та світіння флуоресцентних фарб. Склад освітлювальних установок, вибір системи регулювання постановочного освітлення сцен і естрад залежить від при значення будинку чи споруди, його типу і визначається завданням на проектування.

12 ЗВ'ЯЗОК І СИГНАЛІЗАЦІЯ

12.1 Будинки і споруди культурно-видовищних та дозвіллєвих закладів повинні бути обладнані мережами єдиної національної системи зв'язку, телевізійного та проводового мовлення згідно з вимогами ДБН В.1.1-7, ДНАОП 0.00-1.32, ПУЭ, ГОСТ 21.603, ВСН 60, ВБН В.2.2.45-1-2004, ВНТП 212.

12.2 Комплекси споруд, окремі будинки та споруди (або приміщення) можуть бути обладнані мережами та пристроями:

- відомчого зв'язку;
- відомчого телебачення;
- відомчого проводового мовлення;
- сигналізації та регламентації часу;
- прийому супутникового та кабельного телебачення;
- синхронного перекладу мови:
- комп'ютерних мереж;
- системою кінопоказу;
- звукофікації та звукопідсилення вестибюлів, фойє і кулуарів, залу для глядачів та сцени;
- оповіщення про пожежу;
- охоронної сигналізації;
- автоматичної пожежної сигналізації.

12.3 У кінотеатрах і відеозалах, крім систем, які зазначені в 12.2, необхідно також передбачити:

- багатоканальну систему звукофікації залу для глядачів;
- переговорні пристрої у білетних касах.

12.4 При проектуванні клубів і центрів дозвілля, крім систем, які зазначені в 12.2 та 12.3, рекомендується також передбачати:

- системи технологічного командно-переговорного зв'язку і режисерського керування;
  системи телевізійної і радіотрансляції програм зі сцени по приміщеннях будинку та із будинку.

12.5 При проектуванні театрів, крім систем, які зазначені в 12.2, 12.3 та 12.4, необхідно також передбачати:

- систему звукофікації зали та сцени згідно з вимогами 12.7;
- систему звукозапису, що повинна забезпечувати внутрішні потреби;
- технологічне телебачення (для театрів опери та балету, музичних театрів).

12.6 Пристрої систем озвучування можуть бути суміщені з системами пріоритетного оповіщення, у тому числі і централізованого оповіщення про пожежу, за умови забезпечення технічних вимог обладнання систем оповіщення.

12.7 Система звукофікації залу для глядачів має бути запроектована на підставі електроакустичного розрахунку. При цьому запроектована система звукофікації повинна відповідати вимогам, що викладені у таблиці 24.

Таблиця 24

Найменування об'єкта	**Мінімальний рівень звукового тиску в зоні місць для глядачів, дБА**	**Нерівномірність звукового поля в зоні місць для глядачів, дБА**
Зали драматичних театрів	100	6
Зали музично-драматичних театрів	96	6
Зали театрів опери та балету	96	6
Зали театрів музичної комедії	96	6
Кінотеатри, відеокомплекси	96	8
Кіноконцертні зали	100	6

12.8 У драматичних і музично-драматичних театрах повинна бути передбачена можливість відтворення театральних звукових ефектів. За завданням на проектування допускається можливість відтворення театральних звукових ефектів в інших культурно-видовищних і дозвіллєвих закладах.

12.9 Система звукозапису проектується на підставі завдання на проектування і призначена для створення фонограм для спектаклів і концертних програм, а також повинна забезпечувати безпосередній звукозапис спектаклів і концертів.

12.10 Системи технологічного командно-переговорного зв'язку і режисерського керування, система трансляції програм, система технологічного телебачення виконуються на підставі завдання на проектування.

12.11 Системи забезпечення трансляції телевізійних і радіопрограм із будинку виконуються на підставі завдання на проектування.

12.12 Систему автоматичної пожежної сигналізації слід виконувати згідно з вимогами ДБН В.2.5-13 та ДБН В.2.2-9.

12.13 Систему оповіщення про пожежу і управління евакуацією людей слід виконувати відповідно до вимог ДБН В.1.1-7.

12.14 Систему охоронної сигналізації слід виконувати відповідно до "Вимог до установок охоронно-пожежної сигналізації та технічної укріпленості особливо важливих об'єктів".

12.15 Систему оповіщення людей про наявність небезпечних концентрацій паливних газів у повітрі слід виконувати згідно з ДБН В.2.5-20.

13 ТЕХНОЛОГІЧНЕ ОБЛАДНАННЯ ТА ПРИСТРОЇ

13.1 У будинках і спорудах культурно-видовищних та дозвіллєвих закладів слід передбачати технологічне обладнання, яке за своїм призначенням поділяється на:

- відео– та кінотехнологічне обладнання;
- звукотехнічне обладнання;
- механічне обладнання естрад і сцен;
- постановочне освітлення естрад і сцен;
- електроприводи механізмів естрад і сцен;
- підйомно-транспортне устаткування;
- обладнання підприємств громадського харчування;
- меблі стаціонарні та пересувні.

При проектуванні театрів необхідно також передбачати технологічне устаткування виробничих майстерень.

13.2 Розміри та кількість технологічного обладнання, що проектується, визначаються на підставі розробки спеціалізованими організаціями технологічних схем і завдання на проектування, а габарити основного технологічного обладнання колосникових сцен – за додатком М.

13.3 Відео– і кінотехнологічне обладнання включає:

- відео-, кінопроекційне та звуковідтворювальне;
- кіномеханічне, що складається з конструкцій кіноекрана, кашетуючих пристроїв, передекранної завіси та зашторювання світлових прорізів.

13.4 Кінотехнологічне обладнання визначається розрахунком і повинно проектуватися з урахуванням вимог РТМ 19-77, ДНАОП 0.00-1.32, ПУЭ, НАПБ В.0.1.049-97/930, а також вимог цих Норм. Відеотехнологічне обладнання проектується за "Рекомендациями по оснащению видеозалов и видеотек" та завданням на проектування.

13.5 Механічне обладнання естрад і сцен поділяється на:

- портальне (розсувні куліси, портальні рампи);
- верхнє підвісне обладнання (горизонти, завіси, декораційні підйоми, софітні ферми, екран та інші підвісні пристрої);
- нижнє планшетне (люки-провали, круги, кільця, хури, конвеєри, підйомно-опускні та вирівнювальні площадки);
- обладнання для трансформації, яке переміщує певні складові демонстраційного комплексу (ділянки стін, стелі, місця для глядачів тощо);
- обладнання монтажне, яке полегшує подавання і складання елементів оформлення (касетні сейфи, підйомники, талі);
- вбудоване протипожежне механічне обладнання.

13.6 Склад механічного обладнання естрад і сцен залежить від призначення та типу будинку і визначається технологічною схемою, а також завданням на проектування.

13.7 При проектуванні сцен, естрад, які оснащені сценічним механічним обладнанням, необхідно враховувати технічні нормативи "Правила техники безопасности для театров и концертных залов".

13.8 Постановочне освітлення та електроприводи механізмів сцен і естрад слід проектувати з урахуванням вимог ДНАОП 0.00-1.32, ПУЭ, а також вимог цих Норм.

Нормативні величини освітленості естрад і сцен слід приймати згідно з ДБН В.2.5-23.

13.9 Підйомно-транспортне устаткування, призначене для подавання, складування, обробки і переміщення декорацій, реквізиту та інших вантажів, включає в себе вертикальне, горизонтальне, підвісне та підлогове транспортне устаткування.

Тип і номенклатура з технічними характеристиками підйомно-транспортного устаткування визначається відповідно до технологічної частини будинку, що проектується, з урахуванням вимог ДНАОП 0.00-1.02, а також вимог цих Норм.

13.10 Технологічне устаткування для виробничих майстерень у будинках культурно-видовищних та дозвіллєвих закладів визначається їх призначенням, номенклатурою та обсягом робіт, що виконуються, відповідно до завдання на проектування і технологічної схеми.

13.11 Технологічне обладнання підприємств громадського харчування (ресторанів, кафе, їдалень, барів тощо) у будинках культурно-видовищних та дозвіллєвих закладів слід приймати згідно з вимогами СанПиН 42-123-5777 та ДСТУ 4281.

13.12 Нестандартизоване обладнання слід розробляти згідно з ГОСТ 2.103 і ГОСТ 15.001.

14 ПРОТИПОЖЕЖНІ ВИМОГИ

14.1 При проектуванні будинків та споруд культурно-видовищних та дозвіллєвих закладів слід виконувати заходи пожежної безпеки згідно з вимогами ДБН В.1.1-7, ГОСТ 12.1.004. Найбільшу кількість поверхів та найбільшу місткість залів для глядачів слід приймати залежно від ступеня вогнестійкості будинків і споруд згідно з таблицею 25.

Таблиця 25

Будинок або споруда	Ступінь вогнестійкості	Найбільша кількість поверхів	Найбільша місткість залу, місць
Кінотеатри та відеокомплекси:			
цілорічної дії	V	1	До 300
	IIIа, IV	2[1)]	До 400
	IIIа, IVб	2[1), 2)]	До 600
	I-II	Не нормується	Понад 600
сезонної дії [3)]:			
літній закритий	IIIа, IV, V	1	До 600
	III, IIIб	1	Понад 600
літній відкритий	Не обмежується	1	До 600
	III, IIIб	1	Понад 600
Клуб, центр дозвілля	V	1[4)]	До 300
	IIIа, IV	2[1)]	До 400
	III, IIIб	3[1), 2)]	До 600
	I-II	Не нормується	Понад 600
Театр	I-II	Не нормується	

[1)] Зали для глядачів у будинках кінотеатрів IIIа, IIIб і IV ступенів вогнестійкості слід розміщувати на першому поверсі, а в будинках клубів, центрів дозвілля III і IIIб ступенів вогнестійкості – не вище другого поверху.

[2)] При проектуванні будинків IIIб ступеня вогнестійкості з елементами покриття з дерев'яних конструкцій у випадку, коли стіни, колони, сходи та міжповерхові перекриття мають межу вогнестійкості та розповсюдження вогню, як того вимагають будинки II ступеня вогнестійкості, допускається збільшення місткості залу для глядачів, але не більше ніж 1000 місць.

[3)] В разі блокування кінотеатру цілорічної дії з кінотеатром сезонної дії меншого ступеня вогнестійкості між ними повинна бути передбачена протипожежна стіна 1-го типу.

[4)] Будинки клубів та центрів дозвілля V ступеня вогнестійкості з залами для глядачів місткістю до 300 місць, що розташовані на першому поверсі, допускається проектувати двоповерховими за умови, що:
– несучі стіни з дерев'яних колод чи брусів захищені зсередини штукатуркою або обшивками, які за межею розповсюдження вогню відповідають групі М1;
– стіни панелей на дерев'яному каркасі з утеплювачем з неорганічних матеріалів мають обшивки, які за межею розповсюдження вогню відповідають групі М1.

14.2 У підвальних поверхах будинків допускається розміщення, крім приміщень, вказаних у ДБН В.2.2-9, залу ігрових автоматів, приміщення для настільних ігор, репетиційних залів (за кількості відвідувачів у кожному відсіці не більше 100) з влаштуванням не менше двох відокремлених

евакуаційних виходів безпосередньо назовні. При цьому на шляхах евакуації слід передбачати опорядження стін та стелі з негорючих матеріалів.

14.3 У будинках III і IIIб ступенів вогнестійкості в разі розміщення залу для глядачів і фойє на другому поверсі перекриття під ними повинні бути протипожежними 3-го типу.

Перекриття над підвальним і цокольним поверхами в будинках III, IIIа, IIIб, IV і V ступенів вогнестійкості повинні мати межу вогнестійкості не менше REI 45 та групу за межею поширення вогню – М0.

14.4 Горищний простір над залом для глядачів у будинках III, IIIа, IIIб ступенів вогнестійкості слід огороджувати від суміжних просторів протипожежними стінами 3-го типу чи перегородками 1-го типу.

14.5 Несучі конструкції покриттів над сценою та залом для глядачів (ферми, балки, настили тощо) у будинках театрів, а також клубів, центрів дозвілля зі сценами С-2, С-3 і С-5 повинні виконуватися з негорючих матеріалів і мати межу вогнестійкості не менше R30.

14.6 Приміщення технологічного обслуговування демонстраційного комплексу повинні бути вигороджені протипожежними перегородками 1-го типу та перекриттями 3-го типу.

У будинках IV, IVа і V ступенів вогнестійкості приміщення проекційних допускається розташовувати у прибудовах із стінами, перегородками, перекриттями та покриттями, що мають межу вогнестійкості не менше REI 45 (для зовнішніх несучих та самонесучих стін, а також перекриттів), RE 45 (для плит, настилів, прогонів, що є елементами суміщеного покриття). Зазначені конструкції за межею поширення вогню мають відповідати групі М1.

Вікна і отвори з приміщень рирпроекційних на сцену або ар'єрсцену, з кінопроекційних, з приміщень апаратних та світлопроекційних до залу для глядачів повинні бути захищені шторами або заслінками із світлопрозорого матеріалу з межею вогнестійкості не менше Е15.

Вікна і отвори світлопроекційної допускається склити загартованим склом у випадку обладнання її для цілей динамічної проекції.

14.7 Приміщення для массового показу відеофільмів можуть розміщуватися в будинках I и II ступенів вогнестійкості на будь-якому надземному поверсі, а в решті будинків – не вище другого поверху.

14.8 Відеокасети слід зберігати на стелажах або в шафах, виготовлених з негорючих матеріалів. Основний фонд відеокасет необхідно розміщувати у спеціально призначеному для їх зберігання приміщенні. Це приміщення повинно бути вигороджене протипожежними перегородками 1-го типу та перекриттями 3-го типу. Приміщення для зберігання відеокасет слід проектувати так, щоб відеокасети були захищені від впливу сонячних променів, вібрацій і магнітних полів, що утворюються під час роботи розташованих у безпосередній близькості електромоторів, трансформаторів тощо.

14.9 Ширину і довжину шляхів евакуації людей із залів для глядачів та з будинків кінотеатрів, відеокомплексів, театрів, клубів, центрів дозвілля визначають розрахунком за погодженням з органами державного пожежного нагляду залежно від необхідного часу евакуації людей із залів для глядачів, що приймається згідно з таблицею 26. При цьому ширина шляхів евакуації не повинна бути меншою за встановлену ДБН В.1.1-7.

Таблиця 26

Зал для глядачів	**Необхідний час евакуації[1], хв, за об'єму приміщення[2], тис.м^3**			
	до 5	**10**	**20**	**25**
З колосниковою сценою	1,5	2,0	2,5	2,5
Без колосникової сцени	2,0	3,0	3,5	3,7

[1] Вказані величини необхідного часу евакуації із залу для глядачів стосуються будинків I и II ступенів вогнестійкості.

Необхідний час евакуації людей із залів для глядачів будинків та споруд III, IIIа, IIIб, IV ступенів вогнестійкості порівняно з наведеними в таблиці 25 зменшується на 30 %, а із приміщень будинків V ступеня вогнестійкості – на 50%.

Необхідний час евакуації людей з балконів, а також із ярусів, розташованих вище позначки, яка дорівнює половині висоти приміщення, зменшується вдвічі у порівнянні з даними таблиці 25.

Час евакуації людей із залів та фойє чи кулуарів приймається рівним необхідному часу евакуації людей із залів для глядачів, наведеному в таблиці 25, збільшеному на 1 хв. При цьому слід враховувати, що евакуація людей із залів для глядачів, фойє і кулуарів починається одночасно.

[2] При проміжних значеннях об'ємів приміщень необхідний час евакуації глядачів слід визначати за інтерполяцією.

У залах для глядачів, де передбачається трансформація, евакуаційні виходи слід розраховувати, виходячи з максимальної місткості залу для глядачів.

Необхідний час евакуації людей зі сцени (естради) приймається рівним 1,5 хв, а кількість людей, які підлягають евакуації зі сцени (естради), визначається із розрахунку: одна людина на 2 $м^2$ площі планшета сцени (естради).

Необхідний час евакуації людей із будівлі, хв, приймається для будинків ступенів вогнестійкості:

- I і II.....6
- III, IIIа, IIIб і IV 4
- V.....3

У багатозальних будинках евакуаційні виходи з кожного залу повинні забезпечувати евакуацію глядачів у встановлений час, а виходи із будинку повинні бути розраховані на евакуацію сумарної кількості глядачів.

14.10 Незалежно від результатів розрахунку ширина дверних прорізів у залі для глядачів повинна бути не менше 1,2 м і не більше 2,4 м, ширина кулуарів – не менше 2,4 м. Ширина дверного прорізу для виходу з ложі допускається 0,8 м. Двері виходів із залу для глядачів повинні обладнуватись пристроями для самозачинення та ущільненнями у притулах.

14.11 Кількість евакуаційних виходів із залу для глядачів, із фойє, із сцени (естради), з робочих галерей та колосникового настилу, з трюму, оркестрової ями та сейфа згорнутих декорацій слід проектувати не менше двох.

У кінотеатрах цілорічної дії, а також клубах, центрах дозвілля, у залах яких передбачається кінопоказ, шляхи евакуації не допускається проектувати через приміщення, де одночасно можуть перебувати більше ніж 50 осіб.

Допускається влаштування одного виходу (дверей) з амфітеатру чи балкона місткістю 50 місць і менше.

У кінотеатрах сезонної дії без фойє другим евакуаційним виходом із залу допускається вважати вхід до залу для глядачів.

У залах для глядачів місткістю не більше ніж 500 місць з естрадою допускається вважати другим евакуаційним виходом прохід через зал.

З приміщень, в яких можливий або передбачається епізодичний поділ їх на частини шляхом трансформації перегородок, слід передбачати евакуаційні виходи з кожної такої частини.

Виходи із залу для глядачів слід передбачати безпосередньо (починаючи з рівня першого ряду місць для глядачів) у коридори, розподільні кулуари та інші приміщення, що ведуть до сходових кліток із виходами назовні.

Не допускається використання як єдиного шляху евакуації із залу для глядачів проходів угору по амфітеатру залу.

У театрах слід передбачати евакуаційні сходові клітки типу СК1 – не менше двох сходів у комплексі для глядачів та двох – в комплексі приміщень, що обслуговують сцену. Вони повинні мати виходи на горище і покрівлю.

14.12 У комплексі приміщень для глядачів допускається не більше двох евакуаційних сходових кліток типу СК2 за умови влаштування решти евакуаційних сходових кліток (не менше двох) типу СК1.

При розрахунку евакуації сходи типу С2 враховуються лише від рівня підлоги вестибюля до рівня підлоги наступного верхнього поверху. На подальших поверхах з приміщень комплексу для глядачів слід влаштовувати евакуаційні проходи, що ведуть до сходових кліток типу СК1 поза межами фойє та вестибюлів зі сходами типу С2.

14.13 В апаратних та світлопроекційних повинні влаштовуватися тамбури, які виконуються з негорючих матеріалів з дверима, обладнаними пристроями для самозачинення й ущільненнями у притулах.

14.14 Сценічна коробка повинна мати двоє зовнішніх сходів типу С3, що доведені до покрівлі і сполучаються з робочими галереями та колосниками.

Для евакуації з робочих галерей та колосників допускається передбачати зовнішні сходи типу С3 за відсутності колосникових сходових кліток.

14.15 Між залом для глядачів і сценою повинна передбачатися протипожежна стіна 1-го типу.

Проріз будівельного порталу сцен театрів, клубів, центрів дозвілля з залами місткістю 800 і більше місць має бути захищений протипожежною завісою 1-го типу.

Межа вогнестійкості протипожежної завіси визначається за ознаками групи матеріалів RI. Протипожежна завіса повинна виготовлятися з негорючих матеріалів, що не виділяють під час горіння (нагріву) токсичних продуктів, які відповідають групам ТІ, Т2.

Полотно протипожежної завіси повинно перекривати проріз будівельного порталу з бічних сторін на 0,4 м і вгорі на 0,2 м і бути газонепроникним. Герметизація місць прилягання завіси до портальної стіни повинна забезпечуватися влаштуванням лабіринтних ущільнень, піскових затворів тощо.

14.16 Протипожежна завіса повинна рухатися від дії власної сили ваги зі швидкістю не менше 0,2 м/с. Дистанційне керування рухом завіси повинно здійснюватися з трьох місць: з приміщення пожежного поста, з планшета сцени та з приміщення лебідки протипожежної завіси.

Завіса повинна бути оснащеною звуковою і світловою сигналізацією, що оповіщає про її рух (підйом чи спуск).

14.17 Дверні прорізи в протипожежній стіні на рівні трюму і планшета сцени, а також виходи з колосникових сходів до трюму та на сцену повинні захищатися протипожежними тамбур-шлюзами 1-го типу.

14.18 У прорізах складів декорацій із боку сцени та карманів повинні передбачатися протипожежні двері 1-го типу, у колосникових сходах – 2-го типу.

14.19 Складські приміщення, комори, майстерні, приміщення для монтажу станкових та об'ємних декорацій, камера пиловидаляння, вентиляційні камери, приміщення лебідок протипожежної завіси і димових люків, насосні з пожежними насосами, акумуляторні, трансформаторні підстанції, електрощитові повинні мати протипожежні перегородки 1-го типу, перекриття 3-го типу і двері (ворота) 2-го типу.

Розміщення зазначених приміщень під залом для глядачів і планшетом сцени не допускається, за винятком сейфа згорнутих декорацій (під сценою, ар'єрсценою), лебідок протипожежної завіси та димових люків, підйомно-спускних пристроїв без маслонаповненого обладнання.

Проріз сейфа слід захищати протипожежними дверима, люками 2-го типу.

14.20 Із залів місткістю 300 місць і більше та з приміщень площею більше 200 м без природного освітлення з наявністю горючих матеріалів, а також з приміщень із світлопрозорим заповненням прорізів (склом або склоблоками) слід передбачати димовидаляння. Площа шахт визначається розрахунком, але повинна бути не менше 0,2 % від площі підлоги приміщення.

У будинках IV і V ступенів вогнестійкості в разі використання електродвигунів у закритому виконанні, а пускових апаратів і щитів у металевих кожухах огороджувальні конструкції вентиляційних камер слід передбачати з межею вогнестійкості REI 45 (для стін, перекриттів), EI 45 (для перегородок) та з межею поширення вогню, що відповідає групі М1.

14.21 Каркас надбудов над негорючими несучими конструкціями балконів, амфітеатру і партеру залу для глядачів, які необхідні для створення потрібного уклону або східчастої підлоги, повинен виконуватися з негорючих матеріалів.

Пустоти, що утворюються під надбудовами, повинні бути поділені діафрагмами на відсіки площею не більше 100 м^2. Якщо висота пустот перевищує 1,2 м, необхідно передбачати входи для їх огляду.

14.22 Несучі елементи планшета сцени (прогони, балки, консолі, стояки) повинні виконуватись з негорючих матеріалів.

Настил по цих елементах, а також колосниковий настил робочих галерей допускається виконувати з деревини, що оброблена засобами вогнезахисту, які забезпечують І групу вогнезахисної ефективності згідно з ГОСТ 16363.

14.23 Каркаси та заповнення каркасів підвісних стель над залами для глядачів у будинках та спорудах культурно-видовищних та дозвіллєвих закладів повинні виконуватися з негорючих матеріалів.

У залах для глядачів місткістю до 800 місць заповнення каркасів допускається передбачати з матеріалів груп горючості Г1, Г2.

Отвори в суцільній підвісній стелі для встановлення гучномовців, світильників люмінесцентного освітлення та іншого обладнання повинні бути захищені зверху протипожежними люками 2-го типу.

14.24 В разі розміщення над залом для глядачів інших приміщень (репетиційні зали, живописно-декораційна майстерня тощо) огороджувальні конструкції (стіни, перегородки) цих приміщень повинні мати вогнестійкість не менше ніж REI 45 (для стін), EI 45 (для перегородок). Зазначені конструкції за межею розповсюдження вогню мають відповідати групі М1.

Приміщення для освітлення сцени, розташовані в межах габариту перекриття залу для глядачів, повинні відокремлюватися перегородками з межею вогнестійкості не менше EI 45.

14.25 У залі для глядачів та інших приміщеннях допускається влаштування штучних килимових покриттів, які за токсичністю продуктів горіння відповідають групам ТІ, Т2, за димоутворювальною здатністю – групам Д1, Д2 (за ГОСТ 12.1.044), а за поширенням полум'я поверхнею – групам РП1, РП2 (за ДСТУ Б В.2.7-70) за умов надійного їх кріплення до основи з негорючого матеріалу.

Килимові покриття, що застосовуються на шляхах евакуації, повинні відповідати вимогам ДБН В.1.1-7.

14.26 Огороджувальні конструкції оркестрової ями повинні виготовлятися з негорючих матеріалів.

Деревина, що використовується для опорядження внутрішніх поверхонь та для настилу підлоги, повинна оброблятися засобами вогнезахисту, що забезпечують І групу вогнезахисної ефективності згідно з ГОСТ 16363.

14.27 В покритті над сценою повинні влаштовуватися димові люки. Площа живого перерізу люків визначається розрахунком чи приймається такою, що дорівнює 2,5 % площі колосникової сцени на кожні 10 м висоти від підлоги трюму до покриття сцени.

Клапани люків повинні відкриватися під дією власної ваги в разі вивільнення від пристроїв, що їх утримують, при цьому слід враховувати сили змерзання кромок по периметру клапана, які приймаються 0,3 кН/м.

Лебідка або пристрої для відкривання, які обслуговують клапани люків, повинні мати дистанційне керування з планшета сцени, з приміщення пожежного поста-диспетчерської та приміщення цієї лебідки.

Надбудова над димовими люками повинна виконуватися з негорючих матеріалів, а клапани – з негорючих матеріалів або матеріалів груп горючості Г1, Г2.

14.28 Приміщення пожежного поста-диспетчерської повинно мати природне освітлення, розташовуватися на рівні планшета сцени (естради) або поверхом нижче, але поблизу безпосереднього виходу назовні. Площа приміщення пожежного поста-диспетчерської визначається для сцен:

- С-1 ÷ С-3; С-5;Е-3 ÷ Е-6

  за місткості залу для глядачів 500 місць і більше .....15м^2;

- С-5 ÷ С-6 ..... 22 м^2;
- С-7 ÷ С-8 .....25-27 м^2;
- С-9.....32 м^2.

14.29 Будинки і споруди культурно-видовищних та дозвіллєвих закладів повинні бути обладнані автоматичною пожежною сигналізацією, установками пожежогасіння (відповідно до вимог ДБН В.2.5-13 і ДБН В.2.2-9) і централізованою системою оповіщення про пожежу згідно з вимогами ДБН В.1.1-7.

В експозиційних залах та фондосховищах музеїв рекомендується застосовувати вуглекислотне пожежогасіння.

14.30 Сховища музею повинні бути ізольовані від інших приміщень протипожежними стінами 1-го типу. Стіни всередині сховища повинні мати межу вогнестійкості не менше ніж REI 120. Ширина проходів у сховище приймається не менше 0,9 м, а головних проходів – 2,5 м.

14.31 Витрати води на зовнішнє пожежогасіння слід приймати згідно з вимогами СНиП 2.04.02.

Для літніх відкритих кінотеатрів у випадку відсутності зовнішніх мереж для пожежогасіння допускається передбачати природні, штучні водойми, резервуари з влаштуванням під'їзду до них мотопомп або пожежних машин.

14.32 Внутрішній протипожежний водопровід слід передбачати в будинках:

- кінотеатрів та клубів, центрів дозвілля з естрадами за місткості залу для глядачів до 700 місць включно – пожежними кранами; більше 700 місць за наявності колосників – пожежними кранами та дренчерними установками згідно з вимогами 14.40 цих Норм;
- клубів, центрів дозвілля зі сценами розмірами: 12,5 х 7,5 м; 15 х 7,5 м; 18 х 9 м та 21 х 12 м за місткості залу для глядачів до 700 місць – пожежними кранами та дренчерними установками;
- клубів, центрів дозвілля зі сценами розмірами:18 х 9 м, 21 х 12 м за місткості залу для глядачів більше 700 місць, зі сценами 18 х 12 м, 21 х 15м незалежно від місткості, а також у театрах – пожежними кранами, дренчерними та спринклерними установками;
- демонстраційних комплексів театрів місткістю 600 місць та більше зі сценами панорамного, тристороннього та центрального типів – установками автоматичного пожежогасіння.

14.33 У виробничих приміщеннях та резервних складах, що розміщуються в окремому корпусі на ділянці будинку театру, або при розташуванні підсобно-виробничих приміщень у будинку театру слід передбачати внутрішні пожежні крани та спринклерні установки згідно з вимогами 14.35 і 14.42 цих Норм.

В разі розміщення виробничих приміщень та резервних складів в окремому корпусі поза ділянкою будинку театру спринклерні установки передбачаються згідно з вимогами 14.42 цих Норм, а витрата води пожежними кранами приймається згідно з вимогами СНиП 2.04.01.

14.34 Витрати води для внутрішнього пожежогасіння з пожежних кранів слід приймати в будинках:

- кінотеатрів, клубів, центрів дозвілля з естрадами за місткості залу для глядачів до 300 місць включно – два струменя не менше 2,5 л/с, більше 300 місць – два струменя з витратою не менше 5 л/с кожна;
- клубів, центрів дозвілля зі сценами і театрів незалежно від місткості – два струменя не менше 2,5 л/с і два струменя з витратою не менше 5 л/с кожний.

14.35 Пожежні крани встановлюють біля входів до залу для глядачів і на сцену чи естраду, біля входів на сходові площадки.

У будинках клубів, центрів культури та дозвілля зі сценами розмірами 18 х 12 м, 21 х 12 м, 21 х 15 м, а також у будинках театрів додаткові пожежні крани діаметром 65 мм зі сприском 19 мм та довжиною рукава 10 м встановлюють на планшеті сцени.

Пожежні крани діаметром 50 мм зі сприском 16 мм та довжиною рукава 10 м встановлюють на колосниках та робочих галереях; те саме в решті приміщень театрів – з довжиною рукава 20 м.

14.36 На планшеті сцени за його площі до 500 м^2 встановлюють три, а за більшої площі – чотири пожежних крани.

На кожній робочій галереї та колосниках розміщують не менше двох пожежних кранів, по одному з правого та лівого боку сцени.

Влаштування кранів допускається відкрито, без шаф.

14.37 Пожежні крани слід розташовувати таким чином, щоб будь-яка точка приміщення зрошувалася двома струменями.

14.38 Внутрішня мережа пожежних кранів повинна бути кільцевою та приєднуватися двома вводами як до зовнішньої мережі, так і до розподільної гребінки спринклерної та дренчерної систем. Розподільні засувки на мережі встановлюють з розрахунку відключення ділянок, що мають не більше двох відгалужень. В основі стояків, що мають більше двох пожежних кранів, влаштовують вентилі або засувки.

14.39 Вільний напір у пожежних кранах слід передбачати таким, щоб отримуваний компактний струмінь зрошував найбільш високу частину розрахункового приміщення. Напір у пожежних кранах на планшеті сцени повинен забезпечувати отримання компактних струменів висотою, що на 2 м перевищує відстань від планшета до колосникового настилу.

14.40 Дренчерні зрошувачі встановлюють під колосниками сцени та ар'єрсцени, під нижнім ярусом робочих галерей та нижніми перехідними містками, що їх з'єднують, в сейфі згорнутих декорацій та в усіх прорізах сцени, включаючи прорізи порталу, карманів та ар'єрсцени і виходів із них, а також частини трюму, що зайнята конструкціями вбудованого обладнання сцени та підйомно-опускних пристроїв.

Зрошення протипожежної завіси слід передбачати з боку сцени.

14.41 Спринклерними установками обладнуються: покриття сцени та ар'єрсцени, всі робочі галереї та перехідні містки, крім нижніх, трюм (крім вбудованого обладнання сцени), кармани сцени, ар'єрсцена, а також приміщення, що перераховані в 14.19, за винятком приміщень фондосховищ (де слід застосовувати газові, порошкові або аерозольні системи), вентиляційних камер, трансформаторної підстанції, акумуляторних, сейфа згорнутих декорацій, приміщень лебідок протипожежної завіси, димових люків та насосної з пожнасосами.

14.42 Розміщення дренчерних та спринклерних зрошувачів провадять виходячи з таких умов:

- площа підлоги, що захищається одним зрошувачем, приймається не більше 9 м^2 за середньої інтенсивності зрошування не менше 0,1 л/с на 1 м^2 площі підлоги;
- витрата води на зрошування прорізів сцени приймається 0,5 л/с на 1 м прорізу, на зрошення порталу сцени – не менше 0,5 л/с на 1 м ширини порталу за його висоти до 7,5 м та 0,7 л/с на 1 м за висоти більше 7,5 м.

Вільний напір у найбільш віддаленому і високорозташованому зрошувачі повинен бути не менше 500 гПа (5 м вод. ст.).

В одному будинку діаметр вихідних отворів в усіх зрошувачах повинен бути однаковим.

14.43 Керування дренчерними установками слід передбачати:

- електричне або гідравлічне з двох місць на планшеті сцени та з приміщення пожежного поста – для секцій захисту сцени, ар'єрсцени та сценічних прорізів;
- дистанційне електричне або гідравлічне зі вказаних вище місць та автоматичне від датчиків на вузлі керування спринклерами сцени – для дренчерної завіси сценічного порталу;
- дистанційне з приміщення пожежного поста та установки розподільчої гребінки – для секції захисту сейфа згорнутих декорацій.

14.44 Дренчери колосників сцени та ар'єрсцени, нижнього ярусу робочих галерей та перехідних містків, що сполучають їх, об'єднують в одну або декілька секцій.

Дренчери над дверними прорізами сцени і прорізом ар'єрсцени об'єднують в одну секцію. Дренчери порталу сцени та сейфа згорнутих декорацій виділяють у дві окремі секції.

14.45 Спринклери, що встановлюють на сцені, ар'єрсцені, в бічних карманах, трюмі сцени, слід об'єднувати в одну секцію з окремим керуванням. Допускається приєднання пожежних кранів на сценічних робочих галереях до стояків спринклерної системи сцени.

14.46 Сумарна розрахункова витрата води приймається більшою з двох випадків роботи засобів внутрішнього пожежогасіння:

- спринклерів сцени (покриття сцени, всі робочі галереї та перехідні містки), одночасної дії двох пожежних кранів на планшеті сцени з загальною витратою не менше 10 л/с та двох кранів на верхніх робочих галереях із загальною витратою 5 л/с, а також роботи секції дренчерів порталу сцени;
- усіх дренчерів під колосниками сцени та ар'єрсцени, нижнім ярусом робочих галерей та перехідними містками, що їх з'єднують, одночасної дії двох пожежних кранів на планшеті сцени з загальною витратою не менше 10 л/с та двох кранів на верхніх робочих галереях з витратою 5 л/с, а також роботи секції дренчерів порталу сцени.

14.47 У тих випадках, коли напору в зовнішній мережі недостатньо для забезпечення розрахункової роботи протипожежних пристроїв, слід передбачати встановлення насосів, пуск яких слід проектувати:

- дистанційним від кнопок біля пожежних кранів – за відсутності спринклерних та дренчерних пристроїв;
- автоматичним – за наявності спринклерних та дренчерних пристроїв з дистанційним дублюванням (для пуску та зупинки) із приміщень пожежного поста та насосної.

14.48 Пожежні насосні агрегати повинні мати стовідсотковий резерв і встановлюватися в окремих опалюваних приміщеннях, що мають виходи безпосередньо назовні або до сходової клітки. У будинках кінотеатрів та клубів, центрів дозвілля, обладнаних тільки пожежними кранами, допускається встановлення насосів у котельній.

14.49 Для приєднання рукавів пересувних пожежних насосів від напірної лінії між насосами та розподільною гребінкою спринклерної та дренчерної установок повинні бути виведені назовні два патрубки діаметром 80 мм із зворотними клапанами, керованою засувкою, що відкривається зовні будинку, та стандартними з'єднувальними пожежними головками.

14.50 У випадку, якщо потужність зовнішніх водопровідних мереж недостатня для подавання розрахункової витрати води на пожежогасіння або при приєднанні вводів до тупикових ділянок мережі, необхідно передбачати влаштування підземних резервуарів, ємкість яких повинна забезпечувати:

- роботу розрахункової кількості внутрішніх пожежних кранів з розрахунковою витратою протягом трьох годин;
- роботу спринклерних або дренчерних установок із розрахунковою витратою води протягом однієї години;
- витрату води на зовнішнє пожежогасіння протягом трьох годин.

14.51 Установки автоматичної пожежної сигналізації необхідно влаштовувати відповідно до додатка С ДБН В.2.2-9.

Примітка. При проектуванні унікальних культурно-видовищних та дозвіллєвих закладів необхідні узгодження завдання на проектування з територіальними органами державного пожежного нагляду.

14.52 Сигналізатори довибухонебезпечних концентрацій паливних газів у повітрі необхідно встановлювати відповідно до ДБН В.2.5-20 "Газопостачання".

14.53 Вихід із кінопроекційного комплексу приміщень та із світлопроекційної передбачається відповідно до НАПБ В.01.049-97/930.

ДОДАТОК А
(довідковий)

ПЕРЕЛІК
основних нормативних документів, на які є посилання в цих Нормах[1]

	Містобудування. Планування і забудова міських і сільських поселень.
ДБН 360-92360-92**	Склад, порядок розроблення, погодження та затвердження проектної документації для будівництва.
ДБН А.2.2-3-2004	Планування і забудова сільських поселень.
ДБН Б.2.4-1-94	Будинки та споруди на підроблюваних територіях та просідаючих ґрунтах.
ДБН В.1.1-5-2000	Пожежна безпека об'єктів будівництва.
	Громадські будинки та споруди. Основні положення.
ДБН В.1.1-7-2002	Спортивні та фізкультурно-оздоровчі споруди.
ДБН В.2.2-9-99	Пожежна автоматика будинків і споруд.
ДБН В.2.2-13-2003	Газопостачання.
ДБН В.2.5-13-98	Проектування електрообладнання об'єктів цивільного призначення.
ДБН В.2.5-20-2001	
ДБН В.2.5-23-2003	Основні вимоги до робочої документації.
ДСТУ Б А.2.4-4-99 (ГОСТ 21.101-97)	Матеріали будівельні. Метод випробувань на поширення полум'я.
ДСТУ Б В.2.7-70-98 (ГОСТ 30444-97)	Заклади ресторанного господарства. Класифікація.
ДСТУ 4281-2004	Строительная теплотехника.
СНиП II-3-79**	Естественное и искусственное освещение.
СНиП II-4-79	Строительство в сейсмических районах.
СНиП II-7-81*	Здания и сооружения. Защита от шума.
СНиП II-12-77	Каменные и армокаменные конструкции.
СНиП II-22-81	Стальные конструкции.
СНиП II-23-81*	Деревянные конструкции.
СНиП II-25-80	Строительная климатология и геофизика.
СНиП 2.01.01-82	Нагрузки и воздействия.
СНиП 2.01.07-85	Инженерная защита территорий, зданий и сооружений от опасных геологических процессов. Основные положения проектирования.
СНиП 2.01.15-90	Основания зданий и сооружений. Бетонные и железобетонные конструкции.
СНиП 2.02.01-83	
СНиП 2.03.01-842.03.01-84*	

[1] Рекомендовані матеріали, які використовуються у цих Нормах, наведені у додатку Н.

СНиП 2.03.03-85	Армоцементные конструкции.
СНиП 2.03.06-85	Алюминиевые конструкции.
СНиП 2.04.01-85	Внутренний водопровод и канализация зданий.
СНиП 2.04.02-84	Водоснабжение. Наружные сети и сооружения.
СНиП 2.04.05-91	Отопление, вентиляция и кондиционирование.
СНиП 2.04.07-86	Тепловые сети.
СНиП 3.05.01-85	Внутренние санитарно-технические системы.
СНиП 3.05.06-85	Электротехнические устройства.
СНиП 3.05.07-85	Системы автоматизации.
ВСН 52-86/ Госгражданстрой	Установки солнечного горячего водоснабжения. Нормы проектирования.
ВСН 60-89/ Госкомархитектуры	Устройство связи, сигнализации и диспетчеризации инженерного оборудования жилых и общественных зданий. Нормы проектирования.
ВСН 62-91/ Госкомархитектуры	Проектирование среды жизнедеятельности с учетом потребностей инвалидов и маломобильных групп населения.
ВСН 97-83/ Минэнерго СССР	Инструкция по проектированию городских и поселковых электросетей.
ВСН 205-84/ ММСС СССР	Инструкция по проектированию электроустановок, систем автоматизации технологических процессов.
ВНТП-212-86/ Минсвязи СССР	Ведомственные нормы технологического проектирования предприятий радиосвязи, радиовещания и телевидения. Передающие и приемные радиостанции и радиотелевизионные ретрансляторы.
ВБН В.2.2.45-1-2004	Проектування теплокомунікацій. Лінійно-кабельні споруди.
ДНАОП 0.00-1.02-99	Правила будови та безпечної експлуатації ліфтів.
ДНАОП 0.00-1.32-01	Правила будови електроустановок. Електрообладнання спеціальних установок.
ПУЭ	Правила устройства электроустановок. – М., 1986 г.
ГОСТ 2.103-68* (СТ СЭВ 208-75)	Стадии разработки.
ГОСТ 12.1.004-91	ССБТ. Пожарная безопасность. Общие требования.
ГОСТ 12.1.044-89.	ССБТ. Пожаровзрывоопасность веществ и материалов. Номенклатура показателей и методы их определения.
ГОСТ 15.001-88	Продукция производственно-технического назначения.
ГОСТ 16363-98	Средства огнезащиты для древесины. Методы определения огнезащитных свойств.
ГОСТ 21.603-80	СПДС. Связь и сигнализация.
ГОСТ 21.613-88	СПДС. Силовое электрооборудование.
ГОСТ 27751-88 (СТ СЭВ 384-87)	Надежность строительных конструкций и оснований. Основные положения по расчету.

СТ СЭВ 4867-84	Защита от шума. Звукоизоляция ограждающих конструкций. Нормы.
РД 34.21.122-87/ Минэнерго, Госстрой	Инструкция по устройству молниезащиты зданий и сооружений.
РТМ 19-77-77	Руководящий технический материал. Развитие и техническое оснащение киносети. – М., 1977.
СН 548-82	Инструкция по проектированию библиотек. – М., 1983.
ДержСанПіН 173-96	Державні санітарні правила планування та забудови населених пунктів.
ДержСанПіН 239-96	Державні санітарні норми і правила захисту населення від впливу електромагнітних випромінювань.
СанПиН 1757-77	Санитарно-гигиенические нормы допустимой напряженности электрического поля.
СанПиН 2152-80	Санитарно-гигиенические нормы допустимых уровней ионизации воздуха производственных и общественных помещений.
СанПиН 2605-82	Санитарные нормы и правила обеспечения инсоляцией жилых и общественных зданий и территории жилой застройки.
СанПиН 3077-84	Санитарные нормы допустимого шума в помещениях жилых и общественных зданий и на территории жилой застройки.
СанПиН 42-123-5777-91	Санитарные правила для предприятий общественного питания, включая цехи и предприятия, вырабатывающие мягкое мороженое.
НРБУ-97	Норми радіаційної безпеки України. Державні гігієнічні нормативи.
НАПБ В.0.1.049-97/930	Правила пожежної безпеки у сфері кінематографії (кіновиробництва, кінопрокатних організацій, кіномереж).
	Правила техники безопасности для театров и концертных залов. –М., 1981.

ДОДАТОК Б
(обов'язковий)

ТЕРМІНИ ТА ВИЗНАЧЕННЯ ПОНЯТЬ

Авансцена – передня частина сценічного майданчика (між рампою і завісою).

Арена – ігровий майданчик, що знаходиться в загальному об'ємі залу для глядачів.

Ар'єрсцена – задня частина сцени, розташована за основним планшетом сцени.

Багатозальний кінотеатр – багатофункціональний будинок (комплекс), до складу приміщень якого входять декілька (три і більше) зали для кінопоказу з об'єднаним або окремим комплексом для глядачів та кінопроекційним комплексом.

Відеозал – зал, призначений для демонстрації програм, кіно-, відеофільмів, записаних на відеоносії: касети, диски тощо.

Відеокомплекс – багатофункціональний будинок або група приміщень, до складу яких входять зали з проекційною, зали з моніторами і відеокабінами, відеотеки, відеокафе, пункт кабельного відеопрокату. До їх складу також можуть бути включені різноманітні приміщення для проведення активного дозвілля.

Відеотека – будинок або група приміщень, призначені для приймання та видачі відеоносіїв із записами відеопрограм.

Дозвіллєвий клуб – багатофункціональний будинок або група приміщень, призначені для проведення дозвілля у житловій групі, кварталі (мікрорайоні) міста, селища, сільського поселення тощо.

Естрада – частина залу для глядачів, призначена для естрадних і концертних виступів. Естрада може бути відокремлена від залу для глядачів портальною стіною з відкритим прорізом або знаходитися в загальному об'ємі з залом для глядачів.

Колосниковий настил – перекриття над ігровим майданчиком сцени з ар'єрсценою, яке виготовлене у вигляді спеціальних дерев'яних решіток.

Надколосниковий простір – простір, що знаходиться над колосниковим настилом.

Планшет сцени – спеціальна підлога ігрового майданчика основної частини сцени.

Постановочне освітлення – освітлення, призначене для світлового оформлення театральних постановок, концертів, естрадних та циркових вистав.

Рампа – невеликий бар'єр на передній частині сцени, який приховує від публіки освітлювальну аппаратуру.

Сейф згорнутих декорацій – склад згорнутих м'яких декорацій, призначений для зберігання живописних фонових декорацій – панорам, горизонтів, задників тощо, згорнутих у скатки. Сейф розташовується під сценою або ар'єрсценою. Касетний сейф – різновид сейфа згорнутих декорацій, що являє собою металеву просторову конструкцію з полицями, що піднімається за допомогою лебідки із шахти сейфа.

Спеціалізований кінотеатр – кінотеатр з нетрадиційними видами кінопроекції: широкоформатна, системи IMAX, кінопанорама, циркорама, сферична, стерео, з безперервним кінопоказом, а також дитячий.

Спеціалізований театр – театр з нетрадиційним демонстраційним комплексом або комплексом для глядачів. До цього типу відносяться театри багатожанрові, гастрольні, ляльок (верхових та маріонеткових), пантоміми, звірів, акватеатри, а також дитячі та молодіжні.

Сцена – спеціально обладнана частина будинку, призначена для показу спектаклів різноманітних жанрів. Залежно від розміщення ігрового простору та обладнання сцени поділяються на такі типи: глибинна колосникова, панорамна, трьохпортальна, кільцева, центральна, дисперсна, сцена, що трансформується, а також різноманітні поєднання цих різновидів.

До складу традиційної глибинної колосникової сцени входять: основна ігрова частина (планшет сцени), що сполучається з залом для глядачів портальним прорізом, авансцена, ар'єрсцена (в окремих випадках), бічні кармани, об'єднані прорізами в стінах з основною ігровою частиною сцени, а також трюм, колосниковий і надколосниковий простори.

Сценічний підйом – механізм, призначений для підйому та спускання декорацій, софітів, завіс та іншого сценічного обладнання.

Технічні апаратні – приміщення, у яких розміщуються освітлювальні та проекційні прилади, пристрої керування постановочним освітленням і зв'язком, електроакустичні та кінотехнологічні пристрої та інші механізми.

Трюм – приміщення для нижньої механізації сцени, що знаходиться під її планшетом. Трюми можуть бути одноярусними та багатоярусними.

Центр дозвілля – багатофункціональний будинок, призначений для проведення дозвілля всіх соціальних груп населення з наданням їм різноманітних можливостей активної творчої участі без спеціальної підготовки і відбору, а також театрально-концертної діяльності в спеціально обладнаних залах із комплексом приміщень обслуговування.

ДОДАТОК В
(рекомендований)

ПЕРЕЛІК КУЛЬТУРНО-ВИДОВИЩНИХ ТА ДОЗВІЛЛЄВИХ ЗАКЛАДІВ, ЯКІ РОЗМІЩУЮТЬСЯ В МІСЬКИХ ТА СІЛЬСЬКИХ ПОСЕЛЕННЯХ

Найменування закладу	**Одиниця виміру**	**Місткість залежно від містобудівного призначення**			
		загально-міські	**районні у містах**	**сільські в центрах обслугову-вання групи поселень**	**сільські**
Кінотеатр цілорічної та сезонної дії:	К-сть місць у залі для глядачів				
цілорічної дії та сезонний закритий	-"–	300-1500	200-700	–	–
сезонний відкритий	-"–	100-1500	–	–	–
Відеокомплекс:					
відеозал	-"–	80-100	50-100	50-100	25-100
Театр:					
у великому демонстраційному комплексі	-"–	300-1500	–	–	–
у малому демонстраційному комплексі	-"–	100-500	–	–	–
Клуб:	К-сть відвідув. К-сть місць у залах				
за місцем проживання	-"–	–	100-300 50-200	–	–
з універсальним концертно-танцювальним залом	-"–	–	–	–	125-400 100-300
Центр дозвілля:	-"–				
з театрально-концертним залом	-"–	1000-1500 200-1000	–	–	–
з кіноконцертним залом	-"–	–	–	150-1250 100-700	150-650 100-300
у складі багатофункціональних	-"–	–	–	–	200-500

комплексів					100-300
з універсальним концертно-танцювальним залом	-"–	500-1000 200-500	300-700 100-300	–	60-250 125-300

Примітка 1. Міські кінотеатри поділяються на кінотеатри загальноміського та районного призначення.

Примітка 2. Приміщення для відеопоказу можуть бути включені до складу громадських центрів міст і селищ усіх рівнів обслуговування, а також кооперуватися з кінотеатрами, клубами, центрами дозвілля й іншими закладами культури та громадського обслуговування.

ДОДАТОК Г
(рекомендований)

ВИМОГИ ДО ЗАБЕЗПЕЧЕННЯ ПЕРЕСУВАННЯ ІНВАЛІДІВ, ЩО КОРИСТУЮТЬСЯ КРІСЛАМИ-КОЛЯСКАМИ

Г. 1 В будинках і спорудах культурно-видовищних та дозвіллєвих закладів слід забезпечувати можливість вільного доступу інвалідів у кріслах-колясках до всіх приміщень комплексу для глядачів і залу для глядачів.

Г.2 На відкритих стоянках автомобілів слід виділяти місця для автомобілів інвалідів, при цьому ширина місця повинна бути не менше 3,5 м.

Г.3 Поздовжній уклон пішохідних доріжок і тротуарів, якими можуть користуватися інваліди у кріслах-колясках, повинен бути не більше 5 %, а поперечний – не більше 1 %. Якщо уклон перевищує вказану межу, то передбачаються спеціальні доріжки чи пандуси.

Г.4 Пішохідні доріжки, сходи і тротуари повинні бути з твердим шорстким покриттям, яке при намоканні не стає слизьким.

Г.5 По обидва боки пандуса або сходового маршу, призначеного для пересування інвалідів, слід передбачати огорожу заввишки не менше 0,9 м із поручнями. По зовнішніх краях пандуса необхідно передбачати бортики заввишки не менше 0,05 м.

Біля входу до будинку слід передбачати дублюючий підйом за допомогою пандуса з перилами і площадку згідно з вимогами ДБН В.2.2-9.

Г.6 У будинку на шляху руху інвалідів у кріслах-колясках двері слід передбачати розсувними автоматичними. Ширина дверного прорізу повинна бути не менше 0,9 м.

Г.7 У комплексі для глядачів слід передбачати ліфти з дверним прорізом завширшки не менше 0,9 м.

Г.8 В усіх культурно-видовищних та дозвіллєвих будинках повинні передбачатися, як мінімум, дві одномісні вбиральні (чоловіча і жіноча), розраховані на користування інвалідами в кріслах-колясках, чи спеціальні кабіни в багатомісних вбиральнях. Розміри кабіни не менше 1,65 х 1,80 м, при цьому параметри для розміщення крісла-коляски – 0,90 х 1,5 м. Одну з кабін слід обладнувати вертикальними поручнями з боків кабіни і гачками для милиць інвалідів, що використовують опорні пристрої. Чоловічу і жіночу кабіни не слід розміщувати поруч.

У чоловічому туалеті не менше одного пісуара слід встановлювати на висоті не більше 0,4 м від підлоги й обладнувати його вертикальними поручнями.

В умивальних туалетів не менше однієї раковини слід встановлювати на висоті не більше 0,8 м від підлоги.

Г.9 У залі (залах) для глядачів слід передбачати місця з розрахунку 3 % від місткості залу (залів) для інвалідів у кріслах-колясках.

Г.10 При проектуванні культурно-видовищних та дозвіллєвих закладів необхідно виконувати вимоги ВСН 62.

ДОДАТОК Д
(рекомендований)

СКЛАД КОМПЛЕКСІВ ТА ГРУП ПРИМІЩЕНЬ ТЕАТРІВ

1 Приміщення комплексу для глядачів (див. розділи 4, 5, 6).

2 Приміщення демонстраційного комплексу (див. розділ 3):

- зал для глядачів (3.3-13);
- сцена, авансцена, ар'єрсцена, кармани, оркестрова яма, трюм;
- приміщення технологічного забезпечення сцени, у тому числі:
  - приміщення звукофікації та зв'язку:
    звукоапаратна, кабіна диктора (кабіна перекладача);
    в театрах музичної комедії, опери та балету – також ложа звукооператора;
  - електротехнічні приміщення:
    світлопроекційна (3.29-3.30), світлоапаратна (3.32), ложі освітлювальні фронтальні та бічні (3.24—3.26; 3.28), приміщення виносного софіта – у просторі над залом для глядачів (3.27), рирпроекційна (3.31), тиристорна (3.33) поблизу сцени (для електроприводів протипожежної завіси – на площі трюму за проектом), щитові.

3 Приміщення, які обслуговують сцену, у тому числі:
- приміщення для творчого персоналу:
  - артистичні вбиральні, приміщення для очікування виходу на сцену, чергові костюмерні, чергові гримерно-перукарські, помічників режисера, для відпочинку артистів, кімната для куріння та санітарні вузли при сцені, санітарні вузли і душові; у театрах музичної комедії, опери та балету також: відпочинку та переодягання музикантів, відпочинку диригента, інспектора оркестру, для занять музикантів та настроювання інструментів, комора для музичних інструментів, бібліотека для нот;
- репетиційні приміщення:
  - репетиційні зали, допоміжні приміщення при репетиційних залах для занять артистів, фонотека, відеотека, апаратна звукозапису; у театрах музичної комедії, опери та балету – також студія звукозапису;
- приміщення для технічного персоналу:
  - постановочної частини, художника по світлу, відпочинку монтувального персоналу сцени, машиніста сцени.

4 Склади, у тому числі:
- чергові склади при сцені:
  - об'ємних та станкових декорацій; сценічної електроапаратури та електрореквізиту; меблів, бутафорії та реквізиту з відділенням підготовки вихідного реквізиту, склад звукотехнічної апаратури, комора машиніста сцени, сейф;
- склади поточного сезону:
  - об'ємних та станкових декорацій; меблів, бутафорії та реквізиту; сценічної електроапаратури та електрореквізиту; костюмів, головних уборів та білизни; взуття (резервні склади – за завданням на проектування).

5 Адміністративно-господарські приміщення, у тому числі:
- робочі приміщення для адміністративного і художнього керівництва та технічного персоналу, а також:
  - службовий буфет з підсобною, приміщення санітарно-гігієнічної групи, лікаря та інгаляційної, службовий вестибюль з гардеробною, архів, бібліотека;
- інженерно-експлуатаційні та технічні приміщення:
  - апаратна технологічного зв'язку, АТС і електрогодинникова станція, радіомайстерня, майстерні та комори служби експлуатації будинку, матеріальний склад, пожежний пост-диспетчерська, кімната диспетчерської служби; приміщення для зберігання інвентарю; технічні приміщення (за проектом).

Виробничі приміщення (майстерні), у тому числі:

- виготовлення м'яких декорацій:
  - живописно-декораційна, макетна, приготування фарб з мийкою та сушаркою, комора фарб, приміщення художників, шпалерно-драпірувальна, розпису тканин;
- виготовлення об'ємних декорацій:
  - столярна з сушаркою, слюсарна з ділянкою для зварювання, монтажна, бутафорська з коморами оперативного зберігання матеріалів (навіс для лісоматеріалів та труб – поза будинком);
- виготовлення костюмів, взуття, перук:
  - пошивна з примірювальною та закрійною, головних уборів, взуттєва, кімната для прання з сушильнею, просочувальна, фарбувальна; у театрах зі сценами С-8 і С-9 – також трикотажна та постижерська;
- керівництво майстерень:
  - кімнати адміністрації, технічний архів, побутові приміщення, фотолабораторія;
- ремонтно-виробнича майстерня (за відсутності майстерень у театрі).

ДОДАТОК Е
(рекомендований)

СКЛАД І РОЗРАХУНКОВА КІЛЬКІСТЬ ВІДВІДУВАЧІВ ФУНКЦІОНАЛЬНИХ ГРУП КЛУБНОГО КОМПЛЕКСУ

Найменування приміщень	**Кількість відвідувачів,[1] люд.**					
1	**2**	**3**	**4**	**5**	**6**	**7**
Загальна місткість клубної частини	**75**	**150 (175)[2]**	**300 (350)[2]**	**600 (675)[2]**	**900 (1000)[2]**	**1200**
Група приміщень для відпочинку та розваг						
Загальна місткість групи у тому числі:	25	50	100	200	300	400
вітальня	15	20	30	30	40	50 (20+30)
відеобар (буфет)	10	10	20	20	30	–
відеокафе	–	–	–	–	–	50
танцзал (дискотека)	–	–	–	100	160	200
зали ігрових автоматів та атракціонів	–	10	20	20	25	30
вітальня-ігрова настільних або комп'ютерних ігор	–	6	10	10	20	25
більярдна	–	4	10	10	15	20
дитяча ігрова	–	–	10	10	15	25
Лекційно-інформаційна група приміщень						
Загальна місткість групи у тому числі:	25	50	100	200	300	400
відеокомплекс (відеозал, відеокабіни, відеотека)	10	25	30	30	30	50
аудиторія (кінозал)	–	–	–	60	110	150
зал святкувань та обрядів	–	–	40	40	50	50
виставочний зал (музей)	–	–	–	30	50	90
навчальний кабінет (бізнес-клас)	15	20	20	30	30	30
бібліотека, тис. од. зберігання / місць у чит залі	-	2 / 5	3 / 10	6 / 10	25 / 30	25 / 30
Гуртково-студійна група приміщень						
Загальна місткість групи: у тому числі:	25	50	100	200	300	400
гуртки універсального призначення	25	30	10	10	20	30
за інтересами	–	20	10	30	30	50
сценічна студія (хорові, театрально-драматичні, оркестрові, музично-виконавські, хореографічні та циркові гуртки)	–	–	40	90	130	150
технічна студія (технічні та ін.)	–	–	10	30	40	60
художня студія (образотворчого мистецтва, художніх промислів та ремесел, національних традицій та етнографії)	–	–	30	40	60	80
кінофотостудія	–	–	–	–	20	30

1	2	3	4	5	6	7
Група фізкультурно-оздоровчих приміщень						
Загальна місткість групи в тому числі:	–	25	50	75	100	–
зал для групових занять загальнофізичною підготовкою (включаючи ігри з м'ячем)	–	–	25	25	25	–
зал для занять ритмічною або оздоровчою гімнастикою	–	15	15	25	25+15	–
ігрова настільного тенісу	–	4	4	4	8	–
зал боротьби	–	–	–	15	15	–
тренажерна кімната	–	6	6	6	12	–

[1)] Допускається перерозподіляти місткість приміщень у межах кожної групи.
[2)] У дужках дана місткість клубного комплексу разом з групою фізкультурно-оздоровчих приміщень.

ДОДАТОК Ж
(обов'язковий)

РОЗТАШУВАННЯ МІСЦЬ У ЗАЛІ ДЛЯ ГЛЯДАЧІВ

Ж.1 Місця для глядачів у залах кінотеатрів, театрів, клубів, центрів дозвілля слід проектувати в межах зони розташування глядачів за рис. Ж1, Ж2, Ж3 і згідно з положенням розрахункових точок спостереження за рис. Ж4.

Граничні відстані по осі залу для глядачів Д від кіноекрана (передньої межі естради, авансцени) до спинки останнього ряду слід приймати, м, не більше:

- для кінотеатрів:
  цілорічної дії 45
  сезонної дії 60
- для клубів, центрів дозвілля з естрадами за місткості залу для глядачів:
  700 місць і менше.....31
  більше 700 місць 43
- для театрів:
  драматичних та музично-драматичних 25
  музичної комедії 29
  опери та балету 31

Ж.2 Рівень очей глядача, що сидить, слід приймати на висоті 1,2 м від рівня підлоги.

Перевищення променя зору, який спрямовано на розрахункову точку спостереження за рис. Ж4 над рівнем очей глядача, що сидить попереду, рекомендується приймати для залів для глядачів у кінотеатрах – 0,15 м, для решти залів – не менше 0,14 м (при реконструкції залів допускається приймати 0,12 м).

Ж.3 При проектуванні залів для глядачів кінотеатрів розрахункову точку спостереження слід приймати на нижньому краю робочого поля екрана F_I При проектуванні клубних і театральних залів допускається приймати розрахункові точки спостереження F_I і F_{II}.

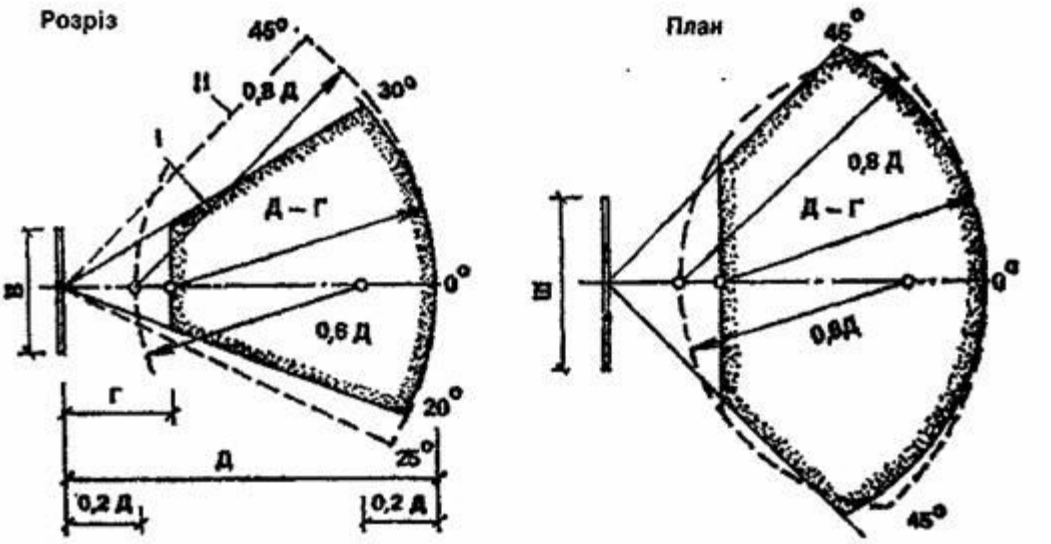

I – для кінотеатрів; II – для клубів, центрів дозвілля; В – висота робочого поля кіноекрана; Ш – ширина робочого поля кіноекрана; Г – відстань від екрана до спинки сидіння першого ряду (по осі залу, м); Д – розрахункова довжина залу для глядачів (по осі залу від екрана до спинки сидіння останнього ряду, м)

Рисунок Ж.1 – Зона розташування глядачів перед кіноекраном

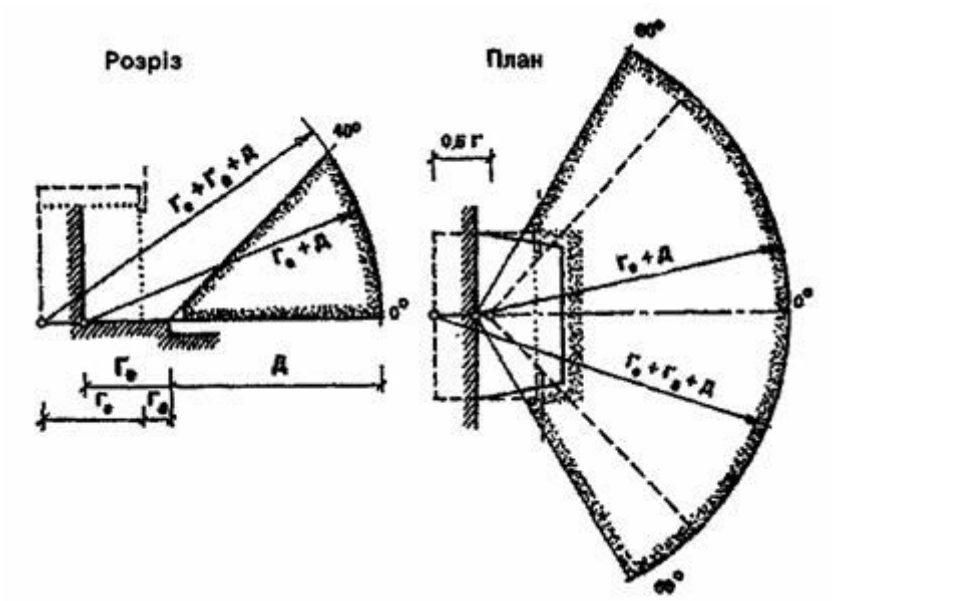

$Г_а$ – глибина авансцени, $Г_е$ – глибина естради; Д – розрахункова довжина залу для глядачів (по осі залу від екрана до спинки сидіння останнього ряду, м)

Рисунок Ж.2 – Зона розміщення глядачів перед естрадою

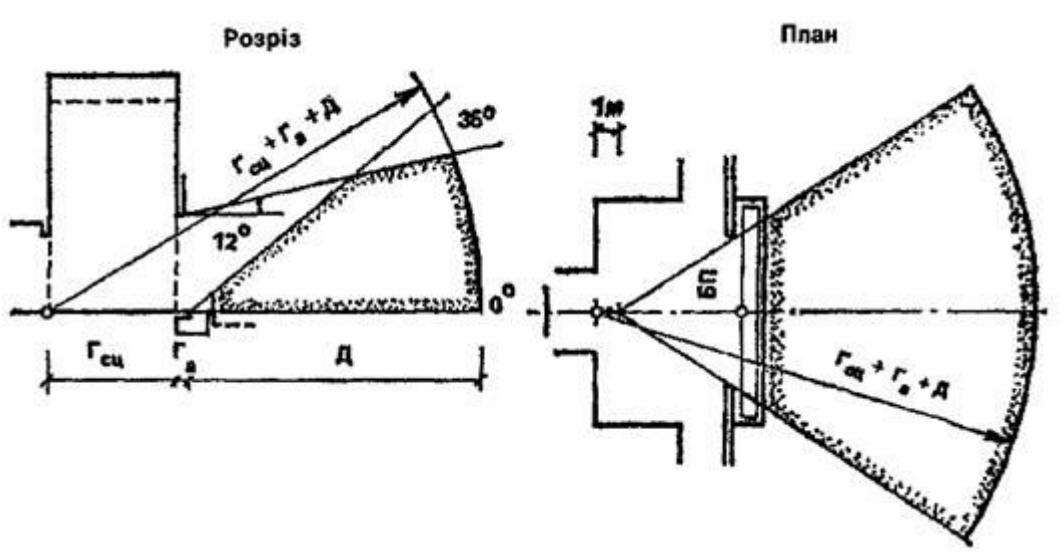

$Г_а$ – глибина авансцени; $Г_{сц}$ – глибина сцени; бп– будівельний портал

Рисунок Ж.3 – Зона розташування глядачів перед сценою

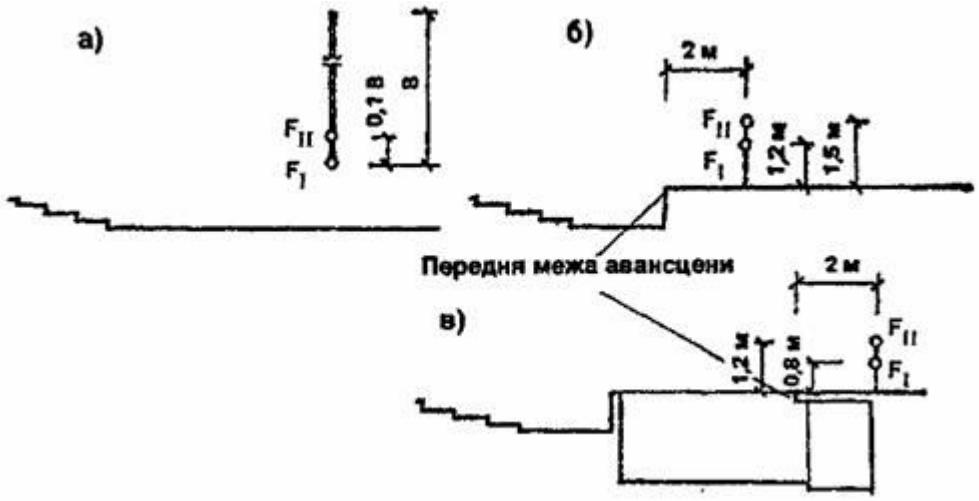

а – кіноекран; б – естрада; в – сцена; В – висота робочого поля кіноекрана

Рисунок Ж.4 – Положення розрахункових точок спостереження

ДОДАТОК К
(обов'язковий)

ВИМОГИ ДО ПАРАМЕТРІВ КІНОЕКРАНА ТА ЗАЛУ ДЛЯ ГЛЯДАЧІВ ПРИ ОБЛАДНАННІ КІНОУСТАНОВКОЮ

Буквене позначення параметра	Параметр кіноекрана	Величина параметра	Додаткові вказівки
1	2	3	4
Ш	Ширина робочого поля кіноекрана (криволінійного –по хорді), м:		$Д_з$ – розрахункова довжина залу для глядачів (по осі залу від екрана до спинки сидіння останнього ряду), м
$Ш_ш$	широкоекранного	$0,43*Д_з$	Ширину екрана слід уточнювати за найближчою більшою фокусною відстанню об'єктива кінопроектора; Співвідношення висоти і ширини робочого поля кіноекрана слід приймати: широкоекранного – 1:2,35; кашетованого –1:1,66; звичайного –1:1,37
$Ш_к$	кашетованого	$0,34*Д_з$	
$Ш_З$	звичайного	$0,25*Д_з$	
Г	Відстань від екрана до спинки сидіння першого ряду (по осі залу), м, при форматах зображення:		
$Г_ш$	широкоекранному		
$Г_к$	кашетованому	$2В_е$	$В_е$ – висота екрана
$Г_З$	звичайному		
П	Проекційна відстань	Не менше $0,85 Д_з$	Радіус кривизни кіноекрана слід приймати не менше П. У залах багатофункціональних комплексів, а також у клубах можна приймати плоский екран
К	Відстань від верхнього проекційного променя до найближчої поверхні стелі	Не менше 0,6 м	
Р	Відстань від проекційних променів до виступних конструкцій або елементів оформлення залу (сцени, естради):		
	при плоскому екрані	Не менше 0,5 м	
	при закругленому екрані	Не менше 0,6 Ш	
	Кут відхилення оптичної осі кінопроектора від нормалі по центру кіноекрана:		
$\varphi_г$	в горизонтальній площині	Не більше 7°	При проектуванні театрів, клубів і центрів дозвілля допускається передбачати не більше 9°
	у вертикальній площині при проекції:		
$\varphi_в$	зверху вниз	Не більше 8°	
$\varphi_н$	знизу вгору	Не більше 3°	
Т	Заекранний простір, м	Не менше 0,9	При одноканальному відтворенні звуку і розташуванні гучномовців з боків кіноекрана допускається Т = 0,1 м

* При проектуванні кінотеатрів сезонної дії, а також відеокомплексів, клубів, центрів дозвілля, театрів допускається приймати величину параметрів, м, не менше:

$$Ш_ш – 0,39\ Д_З;\ Ш_к – 0,3\ Д_З;\ Ш_З – 0,22\ Д_З\ .$$

Примітка 1. При проектуванні залу для глядачів з балконом (див. рисунок) глибину тієї частини залу, що розташована під балконом, слід приймати не більше 1,5 її висоти.
Примітка 2. При проектуванні залу для глядачів, в якому кінопоказ не передбачається або буде здійснюватися епізодично, глибину тієї частини залу, що розташована під балконом, слід приймати не більше двох її висот.

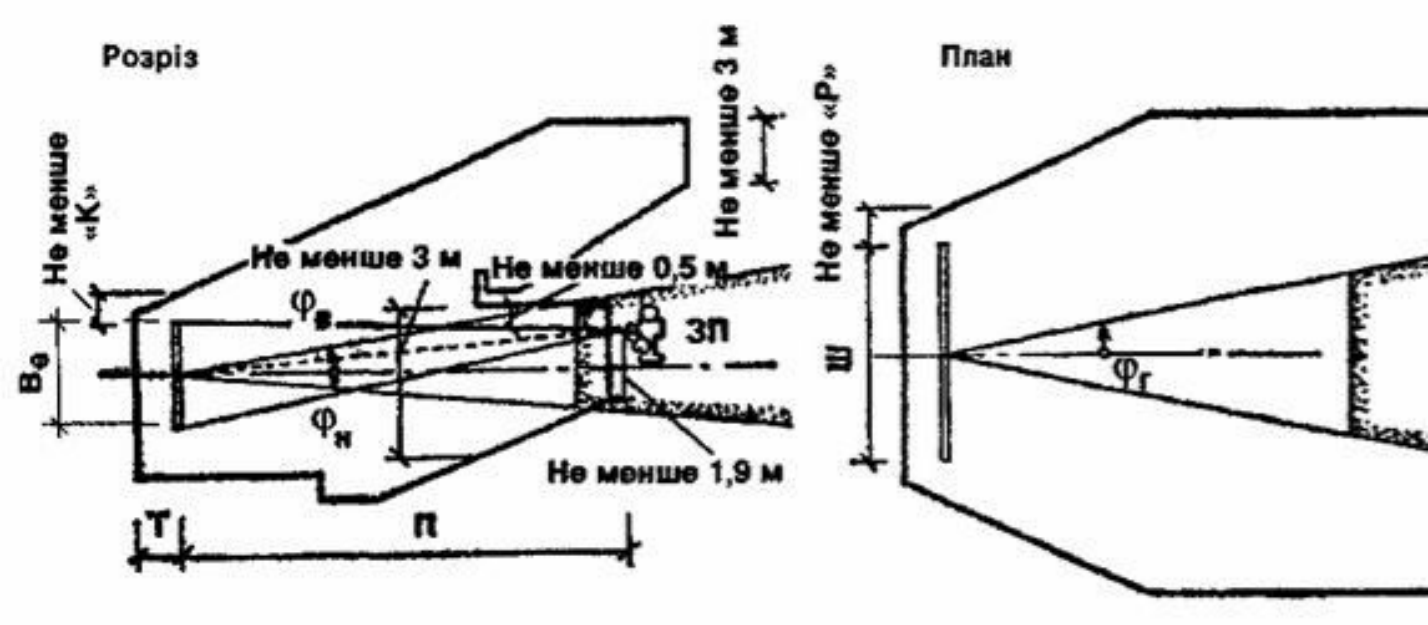

ЗП – зона розташування об'єктивів кінопроекторів

Рисунок К.1 – Обладнання залу для глядачів кіноустановкою

ДОДАТОК Л
(рекомендований)

РОЗМІРИ ТА ПЛАНУВАННЯ ПРИМІЩЕНЬ КІНОПРОЕКЦІЙНОЇ

Буквене позначення параметра	Параметр	Мінімальний розмір, м, при кінопроекторах		
		для 70/35-мм фільмів	для 35-мм фільмів	для 35-мм фільмів з газорозрядними лампами та 16-мм фільмів
а	Відстань:			
	за необхідності доступу до обладнання з задньої сторони	0,8	0,8	–
	за відсутності необхідності доступу до обладнання з задньої сторони	0,1	0,1	0,1
б	Відстань від оптичної осі крайнього лівого кінопроектора до лівої стіни або обладнання	1,5	1,2	1,0
в	Відстань між оптичними осями суміжних кінопроекторів та від оптичної осі крайнього правого кінопроектора до правої стіни або обладнання	1,8	1,5	1,2
г	Відстань від передньої стіни до виступної частини кінопроектора	0,5	0,35	0,35
д	Відстань від кінопроектора до обладнання або задньої стіни	1,2	1,2	1,2
е	Відстань між центрами проекційного та оглядового вікон	–	0,5	0,5
и	Відстань від центра проекційних та оглядових вікон до позначки чистої підлоги (коли $\varphi_г = 0$, за рис. Л.1)	1,25	1,25	1,25
к	Висота кінопроекційної від підлоги до стелі в чистоті	2,9	2,6	2,6

Примітка. Схему планування кінопроекційної див. на рис. Л.1.

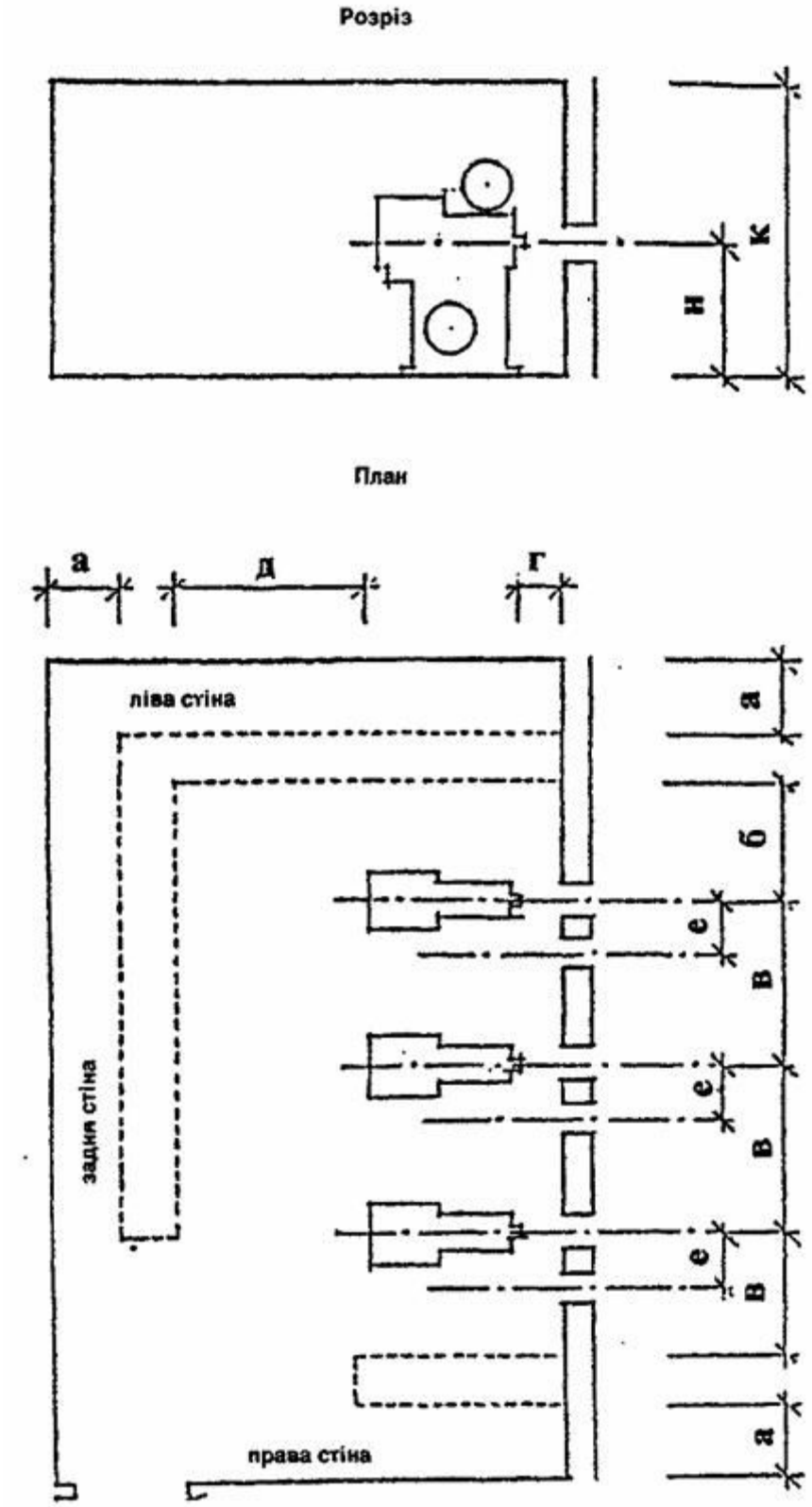

Рисунок Л.1 – Схема планування кінопроекційної

ДОДАТОК М
(рекомендований)

ГАБАРИТИ ОСНОВНОГО ТЕХНОЛОГІЧНОГО ОБЛАДНАННЯ КОЛОСНИКОВИХ СЦЕН

Н.1 Для сцен традиційного ряду габарити основного технологічного механічного обладнання можуть визначатися за емпіричними формулами:

діаметр обертового планшета ($Д_{кр}$ – діаметр круга)

$$Д_{кр} = 1{,}4\ В_{і.п},$$

де $В_{і.п}$ – ширина ігрового порталу;

ширина підвісної декорації ($В_{п.д}$)

$$В_{п.д} = 1{,}4\ В_{і.п} + 2{,}0\ м;$$

висота підвісної декорації ($Н_{п.д}$)

$$Н_{п.д} = Н_{і.п} + 2{,}5\ м,$$

де $Н_{і.п}$ – висота ігрового порталу.

Н.2 Висота ігрової сцени ($Н_с$) до нижньої частини колосникової решітки визначається технологічними потребами монтування й освітлення декорацій, показу проекційних декорацій без падуг, можливістю швидкого підйому задників за межі видимості без закриття завіси і розраховується за емпіричною формулою:

$$Н_с = 2В_{п.д} + А + Б,$$

де А = 1,0 м – відстань від верху піднятої декорації до колосників, яка необхідна для підвісних пристроїв і безпечної роботи;

Б = 3,0 м – відстань між піднятою й опущеною декорацією, яка необхідна для монтування декорацій та освітлювальних приладів.

ДОДАТОК Н
(рекомендований)

БІБЛІОГРАФІЯ

Ці Норми відносяться до системи нормативних документів на громадські будинки та споруди, базовим документом якої є ДБН В.2.2-9-99 "Громадські будинки та споруди. Основні положення".

У розвиток положень цього нормативного документа розробляються посібники по окремих видах будинків і споруд.

При розробці цих Норм використовувалися такі рекомендовані довідкові матеріали та нормативно-правові акти:

НАПБ 0.5.012-91	Технологічна інструкція. Порядок улаштування, монтаж засобів системи оповіщення про пожежу (И220-08-91).
НАПБ А.01.001-2004	Правила пожежної безпеки в Україні.
НАПБ Б.06.004-97	Перелік однотипних за призначенням об'єктів, які підлягають обладнанню автоматичними установками пожежогасіння та пожежної сигналізації.
НАПБ В.01.047-95/930	Правила пожежної безпеки для закладів, підприємств та організацій культури.
НАПБ В.06.001-74/930	Перечень вновь сооружаемых и реконструируемых зданий и помещений объектов культуры, которые подлежат оборудованию установками пожаротушения.
НАПБ В.06.002-76/930	Перечень вновь сооружаемых и реконструируемых зданий и помещений объектов культуры, которые подлежат оборудованию установками автоматической пожарной сигнализации.
	Рекомендации по проектированию и оснащению видеозалов и видеотек. – М., 1988.
РТМ 19-77-94	Руководящий технический материал. Развитие и техническое оснащение киносети. – М., 1994.
Справочное пособие к СНиП 2.08.02-89	Проектирование спортивных залов, помещений физкультурно-оздоровительных занятий и крытых катков с искусственным льдом. –М., 1991.
Справочное пособие к СНиП 2.08.02-89	Проектирование клубов. – М., 1991.
Справочное пособие к СНиП 2.08.02-89	Проектирование театров. – М., 1990,
	Руководство по акустическому проектированию залов многоцелевого назначения средней вместимости. – М.; Стройиздат, 1991.
	Правила охорони праці для театрів та концертних залів.

ЗМІСТ

1 ЗАГАЛЬНІ ПОЛОЖЕННЯ 1
2 ВИМОГИ ДО ЗЕМЕЛЬНИХ ДІЛЯНОК 1
3 ОБ'ЄМНО-ПЛАНУВАЛЬНІ ВИРІШЕННЯ БУДИНКІВ І ПРИМІЩЕНЬ 2
Загальні вимоги 2
Приміщення комплексу для глядачів 2
Приміщення демонстраційного комплексу 3
Зал для глядачів 3
Сцена (естрада) 4
Приміщення технологічного забезпечення сцени (естради) 6
Приміщення технологічного забезпечення кінопоказу 7
Приміщення, що обслуговують сцену (естраду). Склади 8
4 КІНОТЕАТРИ І ВІДЕОКОМПЛЕКСИ 9
КІНОТЕАТРИ 9
Комплекс для глядачів 9
Приміщення адміністративно-господарські, виробничі та ті, що обслуговують естраду 10
ВІДЕОКОМПЛЕКСИ 10
5 ТЕАТРИ 11
Комплекс для глядачів 11
Демонстраційний комплекс 12
Сцени 12
Приміщення, що обслуговують сцену 13
Приміщення для адміністративного, інженерно-технічного та обслуговуючого персоналу 14
Виробничі приміщення 14
6 КЛУБИ, ЦЕНТРИ ДОЗВІЛЛЯ 15
Комплекс для глядачів 16
Демонстраційний комплекс 16
Естради і сцени 16
Приміщення технологічного забезпечення сцени (естради), приміщення, що обслуговують сцену (естраду), і виробничі 17
Клубний комплекс 18
Група приміщень для відпочинку та розваг 18
Лекційно-інформаційна група приміщень 19
Гуртково-студійна група приміщень 20
Група фізкультурно-оздоровчих приміщень 20
7 НОРМАТИВНІ НАВАНТАЖЕННЯ ДЛЯ РОЗРАХУНКУ КОНСТРУКЦІЙ 21
8 АКУСТИКА ЗАЛІВ І ЗАХИСТ ПРИМІЩЕНЬ ВІД ШУМУ 23
9 ВОДОПОСТАЧАННЯ І КАНАЛІЗАЦІЯ 24
10 ОПАЛЕННЯ І ВЕНТИЛЯЦІЯ 24
11 ЕЛЕКТРОТЕХНІЧНІ СИСТЕМИ 31

12 ЗВ'ЯЗОК І СИГНАЛІЗАЦІЯ 32
13 ТЕХНОЛОГІЧНЕ ОБЛАДНАННЯ ТА ПРИСТРОЇ 34
14 ПРОТИПОЖЕЖНІ ВИМОГИ 35

ДОДАТОК А
Перелік основних нормативних документів, на які є посилання 43
ДОДАТОК Б
Терміни та визначення понять 46
ДОДАТОК В
Перелік культурно-видовищних та дозвіллєвих закладів,
які розміщуються в міських та сільських поселеннях 48
ДОДАТОК Г
Вимоги до забезпечення пересування інвалідів, що користуються
кріслами-колясками 49
ДОДАТОК Д
Склад комплексів та груп приміщень театрів 50
ДОДАТОК Е
Склад і розрахункова кількість відвідувачів
функціональних груп клубного комплексу 52
ДОДАТОК Ж
Розташування місць у залі для глядачів 54
ДОДАТОК К
Вимоги до параметрів кіноекрана та залу для глядачів
при обладнанні кіноустановкою 56
ДОДАТОК Л
Розміри та планування приміщень кінопроекційної 58
ДОДАТОК М
Габарити основного технологічного обладнання колосникових сцен 60
ДОДАТОК Н
Бібліографія 61

ГОСУДАРСТВЕННЫЕ СТРОИТЕЛЬНЫЕ НОРМЫ УКРАИНЫ

Здания и сооружения

КУЛЬТУРНО-ЗРЕЛИЩНЫЕ И ДОСУГОВЫЕ УЧРЕЖДЕНИЯ

ДБН В.2.2-16-2005

Издание официальное

Госстрой Украины
Киев 2005

РАЗРАБОТАНО:

ОАО КиевЗНИИЭП (д-р архит. В.В. Куцевич – руководитель; архитекторы: И.И. Чернядьева, О.Н. Сахно, Н.Н. Кирьянова, Б.Н. Губов; киноинженер И.Л. Верник)

Гипроград (архит. Г.Д. Андреев; инженеры: А.Т. Лукьянчук, Э.Н. Быков, Л.А. Чуйченко, П.Т. Персухов, О.М. Израилев, А.Г. Павлов)

При участии:

УкрНИИгипрограждансельстроя
(кандидаты архит. А.П. Чижевский, Г.И. Болотов; архит. В.В. Жога)

УкрНИИ пожарной безопасности МЧС Украины
(канд.техн.наук А.А. Сизиков, инженеры С.С. Солодкая, В.Г. Сокол)

Главного санитарно-эпидемиологического управления МЗ Украины
(инспектор-врач А.П. Скрипник)

Института гигиены и медицинской экологии им. А.Н. Марзеева АМН Украины
(д-р мед. наук В.Я. Акименко, канд. биолог. наук А.В. Ярыгин)

ВНЕСЕНО И ПОДГОТОВЛЕНО К УТВЕРЖДЕНИЮ:

Управлением архитектурно-конструктивных и инженерных систем зданий и сооружений жилищно-гражданского назначения Госстроя Украины

УТВЕРЖДЕНО:

Приказом Госстроя Украины от 27.09.05 № 171
с введением в действие с 01.04.2006 г.

ГОСУДАРСТВЕННЫЕ СТРОИТЕЛЬНЫЕ НОРМЫ УКРАИНЫ

Здания и сооружения.	**ДБН В.2.2-16-2005**
Культурно-зрелищные и досуговые учреждения	**Взамен ВСН 45-86/Госгражданстрой**

Дата введения 2006-04-01

Настоящие Нормы распространяются на проектирование новых и реконструкцию существующих однозальных и многозальных зданий и сооружений культурно-зрелищных и досуговых учреждений:

- кинотеатров круглогодичного и сезонного действия с кино– и видеозалами, а также видеокомплексов;
- театров драматических, музыкально-драматических, музыкальной комедии, оперы и балета;
- клубов, центров досуга.

Требования этих Норм являются обязательными для физических и юридических лиц – субъектов инвестиционной деятельности на территории Украины независимо от форм собственности и ведомственной принадлежности.

Эти Нормы не распространяются на культурно-зрелищные и досуговые учреждения вместимостью свыше 1500 зрительских мест, цирки, казино, специализированные театры и кинотеатры.

Перечень нормативных документов, на которые есть ссылки в этих Нормах, приведен в приложении А.

Термины и определения понятий, используемых в этих Нормах, приведены в приложении Б.

1 ОБЩИЕ ПОЛОЖЕНИЯ

1.1 Градостроительные показатели вместимости зданий культурно-зрелищных и досуговых учреждений и количество мест в зрительных залах следует принимать по расчету в соответствии с действующими градостроительными нормами ДБН 360 с уточнением градостроительных показателей в задании на проектирование. Рекомендуемый перечень зданий культурно-зрелищного и досугового назначения, размещаемых в городских и сельских поселениях, их вместимость приведены в приложении В.

1.2 Вместимость зданий кинотеатров и театров определяется количеством мест в залах для зрителей, а вместимость зданий клубов, центров досуга определяется двумя показателями: количеством мест в залах для зрителей и количеством посетителей клубной части.

1.3 Проектирование зданий и сооружений культурно-зрелищных и досуговых учреждений вместимостью залов более 1500 мест (посетителей), специализированных типов зданий, помещений в составе многофункциональных комплексов или общественно-культурных центров, а также реконструкция перечисленных учреждений осуществляется по заданию на проектирование с учетом требований данных Норм.

1.4 При проектировании нового строительства и реконструкции зданий культурно-зрелищных и досуговых учреждений необходимо учитывать требования по обеспечению передвижения инвалидов, пользующихся креслами-колясками, а также других маломобильных групп населения и доступности для них всех помещений согласно ВСН 62 и приложения Г этих Норм.

1.5 Мебель и оборудование (электротехническое, светотехническое, лазерное и т.п.), а также материалы, которые применяются для отделки помещений, должны иметь положительное заключение санитарно-эпидемиологической службы, согласно требованиям действующего законодательства.

2 ТРЕБОВАНИЯ К ЗЕМЕЛЬНЫМ УЧАСТКАМ

2.1 Размещение, величина и состав земельных участков кинотеатров, видеокомплексов, театров, клубов, центров досуга определяются согласно требованиям ДБН 360; ДБН Б.2.4-1; ДБН В.2.2-9 с учетом ДержСанПіН 173, СанПиН 2605, НРБУ и требований настоящего раздела.

Размеры участков для строительства рекомендуется принимать из расчета:

- для кинотеатров и видеокомплексов – 3-5 м^2 на одно место в зрительном зале;
- для клубов, центров досуга – 7-12 м^2 на одного посетителя.

Выбор земельного участка для строительства театра и определение его размеров рекомендуется осуществлять на основе предпроектных исследований согласно требованиям ДБН А.2.2-3.

2.2 На земельном участке кинотеатра, видеокомплекса, театра, клуба, центра досуга следует предусматривать:

- площадки перед входами и выходами (из расчета на одно место в зале – 0,2 м^2, для сезонных кинотеатров и театров – 0,3 м^2);
- место для рекламы и малые архитектурные формы;
- зеленые насаждения, площадки для стоянок автомобилей, хозяйственный двор согласно требованиям ДБН 360.

В зависимости от профиля учреждения возможно размещение сезонных сооружений для клубной работы и рекреации, площадок для спортивных игр, детских площадок и открытых площадок музейной экспозиции.

2.3 На участке проектируемых и реконструируемых зданий и сооружений культурно-зрелищных и досуговых учреждений должны быть предусмотрены индивидуальные автостоянки для инвалидов по расчету, но не меньше одного машино-места и специальные устройства (пандусы, подъемники, поручни) для использования инвалидами всей территории и здания в соответствии с требованиями ВСН 62.

3 ОБЪЕМНО-ПЛАНИРОВОЧНЫЕ РЕШЕНИЯ ЗДАНИЙ И ПОМЕЩЕНИЙ

Общие требования

3.1 Помещения зданий кинотеатров, видеокомплексов, театров, клубов, центров досуга подразделяются на комплексы и группы:

- помещения зрительского комплекса;
- помещения демонстрационного комплекса: зрительный зал, сцена (эстрада), помещения технологического обеспечения сцены (эстрады), помещения технологического обеспечения кинопоказа;
- помещения, обслуживающие сцену (эстраду): помещения для творческого и технического персонала, склады;
- административно-хозяйственные помещения;
- производственные помещения;
- помещения клубного комплекса: для отдыха и развлечений, лекционно-информационные, кружково-студийные, физкультурно-оздоровительного назначения.

Состав комплексов и групп помещений театров принимается согласно приложению Д этих Норм.

Состав и вместимость групп помещений клубов и центров досуга принимаются согласно приложению Е этих Норм.

Помещения зрительского комплекса

3.2 Площади помещений зрительского комплекса для кинотеатров, видеокомплексов, театров, клубов, центров досуга определяются в соответствии с функциональным назначением каждого учреждения (см. кинотеатры и видеокомплексы – 4.1-4.3 и таблицу 3, театры –5.2-5.4 и таблицу 6, клубы, центры досуга – таблицу 13).

При проектировании вестибюлей и гардеробных зданий и сооружений культурно-зрелищных и досуговых учреждений должны быть предусмотрены места для людей, сопровождающих инвалидов, из расчета 0,5 м^2 на инвалида. Количество мест для инвалидов на креслах-колясках следует определять из расчета 1-1,5 % от общей вместимости, но не менее 2 мест в залах до 200 мест.

Помещения демонстрационного комплекса

Зрительный зал

3.3 Площади зрительных залов следует принимать, м^2 на одно место, не менее, для:

- кинотеатров круглогодичного действия	1,0-1,2
- кинотеатров сезонного действия	0,9
- объектов видеопоказа:	
общего назначения	1,5
индивидуального назначения (видеокабины)	2,0-2,5
- театров	0,7-0,85
- клубов, центров досуга:	
с театрально-концертными залами	0,65-0,8
с универсальными концертно-танцевальными залами	1,0-1,6
с киноконцертными залами	1,0-1,2

Площадь зрительного зала (включая балконы, ложи и яруса) следует определять в пределах ограждающих конструкций: для кинотеатров – включая эстраду; для театров, клубов, центров досуга – до передней границы эстрады (сцены, авансцены или барьера оркестровой ямы).

3.4 Размещение мест в зрительных залах кинотеатров, театров, клубов, центров досуга следует проектировать согласно приложению Ж.

3.5 Требования к параметрам киноэкрана и зрительного зала, оборудованного киноустановкой, следует принимать согласно приложению К.

3.6 Высота зала для зрителей, а также лекционного зала (аудитории), оборудованных киноустановками, определяется расчетом в зависимости от назначения зала (аудитории) и соответствующих технологических требований.

В зрительном зале при наличии ярусов или балконов с количеством рядов не более трех высоту от пола зрительских мест до низа выступающих конструкций вышерасположенных ярусов, балконов или потолка зрительного зала следует принимать не менее 2,5 м*), при большем количестве рядов – не менее 3 м. Высота барьеров балконов должна быть не менее 0,9 м**); на барьерах следует предусматривать устройства, предохраняющие от падения предметов с высоты.

3.7 Зрительные залы следует проектировать с учетом установки в них кресел с откидными сидениями.

В сезонных кинотеатрах, клубах, центрах досуга со зрительными залами вместимостью не более 200 мест, малых залах театров, а также в ложах и на балконах глубиной не более двух рядов допускается устанавливать стулья или скамьи со спинками.

3.8 Ширину кресел (между осями подлокотников) следует принимать не менее 0,52 м, ширину стульев и скамей – не менее 0,45 м. Глубина кресел, стульев и скамей должна обеспечивать ширину проходов между рядами не менее 0,45 м.

3.9 Расстояние между спинками кресел (глубину ряда) следует предусматривать не менее 0,9 м, а между спинками стульев или скамейками – не менее 0,85 м, в кинотеатрах – не менее 1,0– 1,1 м.

Количество непрерывно установленных мест в ряду следует принимать: при одностороннем выходе из ряда не более 26, при двухстороннем – не более 50.

При перепаде высот соседних рядов более 0,25 м между рядами следует устанавливать ограждение. Высота ограждения определяется исходя из построения профиля зала, но не ниже 0,7 м.

3.10 Расстояние между передней границей эстрады (сцены, авансцены или барьера оркестровой ямы) и спинками сидений первого ряда зрительских мест следует принимать не менее 1,5 м, а в зрительных залах вместимостью до 300 мест – не менее 1,2 м.

*) За исключением лож и ярусов, находящихся в одном уровне с помещением фронтального освещения сцены, высота которого определяется расчетом и технологическими требованиями.

**) При соблюдении условий видимости.

Высоту уровня планшета эстрады (сцены, авансцены) над уровнем пола первого ряда зрительских мест следует предусматривать не более 1 м, а в зрительных залах вместимостью до 500 мест – не более 0,8 м (с горизонтальным полом – не более 1,1 м).

3.11 В зрительных залах уклон пола (пандуса) допускается не более 1:7. При устройстве в проходах ступеней высоту подступенков следует принимать не более 0,2 м.

3.12 Кресла, стулья, скамьи или их звенья в зрительных залах (кроме балконов и лож вместимостью до 12 мест) следует предусматривать с устройствами для крепления к полу.

При вместимости залов не более 200 мест (за исключением зрительных залов в кинотеатрах) допускается предусматривать установку кресел, стульев и скамей или их звеньев без крепления к полу, но с обеспечением устройств, предотвращающих их опрокидывание.

3.13 В зрительных и лекционных залах вместимостью более 50 человек, оборудованных фиксированными сидячими местами, необходимо предусматривать не менее 4 % кресел с вмонтированными системами индивидуального прослушивания. Эти места следует располагать в зоне хорошей видимости.

Места для инвалидов на креслах-колясках следует предусматривать в первом или последнем ряду партера или ложи и размещать на плоском участке пола. Размеры мест для инвалидов на креслах-колясках – 0,9 х 1,5 м, ширина подъезда к местам должна быть не менее 0,9 м.

Сцена (эстрада)

3.14 Виды и размеры эстрад и глубинных колосниковых сцен следует принимать согласно таблице 1. Проектирование иных видов эстрад и сцен (трехсторонняя, панорамная, центральная и др.) следует выполнять на основании задания на проектирование.

3.15 Колосниковый настил следует располагать перпендикулярно к порталу сцены с зазорами между колосниками 0,05 м.

Высоту над колосниковым настилом в свету следует принимать, м, не менее:

- для сцен:
  С-1 ÷ С-3, С-5 2,0
  С-4, С-6 ÷ С-9 2,4
- при наклонном покрытии в низкой части сцен:
  С-1 ÷ С-3, С-5..... 1,5
  С-4, С-6 ÷ С-9 1,8
- арьерсцены..... 1,6

3.16 По боковым и задней стенам сцены следует предусматривать яруса рабочих галерей. Нижнюю галерею рекомендуется располагать на 1 м выше строительного портала, но не ниже верха проема арьерсцены плюс 0,5 м.

Расстояние между ярусами рабочих галерей от пола до пола следует принимать от 2,5 м до 3 м по всей высоте сцены. Ширину (в свету) рабочих галерей, расположенных на боковых стенах, следует принимать: при установке электроприводов подъемов на галереях – 2,8 м; при установке электроприводов за пределами сценической коробки, при ручном приводе подъемов и на осветительных галереях – 1,5-1,8 м. Ширину рабочих галерей (обходных мостиков) на задней стене сцены следует принимать не менее 0,8 м.

Между боковыми рабочими галереями допускается предусматривать переходные мостики шириной не менее 0,6 м.

Рабочие галереи и переходные мостики должны иметь сплошной настил, ограждения высотой не менее 1,2 м и отбойный брус высотой не менее 0,15 м.

3.17 Высоту проема из арьерсцены на сцену следует принимать более высоты строительного портала на 0,5-2,5 м, определяя промежуточные величины в прямой зависимости от размера сцены. Высоту проема из кармана на сцену следует принимать для сцен С-4, С-6 и С-7 на 0,5 м больше высоты строительного портала, а для сцен С-8 и С-9 – равной его высоте.

3.18 При горизонтальном расположении планшета сцены планшеты авансцены, арьерсцены и пол карманов следует проектировать в одном уровне с ним, а при наклонном планшете сцены – по заданию на проектирование.

3.19 Под планшетом сцен С-4, С-6 ÷ С-9 следует, а сцен С-1 ÷ С-3 и С-5 допускается предусматривать трюм с размерами в плане, равными размерам сцен по таблице 1.

Высоту этажа трюма до низа выступающих конструкций следует принимать не менее 1,9 м.

При устройстве барабанного круга, подъемно-опускных площадок и иного сценического оборудования количество этажей трюма определяется в проекте. В остальных случаях трюм следует проектировать одноэтажным, как в случае применения накладного планшетного оборудования, врезного вращающегося круга, круга с кольцом (кольцами), так и при отсутствии подобного оборудования.

Таблица 1

Вид эстрады или сцены	Основные параметры, м, не менее											
	сцены, эстрады			строительного портала (игрового портала)		авансцены	арьерсцены			кармана		
	ширина	глубина	высота	ширина [1]	высота [1]	глубина [2]	ширина	глубина [3]	высота	ширина [3]	глубина [3]	высота
ЭСТРАДА												
Э-1	9	6	5,5	–	–	–	–	–	–	–	–	–
Э-2	12	7,5	6	8,5	5	1,5	–	–	–	–	–	–
Э-3	15	9	7,5	10,5	5,5	1,5	–	–	–	–	–	–
Э-4	18	12	9	12	6,5	1,5	–	–	–	–	–	–
Э-5	21	12	9	14	7,5	1,5	–	–	–	–	–	–
Э-6	24	15	11	16	9	1,5	–	–	–	–	–	–
СЦЕНА												
С-1	12	7,5	10,5	8,5 (6)	5 (4,5)	1,5	–	–	–	–	–	–
С-2	15	7,5	11,5	10,5(6)	5,5 (4,5)	1,5	–	–	–	–	–	–
С-3	18	9	12,5	13(6)	6,5 (4,5)	1,5	–	–	–	–	–	–
С-4	18	12	18	8(7)	5,5 (5)	1,8	12	3	8,5	6	12	6,5
С-5	21	12	16	14(8)	7,5 (5,5)	1,5	–	–	–	–	–	–
С-6	21	15	20	10(8)	6,5 (5,5)	1,8	15	6	11	7,5	12	7,5
С-7	24	18	22	12(10)	7,5 (6,5)	1,8	18	6	12	9	15	8,5
С-8	27	21	24	14(12)	8,5 (7,5)	1,8	21	9	13,5	12	18	9,5
С-9	30	21	26	16(14)	9,5 (8,5)	1,8	24	6	15	12	21	10,5

[1] Ширину строительного портала для сцен С-4, С-6 ÷ С-9 допускается увеличивать на 1-5 м, высоту строительного портала – на 0,5-2,5 м, определяя промежуточные величины допусков в прямой зависимости от размеров сцены.

[2] При увеличении глубины авансцены допускается соответственно уменьшать глубину сцены, но не более чем на 0,25 указанной величины.

[3] При устройстве откатного круга глубина арьерсцены и размеры карманов определяются в проекте.

Примечание 1. Размеры (в плане) эстрад, сцен, арьерсцен и карманов указаны в осях строительных конструкций, авансцены – от внутреннего края проема оркестровой ямы или передней кромки авансцены до красной линии сцены (эстрады).

Примечание 2 Высоту эстрад следует принимать от уровня планшета до потолка (технологического оборудования).

Примечание 3 Высоту сцен следует принимать от уровня планшета до верха колосникового настила, высоту карманов – от пола до пола вышележащего этажа, высоту арьерсцены – от уровня планшета до низа перекрытия. Указанная высота арьерсцены принимается при наличии над ней колосникового настила.

3.20 Оркестровую яму следует проектировать для сцен С-4, С-6 ÷ С-9, для сцен С-1 ÷ С-3, С-5 и эстрад – по заданию на проектирование. При этом следует предусматривать возможность перекрытия проема оркестровой ямы, допускается трансформация ограждающего ее барьера и пола.

3.21 Авансцена проектируется выпуклой в зал, прямолинейной или огибающей переднюю часть зоны зрительских мест. С авансцены следует предусматривать не менее двух лестниц-сходов или пандусов, ведущих к проходам зала. Нависание авансцены над оркестровой ямой составляет 1/3 ее ширины для музыкально-драматических и 1/4 –для театров музыкальной комедии, оперы и балета.

3.22 Для обслуживания рабочих галерей и верхней части сцен С-4, С-6 ÷ С-9 должны быть предусмотрены две колосниковые лестничные клетки от уровня пола трюма до уровня колосникового настила (при вместимости зала менее 800 мест допускается устройство таких клеток от уровня пола нижней рабочей галереи). Для сцен С-1 ÷ С-3, С-5 допускается предусматривать открытые внутренние лестницы от уровня пола нижней галереи или планшета сцены с оборудованием проходов на общие лестницы.

Помещения технологического обеспечения сцены (эстрады)

3.23 Помещения технологического обеспечения следует размещать:

- осветительные боковые ложи – у боковых стен зала;
- помещение выносного софита – над зрительным залом;
- светопроекционную, светоаппаратную – за задней стеной зрительного зала;
- помещения для фронтального выносного освещения (фронтальную осветительную ложу), звукоаппаратную, кабины дикторов и переводчиков, ложу звукооператора – за задней стеной зрительного зала или у этой стены со стороны зала;
- рирпроекционную – за задней стеной сцены или арьерсцены;
- тиристорную – вблизи сцены.

3.24 Осветительные боковые ложи следует размещать в зоне, ограниченной углами (в плане) 55° и 65° к продольной оси зала, вершиной, расположенной на передней границе авансцены. Ширину проема осветительной ложи следует принимать не менее 1,8 м.

3.25 Количество осветительных боковых лож с каждой стороны зрительного зала следует принимать:

- для сцен С-6 ÷ С-9 при вместимости зрительного зала 800 и более мест – не менее двух;
- для сцен С-4 и С-6 при вместимости зала менее 800 мест – одна;
- для сцен С-2 ÷ С-5 при вместимости зала 600 и более мест – одна.

Для сцен С-1 ÷ С-3 при вместимости зала менее 600 мест, а также для эстрад при любой вместимости зала допускается предусматривать размещение осветительной аппаратуры на боковых стенах зрительного зала.

3.26 Расстояние от уровня пола нижней осветительной ложи до уровня планшета сцены (эстрады) следует принимать не менее 2,5 м.

Расстояние между уровнями полов лож, расположенных одна над другой, следует принимать не менее 2,5 м. Глубина лож должна быть не менее 2 м.

3.27 Помещение выносного софита высотой и шириной не менее 2 м следует размещать над зрительным залом так, чтобы оптические оси осветительных приборов располагались в зоне, ограниченной лучами к горизонтальной плоскости: от 50° до 60° с вершиной на расстоянии 1 м от передней границы авансцены (барьера оркестровой ямы) в сторону сцены; от 9° до 15-20° с вершиной на уровне верха игрового портала, отстоящей на 1 м от красной линии в глубину сцены.

Для сцен С-1 ÷ С-3 при вместимости зрительного зала 500 и менее мест допускается предусматривать подъемно-опускной софит. При высоте зрительного зала со сценами С-1 ÷ С-3 и эстрадами 5,5 м и менее допускается стационарное крепление осветительной аппаратуры к потолку.

3.28 Фронтальную осветительную ложу следует размещать таким образом, чтобы ось помещения находилась в пределах ширины игрового портала. При невозможности размещения помещения в указанных пределах следует предусматривать два помещения размером по фронту не менее 4 м каждое.

Уровень пола фронтальной осветительной ложи следует располагать не ниже верха игрового портала.

3.29 Светопроекционную следует размещать в зоне так, чтобы угол отклонения оптической оси проектора от нормали в геометрическом центре строительного портала по красной линии сцены не превышал:

- в горизонтальной плоскости .....9°
- в вертикальной плоскости при проекции:
  сверху вниз ..... 9°
  снизу вверх ..... 3°

3.30 Длину помещения светопроекционной следует принимать, м, не менее, для сцен:

- С-8 и С-9 5
- С-5 ÷ С-7 4
- С-1 ÷ С-4, а также эстрад Э-4 и Э-6 3

Уровень пола светопроекционной должен быть выше уровня пола примыкающей к ней части зрительного зала не менее чем на 0,9 м.

3.31 Уровень пола рирпроекционной следует предусматривать на отметке от уровня пола арьерсцены, равной половине высоты строительного портала.

3.32 Светоаппаратную следует размещать в пределах проекции строительного портала на заднюю стену зала.

Длину помещения светоаппаратной следует принимать, м, не менее для сцен:

- С-8 и С-9 5
- С-3 и С-7, а также эстрад Э-5 и Э-6 4

Уровень пола светоаппаратной должен быть выше уровня пола примыкающей к ней части зрительного зала не менее чем на 0,9 м.

3.33 Уровень пола тиристорной следует предусматривать не ниже уровня пола первой рабочей галереи.

3.34 Звукоаппаратную, кабину диктора (речевую) и переводчиков, а также ложу звукооператора (звукорежиссера) следует размещать с обеспечением прямой видимости сцены (эстрады).

Помещение звукоаппаратной допускается предусматривать без обеспечения прямой видимости сцены (эстрады) в случае, когда видимость обеспечивается из ложи звукооператора.

3.35 В трансляционном пункте аппаратную звукорежиссера и кабину диктора (речевую) следует располагать смежно.

Телевизионный полустационар (ТПС) следует размещать в цокольном или первом этаже с выходом наружу. Следует предусмотреть возможность подъезда к нему передвижной телевизионной станции и площадку для стоянки не менее пяти автомашин. ТПС следует проектировать из двух помещений аппаратных площадью не менее 8 м^2 каждое.

Помещения технологического обеспечения кинопоказа

3.36 Состав и общую площадь помещений кинопроекционной группы следует принимать согласно таблице 2. Площадь отдельных помещений группы определяется заданием на проектирование или проектом в соответствии с принятым технологическим оборудованием.

3.37 Планировка и размеры помещения кинопроекционной приведены в приложении Л. При отметке пола кинопроекционной выше 3 м относительно уровня планировочной отметки тротуара следует предусматривать подъемник.

Для размещения громкоговорителей за экраном следует предусматривать площадки, а для обслуживания дороги занавеса – галереи согласно заданию на проектирование.

3.38 Проектирование технологических помещений для видеосистем в зданиях культурно-зрелищных и досуговых учреждений рекомендуется осуществлять в соответствии с НАПБ В.0.1.049-97/930.

Таблица 2

Наименование помещений	Состав и общая площадь помещений, м², при числе кинопроекторов*)								
	4	2	3	2	2	1	2	1	1
	для 70/35-мм фильмов		для 35-мм фильмов		для 35-мм фильмов	для 16-мм фильмов	для 35-мм фильмов		для 16-мм фильмов
	с ксеноновыми лампами						с газоразрядными лампами		
1	2	3	4	5	6	7	8	9	10
Проекционная	+	+	+	+	+	+**)	+	±	-**)
Перемоточная***)	+	+	+	+	–	–	–	–	–
Агрегатная охлаждения кинопроекторов****)	+	+	–	–	–	–	–	–	–
Комната киномеханика	+	+	+	+	+	+	+	±	–
Радиоузел	+	+	+	+	+	–	+	–	–
Мастерская киномеханика	+	+	+	–	–	–	–	–	–
Санитарный узел	+	+	+	+	+	+	+	–	–
Общая площадь:	105-120	70-85	60-70	45-60	15-20	15	15-20	15-20	–

*) Число кинопроекторов в проекционной каждого зала рекомендуется принимать:
в кинотеатрах круглогодичного действия в залах вместимостью 600 и более мест – 4;
в кинотеатрах круглогодичного действия вместимостью 200 и более мест – 3;
в кинотеатрах сезонного действия, клубах, залах с эпизодическим кинопоказом – 2;
в кинотеатрах круглогодичного действия вместимостью 200 и более мест при наличии бесперемоточного устройства с бобинами (дисками) емкостью не менее 5000 м – 1;
при динамической проекции для постановочных целей и для 16-мм фильмов – 1.

**) При использовании для кинопоказа передвижной 16-мм киноустановки допускается предусматривать в зале огороженное барьером место площадью 4 м .

***) При установке двух кинопроекторов, а также при большем количестве проекторов в многозальных кинотеатрах помещение перемоточной для каждого зала допускается не предусматривать. При этом площадь проекционной должна быть увеличена на половину указанной площади перемоточной. Помещение кинопроекционной допускается объединять с помещением перемоточной.

****) Только при установке кинопроекторов с ксеноновой лампой 5 кВт и более с водяным охлаждением электродов.

Помещения, обслуживающие сцену (эстраду). Склады

3.39 Склады при сценах по назначению разделяются для: объемных и станковых декораций; мебели, бутафории и реквизита. Высота складов декораций, примыкающих к сцене и карманам, для сцен С-4, С-6 ÷ С-9 должна быть равна высоте карманов, а для сцен С-1 ÷ С-3, С-5 – высоте строительного портала. Уровень пола складов и планшет игровой площадки должны быть на одной отметке.

3.40 Проемы, соединяющие склады декораций со сценой (эстрадой) и карманами, должны иметь ширину, м, не менее:

- для сцен С-4, С-6 ÷ С-9..... 2,5
- для сцен С-1 ÷ С-3, С-5 и малых демонстрационных комплексов…....2,0
- для эстрад.....1,8

Высота проемов должна приниматься равной высоте проемов карманов для сцен С-4, С-6 ÷ С-9; для сцен С-1 ÷ С-3, С-5 – равной высоте строительного портала минус 0,5 м, а для эстрад – не менее 2,5 м.

3.41 Стационарный сейф для хранения скатанных декораций следует располагать под сценой или арьерсценой.

Ширина сейфа с двумя рядами полок-консолей должна быть не менее 2,7 м, с одним рядом – не менее 1,8 м.

Кассетный сейф и его размеры определяются заданием на проектирование.

4 КИНОТЕАТРЫ И ВИДЕОКОМПЛЕКСЫ

КИНОТЕАТРЫ

Зрительский комплекс

4.1 Расчетную вместимость кинотеатров для определения площадей помещений зрительского комплекса следует принимать: в однозальных кинотеатрах – равную вместимости зрительного зала, в двухзальных – вместимости большего зала, в трехзальных и с большим количеством залов – 0,7*) общей вместимости всех залов и комплексов, но не меньше вместимости наибольшего зала.

4.2 Площади помещений зрительского комплекса кинотеатров на одно место в зрительных залах принимаются согласно таблице 3. При этом площади фойе, буфета, курительной и санитарных узлов следует определять исходя из расчетной вместимости кинотеатра.

Таблица 3

Наименование помещений	Площадь на одного зрителя, м^2, не менее	Дополнительные указания
Кассовый вестибюль, в том числе: кассовые кабины	0,06-0,07 -	Предусматривается в кинотеатрах вместимостью залов 400 мест и более Площадью не менее 2,5 м^2 каждая Количество кассовых кабин принимается из расчета одна кабина на 400 зрителей
Входной вестибюль	0,2	
Выходной вестибюль	–	По заданию на проектирование в зависимости от планировочных решений
Гардеробная	По ДБН В.2.2-9	
Фойе	0,4-0,45	
Фойе детских кинотеатров (залов)	0,6	
Фойе кинотеатров (залов) с непрерывным кинопоказом	0,25	
Буфет	0,2-0,22	
Подсобные помещения буфета [1)]	0,08-0,1	Площадью не менее 12 м^2
Бар с подсобными помещениями [2)]	0,06	
Детская комната, в том числе санитарный узел [2)]	0,02 –	Площадью не менее 24 м^2 Площадью не менее 4 м^2
Помещения игровых автоматов [2)]	0,1	Площадью не менее 30 м^2
Помещения настольных игр [2)]	0,04	Площадью не менее 24 м^2
Гостиная [2)]	0,08	Площадью не менее 30 м^2
Зимний сад [2)]	0,09	Площадью не менее 30 м^2
Выставочный зал [2)]	0,11	Площадью не менее 50 м^2, предусматривается в многозальных кинотеатрах
Танцевальный зал (дискотека) с подсобными помещениями [2)]	По 6.8 данных Норм	Вместимость 10-20 % вместимости кинотеатра
Просмотровый зал с проекционной [2)]	0,08	Площадью не менее 40 м^2, предусматривается только в студийных и премьерных кинотеатрах
Помещения для занятий кружков [2)]	–	Площадью не менее 24 м^2, предусматриваются в детских, досуговых и студийных кинотеатрах
Курительная	0,05	
Санитарные узлы [1)]	2,0-2,5 м^2 на один прибор	Проектируются из расчета соотношения мужчин и женщин 1:2. Количество приборов следует принимать: один умывальник на 60 чел.; в мужских – один унитаз и два писсуара на 100 чел, в женских – один унитаз на 30 чел.

[1)] Требования к проектированию санузлов для инвалидов на креслах-колясках см. в приложении Г.
[2)] Рекомендуемый состав помещений, определяемый согласно заданию на проектирование.

*) При условии соблюдения интервала между началом сеансов в каждом зале

4.3 Нормы площади и требования к зрительным залам кинотеатров приведены в 3.3 – 3.13.

Эстрады в зрительных залах кинотеатров следует проектировать на основании задания на проектирование в зависимости от назначения зала, размеров предэкранного пространства и с учетом требований 3.10 и 3.25.

4.4 Нормы площади и требования к помещениям технологического обеспечения кинопоказа приведены в 3.36 – 3.38.

4.5 В кинопроекционной группе помещений многозальных кинотеатров допускается объединять однородные помещения. При этом площади комнаты киномеханика, радиоузла, мастерской киномеханика и санитарного узла допускается, а в случае объединенной кинопроекционной группы помещений следует определять из расчета на один зал.

При проектировании кинотеатров вместимостью 400 и более мест следует предусматривать комнату инженера и оператора (площадью 10 м^2).

Помещения административно-хозяйственные, производственные и обслуживающие эстраду

4.6 Площади помещений административно-хозяйственных, производственных, а также помещений, обслуживающих эстраду, на одно место в зрительном зале следует принимать согласно таблице 4.

Таблица 4

Наименование помещений	**Площадь помещений на одного зрителя, м^2, не менее, в кинотеатрах**		**Дополнительные указания**
	круглогодичного действия	**сезонного действия**	
Кабинет директора (главного администратора)	10	10	На одного человека
Комната дежурного администратора	6	–	– " –
Кабина старшего кассира	4	–	– " –
Комната бухгалтерии (контора)	0,12	–	Площадью не менее 12 м^2 каждое помещение
Комната методиста		–	
Комната педагога [1)]		–	
Комната отдыха персонала (с гардеробной)		–	
Хозяйственная кладовая; помещение для инвентаря	0,09	0,04	Площадью не менее 6 м^2
			Площадью не менее 4 м^2
Плакатная, столярная и слесарная мастерские [2)]			Площадью не менее 15 м^2 каждое помещение
Артистические при эстраде (комната лектора) [3)] кладовая при эстраде	0,07	0,03	–
Кладовая при фойе			–

[1)] Предусматривается в детских кинотеатрах или кинотеатрах с детскими залами.

[2)] Предусматривается в кинотеатрах на 300 мест и более.

[3)] Предусматривается в кинотеатрах с универсальными залами не менее двух помещений площадью не менее 12 м^2 каждое с санузлом и душевой.

ВИДЕОКОМПЛЕКСЫ

4.7 Видеокомплексы состоят из видеозалов, видеотек. Расчетная вместимость видеокомплексов определяется единовременным количеством посетителей всех помещений, в которых осуществляется просмотр, обмен (прием и выдача) видеокассет.

4.8 Видеозалы подразделяются на общего и индивидуального (видеокабины) назначения. Количество мест следует принимать:

- в видеозалах общего назначения ... 25-100
- индивидуального назначения …….. 4-8

4.9 Виды демонстрирования видеопрограмм с одноканальным и многоканальным воспроизведением звука могут быть на экран (подвесной и стационарный), на видеомонитор (группу видеомониторов) и т.д. и определяются заданием на проектирование.

4.10 Видеозалы индивидуального назначения (видеокабины) предназначены для демонстрации программ, записанных на видеоносители: видеокассеты и видеодиски. Площадь видеокабины принимается из расчета 2,0-2,5 м^2 на одного зрителя. Просмотр программ в видеокабинах осуществляется на видеомонитор с одноканальным воспроизведением звука.

Минимальное расстояние от экрана видеомонитора до зрителя принимается 2 м, максимальное – 6 м. В видеокабинах размещаются бытовые или театральные кресла с шириной между осями подлокотников 0,6 м. Расстояние между спинками кресел предусматривается в пределах 1,1-1,3 м.

4.11 Рекомендуемый состав и площади помещений видеотеки определяют по таблице 5 и в соответствии с заданием на проектирование (с учетом объема хранения и количества выданных видеокассет).

Таблица 5

Наименование помещений	**Единица измерения**	**Площадь на одного посетителя, м^2, не менее**	**Дополнительные указания**
Участок выдачи и приема кассет	Одна операция (выдача или прием)	0,15	Площадью не менее 6 м^2
Зал для посетителей	–"–	0,6-0,7	Площадью не менее 12 м^2
Хранение видеокассет	Одна единица хранения	0,005	Площадью не менее 8 м^2
Главный администратор	помещение	–	Площадью не менее 12 м^2
Комната персонала	–"–	–	Площадью не менее 12 м^2

Помещения хранения видеокассет должны иметь обособленный выход в коридор, а зал для посетителей – обособленный выход из здания.

4.12 Площади вестибюлей, фойе, буфетов, курительных, санитарных узлов, административно-хозяйственных помещений видеокомплексов принимаются в соответствии с заданием на проектирование согласно с НАПБ В.0.049-97/930.

5 ТЕАТРЫ

5.1 Вместимость зрительного зала в большом демонстрационном комплексе в зависимости от назначения театра рекомендуется принимать:

- в драматическом театре – от 300 до 800 мест
- в музыкально-драматическом театре – от 500 до 1000 мест
- в театре музыкальной комедии – от 800 до 1200 мест
- в театре оперы и балета – от 1200 до 1500 мест

Зрительский комплекс

5.2 Состав и нормы площади помещений зрительского комплекса на одно место в зрительном зале следует принимать согласно таблице 6.

Таблица 6

Наименование помещений	Площадь на одного зрителя, м , не менее	Дополнительные указания
Кассовый вестибюль, в том числе: кассовые кабины комната дежурного администратора	0,05-0,06 – –	 Площадью не менее 3 м^2 при отсутствии сейфа и 4,5 м^2 при наличии сейфа; количество кассовых кабин принимается из расчета одна кабина на 500 зрителей большого и малого (малых) залов. При этой группе помещений следует предусматривать санитарный узел на один унитаз и один умывальник Площадью не менее 12 м^2
Входной и распределительный вестибюли	0,35-0,4	
Гардеробная	0,1	
Место хранения сумок и портфелей	0,04	
Фойе*)	0,6-0,7**)	
Кулуары	0,25-0,3	Площадь кулуаров уточняется расчетом эвакуационных выходов из зрительного зала и здания согласно требованиям 14.9 – 14.11 этих Норм
Буфет (зал со стойкой)	0,22-0,25**)	состав помещений и их площадь уточнять по нормативам предприятий общественного питания
Подсобные помещения буфета (доготовочная, моечная, кладовая и тарная)	0,08-0,1	
Курительная	0,1-0,12	
Санитарные узлы	В среднем 2,5 м^2 на один прибор	Определяется расчетом исходя из соотношения количества мужчин и женщин 1:2. Количество приборов в санузлах следует принимать: один умывальник на 60 чел.; в мужских – один унитаз и два писсуара на 70 чел., в женских – один унитаз на 20 чел.
Кабинет главного администратора, помещения распространителей билетов и отдыха персонала	0,07	При указанных помещениях следует предусматривать санитарный узел по расчету, но не менее одного санузла на один унитаз и один умывальник

*) Допускается по заданию на проектирование предусматривать дополнительно кладовую при фойе и детскую комнату.
**) При проектировании театров, в которых предусматривается проведение нетеатральных мероприятий (клубная и студийная работы, праздничные и премьерные формы работы, фестивали, развлечения дошкольников во время просмотра спектакля родителями, проведение общественных мероприятий), допускается увеличение площади фойе и буфета на основании задания на проектирование.

5.3 В случае, если в составе помещений зрительского комплекса театра предусматривается музей, его общую площадь следует принимать из расчета не менее 0,2 м на одно место в зрительном зале, в том числе: экспозиционное помещение – 0,14 м^2, фондохранилище с комнатой (местом) для работы – 0,06 м^2. Возможно размещение экспозиций музея на площади фойе с увеличением последнего на 0,05 м^2 на одно место в зрительном зале.

5.4 В театрах с большим и малым залом (залами) для определения количества посетителей в зрительском комплексе (фойе, буфете, курительных, музее, санитарных узлах, а также гардеробной) следует принимать в расчет и вместимость малого зала. При наличии отдельного зрительского комплекса малого зала (залов) вместимость группы общих помещений зрительских комплексов определяется исходя из вместимости всех залов.

Демонстрационный комплекс

Сцены

5.5 Сцены с колосниками следует предусматривать согласно таблице 7 или заданию на проектирование. Размеры сцен и требования к ним следует принимать согласно таблице 1, а по кинопроекционной – по таблице 2.

Таблица 7

Вместимость большого зрительного зала, мест	Сцена
До 600	С-4
От 500 до 800	С-6
От 700 до 1200	С-7
От 1100 до 1500	С-8
1500 и более	С-9

5.6 Размеры оркестровой ямы следует принимать по таблице 8.

Таблица 8

Жанр театра	Ширина, м, не менее	
	оркестровой ямы	проема
Драматический и музыкально-драматический	3	2
Музыкальной комедии	4,5	3,5
Оперы и балета	6	4,5

Высоту оркестровой ямы (от уровня пола до низа выступающих конструкций) следует принимать 2,1-2,4 м.

Площадь на одного артиста оркестра следует принимать не менее 1,3 м^2. Рекомендуется предусматривать перекрытие оркестровой ямы и ее трансформацию.

Помещения, обслуживающие сцену

5.7 При сцене следует предусматривать два помещения для ожидания выхода на сцену и размещать их смежно со сценой, как правило, вблизи ее стыка со зрительным залом.

Площадь помещений для ожидания выхода на сцену следует определять из расчета единовременного пребывания артистов и принимать на одного артиста в каждом помещении, м^2, не менее: для драматических и музыкально-драматических театров – 1,7; для театров музыкальной комедии – 1,8; для театров оперы и балета – 1,9.

При помещениях для ожидания выхода на сцену или вблизи них следует предусматривать санитарные узлы.

5.8 Площадь артистических уборных на одного артиста следует принимать согласно таблице 9.

Таблица 9

Количество артистов в помещении[1)]	Площадь артистической уборной на одного артиста, м^2, не менее	
		для артистов балета
1	9	11
2	6	7,5
3	4,5	5,5
4	3,5	4,5
6	3	3,5
12[2)]	–	3

[1)] Площадь помещений на одного-четырех артистов приведена из расчета:
один санитарный узел (один унитаз, один умывальник и один душ) на две артистические уборные.
При проектировании подобного санитарного узла для каждой артистической уборной ее площадь следует увеличивать на 10 %.

[2)] При проектировании драматических театров, как правило, не предусматривается.

5.9 Назначение и количество репетиционных залов, а также их размеры (длина, ширина, высота), м, следует принимать согласно таблице 10.

Таблица 10

Наименование помещений	Основные параметры репетиционных залов (длина, ширина, высота), м						
	Драматический и музыкально-драматический театры[1)]			Театр музыкальной комедии		Театр оперы и балета	
	С-4	С-6	С-7	С-7	С-8	С-8	С-9
Репетиционные залы:							
большой	9х9х5	12х12х6	15х15х6	15х15х6	18х18х7,5	18х18х7,5	21х21х7,5
малый	9х6х3,6	9х9х3,6	12х12х5	12х12х5	15х12х6	15х12х6	15х15х6
балета				15х9х4,5	18х12х4,5	18х12х4,5	18х15х4,5 18х15х4,5
оркестра				9х6х4,2	12х9х5,1	15х9х5,7	15х12х6
хора				6х6х4,2	9х6х4,2	9х6х4,2	12х9х4,2 9х9х4,2

[1)] При проектировании драматического и музыкально-драматического театров допускается предусматривать по заданию на проектирование репетиционно-физкультурный зал. При проектировании музыкально-драматического театра для двух трупп (драматической и музыкальной) рекомендуется предусматривать по заданию на проектирование залы для репетиций: балета, оркестра, хора.

Примечание. Размеры в плане указаны в осях строительных конструкций, высота – от пола до низа выступающих конструкций перекрытий.

5.10 Состав и площади помещений при студийно-репетиционном зале принимаются по заданию на проектирование.

5.11 Склады дежурные и текущего репертуара следует размещать в основном здании. Размещение резервных складов определяется заданием на проектирование.

5.12 Дежурные склады объемных и станковых декораций должны примыкать к сцене и карманам.

Помещения для административного, инженерно-технического и обслуживающего персонала

5.13 Площади помещений для административного и художественного руководства следует принимать по заданию на проектирование с учетом штатного расписания для данного театра, но не менее 12 м^2 каждое.

5.14 Нормы площади рабочих комнат инженерно-технического персонала на одного сот рудника, м^2, следует принимать: кабинетов для бухгалтерии, административного и инженерного персонала – не менее 6,0; комнат обслуживающего и технического персонала 2,0.

5.15 Площади санитарно-гигиенических помещений в комплексах помещений (демонстрационном, обслуживающих сцену, административно-хозяйственных и производственных) следует определять из расчета: санитарные узлы – один унитаз и один писсуар на каждые 25 мужчин; один унитаз на каждые 15 женщин; один умывальник на каждые 30 чел.; душевые – одна душевая кабина на каждые восемь человек (артистов и рабочих сцены); комната личной гигиены женщин – один гигиенический душ на каждые 100 женщин, при численности женщин от 14 до 100 следует предусматривать одну кабину с гигиеническим душем, размещаемую при женской уборной со входом из умывальной.

Примечание. При определении общего количества людей для расчета приборов не должно учитываться количество артистов, для которых при артистических уборных предусматриваются санитарные узлы и душевые.

5.16 Площадь служебного буфета следует определять из расчета 12 мест на каждые 100 работающих в театре.

Производственные помещения

5.17 Размеры живописно-декорационной мастерской (в чистоте) следует принимать согласно таблице 11.

Смотровые мостики шириной 0,8-1,0 м следует располагать на высоте 3,5 м от уровня пола.

Таблица 11

Сцена	Размеры живописно-декорационной мастерской, м, не менее	
	длина	ширина
С-4	23 17	9 12
С-6	27 19	10 14
С-7	31 23	12 16
С-8	37 25	13 19
С-9	41 27	14 21

5.18. Размеры (в чистоте) помещения для монтажа станковых декораций следует принимать согласно таблице 12.

Таблица 12

Сцена	Размеры помещений монтажа станковых декораций, м, не менее	
	длина	ширина
С-4	11	7,5
С-6	12	8
С-7	14	9
С-8	16	10
С-9	18	11

5.19 Высоту производственных помещений (в свету) следует принимать, м, не менее: столярной, слесарной, росписи тканей, бутафорских мастерских – 3,6; живописно-декорационной мастерской и скульптурного участка бутафорской (20 % площади мастерской) – 5,6; помещения для монтажа станковых декораций – высоты кармана сцены.

5.20 В составе зрительского и демонстрационного комплексов допускается предусматривать помещения бара, гостиной, зимнего сада, аудиторий и других согласно заданию на проектирование.

6 КЛУБЫ, ЦЕНТРЫ ДОСУГА

6.1 В составе клубов, центров досуга предусматривающей, как правило, следующие функциональные группы помещений:

- зрительский комплекс;
- демонстрационный комплекс;
- клубный комплекс:
  группа помещений отдыха и развлечений; лекционно-информационная группа помещений; кружково-студийная группа помещений; группа физкультурно-оздоровительных помещений.

Рекомендуемый состав и расчетное количество посетителей функциональных групп помещений клубного комплекса приведены в приложении Е.

Зрительский комплекс

6.2 Состав и нормы площади зрительского комплекса на одно место в зрительных залах следует принимать согласно таблице 13.

Таблица 13

Наименование помещений	Площадь на одного зрителя/посетителя, м^2, не менее	Дополнительные указания
Кассовый вестибюль, в том числе: кассовые кабины	0,05-0,06	Предусматривается при суммарной вместимости зрительных залов 400 мест и более. Площадью не менее 2,5 м^2 Количество кассовых кабин принимается из расчета: одна кабина на 400 мест в зрительных залах.
Кабинет дежурного администратора	–	Площадью не менее 6 м^2
Входной вестибюль[1)], в том числе зрительского комплекса клубного комплекса	0,2-0,3 0,3 на одного зрителя 0,15 на одного посетителя клубного комплекса	
Гардеробная за барьером	0,08-0,1	
Курительная	0,05-0,07	
Санитарные узлы зрительского комплекса клубного комплекса	2,0-2,5 на один прибор	Проектируются из расчета равного соотношения мужчин и женщин Количество приборов в санузлах следует принимать: в мужских – один унитаз, два писсуара, один умывальник на 100 мужчин; в женских – два унитаза, один умывальник на 50 женщин. Из расчета: один унитаз, один писсуар, один умывальник на 150 мужчин, два унитаза, два умывальника на 150 женщин.
Фойе-вестибюль	0,4-0,45	
Фойе-зал для массовых мероприятий	0,5-0,63	При центрах культуры по заданию на проектирование
Буфет или буфетная стойка в фойе или фойе-вестибюле с подсобными помещениями		Из расчета 12-15 % посетителей зрительского комплекса
Кладовая мебели при фойе	0,02	Площадью не менее 10 м^2
Кулуары	0,25	Предусматриваются при проектировании театрально-концертного зала
Кладовая для инвентаря и мебели при зале	0,05	Площадью не менее 10 м^2. Следует предусматривать при залах с горизонтальным полом

[1)] Вестибюльная группа помещений может быть единой на все здание или предусматриваться на две-три группы помещений для посетителей или в каждой из функциональных групп.

Демонстрационный комплекс

Эстрады и сцены

6.3 Виды эстрад и сцен в зависимости от типа клуба, центра досуга и вместимости зрительного зала следует принимать согласно таблице 14, а размеры их – согласно таблице 1, для киноконцертного зала – согласно заданию на проектирование.

Допускается проектировать открытые в зал эстрады с размерами, не менее указанных в таблице 1.

Оркестровую яму для сцен С-1 ÷ С-3 и С-5 и эстрад следует проектировать размерами, м, не менее: ширина 2,5, ширина проема – 1,7, высота (до низа выступающих конструкций) – 1,9.

Размеры оркестровой ямы для сцен С-4 и С-6 рекомендуется принимать согласно 5.6 этих Норм.

В фойе, танцевальных залах и аудиториях допускается устройство эстрад, размер которых должен быть не менее 4 х 3 м.

При сценах С-1 ÷ С-6 и эстрадах Э-4 ÷ Э-6 необходимо, а при эстрадах Э-1 ÷ Э-3 рекомендуется предусматривать помещения ожидания выхода на сцену согласно 5.7 этих Норм.

Таблица 14

Вместимость зрительного зала, мест	Тип эстрады или сцены[1])	
	театрально-концертный зал	универсальный концертно-танцевальный зал
От 100 до 200	–	Э-1, Э-2, Э-3
Свыше 200 до 300	Э-2, Э-3	Э-2, Э-3, Э-4
Свыше 300 до 500	Э-3, Э-4, С-1, С-2, С-3	Э-3, Э-4, Э-5
Свыше 500 до 700	Э-4, Э-5, С-2, С-3, С-5	–
Свыше 700 до 1000	Э-5, Э-6, С-3, С-4, С-5, С-6	–

[1)] Сцены С-4 и С-6 предусматриваются в объектах для строительства в городах, не имеющих здания театра.
Эстрады допускается оборудовать мостиками.
Для эстрад Э-2 ÷ Э-6 допускается не предусматривать строительный портал, отделяющий авансцену от эстрады занавесом.

Помещения технологического обеспечения сцены (эстрады), помещения, обслуживающие сцену (эстраду), и производственные

6.4 Состав и площади помещений технологического обеспечения сцены (эстрады), помещений, обслуживающих сцену (эстраду), и производственных следует принимать согласно таблице 15.

Таблица 15

Наименование помещений	**Единица измерения**	**Площадь[1)], м² (или % от площади сцены)[3)], не менее**				**Дополнительные указания**
		при эстраде		**при сцене**		
		Е-1, Е-2	**Е-3 ÷ Е-6**	**С-1 ÷ С-3, С-5**	**С-4, С-6**	
1	**2**	**3**	**4**	**5**	**6**	**7**
Звукоаппаратная [2)]	м²	-	6	12	18	
Кабина директора (речевая)	– " –	-	-	-	8	
Светопроекционная[2)]	– " –	-	12	12	18	При вместимости зала 500 и более мест
Кинопроекционная[2)]	– " –	-	На два кинопроектора			См. табл. 2
Светоаппаратная[2)]	– " –	12	15	15	18	При вместимости зала 500 и более мест

Окончание таблицы 15

1	2	3	4	5	6	7
Тиристорная	$м^2$	–	–	25	35	
Совмещенная светоаппаратная и тиристорная	–"–	–	20	30	40	Для сцен – при вместимости зала 500 и менее мест; для эстрад – при вместимости зала 400 и более мест
Комната отдыха рабочих сцены	–"–	–	–	12	12	
Санузлы с умывальниками в шлюзе	–"–	4	6	6	6	
Душевые	–"–	–	4	8	16	
Костюмерные [3)]	%	15	15	15	15	Следует предусматривать при вместимости зрительного зала 300 и более мест
Гримерно-парикмахерские [3)]	–"–	5	5	5	5	Площадью не менее 10 $м^2$
Склады объемных и станковых декораций, сценической электроаппаратуры, мебели, бутафории и реквизита [3)]	–"–	15	25	40	55	–
Комната художника [3)]		–	15	15	15	Площадью не менее 40 $м^2$
Столярная мастерская [3)]	–"–	–	10	10	10	Площадью не менее 30 $м^2$
Механическая мастерская [3)]	–"–	–	5	5	5	Площадью не менее 10 $м^2$
Сейф скатанных декораций	–	–	–	–	–	Согласно 3.39 настоящих Норм

[1)] Для объектов, предназначенных для постоянных театральных гастролей, допускается изменять состав и увеличивать площади помещений в соответствии с заданием на проектирование.
[2)] Допускается располагать в общем помещении светопроекционную и светоаппаратную, при вместимости зрительного зала до 700 мест допускается располагать и кинопроекционную, а при вместимости зала до 400 мест – также и звукоаппаратную.
[3)] Проценты следует принимать от площади сцены.

6.5 Артистические уборные следует предусматривать при вместимости зала 200 и более мест; при меньшей вместимости для этой цели следует использовать комнаты для работы кружков.

Площадь артистических уборных следует определять из расчета 10 $м^2$ на каждые 100 мест в зрительном зале, но не менее двух площадью 15 $м^2$ каждая.

6.6 В универсальных залах допускается предусматривать трансформацию для многофункционального их использования с учетом устройства необходимых в этих целях складских и технологических помещений и установки специального оборудования.

6.7 В универсальном концертно-танцевальном зале следует предусматривать горизонтальный участок пола перед эстрадой (сценой), который предполагает возможность использовать его для проведения массовых мероприятий (праздники, встречи, вечера отдыха, танцевальные вечера, дискотеки, деловые игры, симпозиумы, лекции, аукционы и т.п.).

Клубный комплекс

Группа помещений для отдыха и развлечений

6.8 Площади помещений для отдыха и развлечений на одного посетителя следует принимать согласно таблице 16.

Таблица 16

Наименование помещений	Площадь на одного посетителя, м^2, не менее	Дополнительные указания
Гостиная	1,6-2,4	Площадью не менее 30 м^2
Зимний сад	2,4-3,6	Площадью не менее 30 м^2
Бар с подсобными помещениями	2-2,7	Уточнять согласно требованиям к предприятиям общественного питания
Игровые: игровых автоматов настольных игр	4-6 1,6-2,4	Площадью не менее 30 м^2
Бильярдная	2,4-3,6	Площадью не менее 30 м^2
Танцевальный зал (дискотека)	1,5-2,0	На площади зала необходимо предусматривать эстраду не менее 3х4 м
Вспомогательные помещения танцевального зала (дискотеки) вместимостью 150 чел. и более*):		
кладовая мебели	0,05	Площадью не менее 10 м^2
кладовая музыкальных инструментов и сценической аппаратуры	–	Площадью не менее 6 м^2
комната музыкантов (артистическая) при эстраде	–	Площадью не менее 15 м^2
административное помещение	–	Площадью не менее 12 м^2
художественного руководства	–	Площадью не менее 12 м^2
комплекс звукоаппаратной, светоаппаратной и видеопроекционной	–	Площадью не менее 25 м^2

*) При вместимости более 200 мест необходимо предусмотреть отдельный вестибюль с гардеробом и санузлом, буфет (столовую), кулуары.

Лекционно-информационная группа помещений

6.9 Нормы площади лекционно-информационной группы помещений на одного посетителя следует принимать согласно таблице 17.

Таблица 17

Наименование помещений	Площадь[1)] на одного посетителя, м^2, не менее	Дополнительные указания
Аудитория[2)] (кинозал)	0,8-1,2	Следует устраивать эстраду на площади аудитории
Кулуар аудитории	0,2-0,4	Допускается объединять с вестибюлем, гостиной
Выставочный зал	3,0-4,5	Площадью не менее 50 м^2
Учебный кабинет (бизнес-класс)	2,0-2,6	Площадью не менее 24 м^2
Зал празднеств и обрядов	2,4-3,6	Площадью не менее 50 м^2
Библиотека	–	Состав и площади помещений следует принимать по заданию на проектирование и СН 548
Видеокомплекс	–	Согласно требованиям настоящих Норм и по заданию на проектирование
Компьютерный зал Интернет-кафе	6,0 –	Площадь определяется по заданию на проектирование с учетом габаритов оборудования

[1)] С учетом подсобных помещений и кладовых.

[2)] При вместимости аудитории 120 и более посетителей следует дополнительно предусматривать проекционную на один кинопроектор (допускается на два кинопроектора), а в аудиториях меньшей вместимости – место для передвижной кино– или видеоустановки.

6.10 Библиотеки в клубах, центрах досуга следует проектировать согласно требованиям ДБН В.2.2-9 и СН 548 с учетом возможности непосредственной связи с вестибюлем, обеспечивающей в случае необходимости изоляцию библиотеки от других помещений, имеющих звуковой фон более 50-60 дБА.

Библиотеки с объемом фондов от 5 до 15 тыс. ед. хранения проектируют, как правило, состоящими из одного помещения площадью от 50 до 100 м^2, а библиотеки с фондами 15-25 тыс. ед. хранения – одного-трех помещений суммарной площадью от 100 до 200 м^2 соответственно вместимости.

Кружково-студийная группа помещений

6.11 Нормы площади кружково-студийной группы помещений на одного посетителя следует принимать согласно таблице 18.

Таблица 18

Наименование помещений	Площадь на одного посетителя, м^2, не менее	Дополнительные указания
Помещения кружков:		
хорового и по интересам	1,4-1,8	
универсального назначения, театрально-драматического, изобразительного искусства, технического (без крупногабаритного оборудования), кино-, фотокружки	2,0-3,6	
культуры быта (домоводства), оркестрового, музыкальных ансамблей	2,5	
танцевального, циркового, технического (с крупногабаритным оборудованием), художественных промыслов и ремесел	4-6	
Кладовые, встроенные шкафы	0,1 площади помещений кружков	Дополнительно к площади кружков изобразительного, кино-, фото-, оркестрового, художественных промыслов и ремесел; в остальных случаях – на площади кружков
Комнаты руководителей кружков	–	Одно помещение на 100-150 участников кружков площадью не менее 12 м^2
Раздевальные с душевыми при залах хореографии, циркового искусства, драматической студии	1,4-1,5	

6.12 Высоту помещений, приведенных в табл.16-18, до низа выступающих конструкций следует принимать, м, не менее:

3,6 – в танцевальном зале, аудитории, выставочном зале, зимнем саду, зале празднеств и обрядов;

4,2 – 4,8 – в помещении танцевального кружка и зале физкультурно-оздоровительных занятий;

6,0 – в помещении циркового кружка.

Группа физкультурно-оздоровительных помещений

6.13 Основные и вспомогательные помещения физкультурно-оздоровительных сооружений следует проектировать согласно ДБН В.2.2-13. Ориентировочные размеры и пропускная способность помещений и залов для различных видов физкультурно-оздоровительных занятий приведены в таблице 19.

Таблица 19

Вид занятий	Размер помещения, м, не менее		Наименьшая высота от пола до низа выступающих конструкций потолка, м	Пропускная способность, чел. в смену
	длина	ширина		
1. Групповые занятия по общефизической подготовке (включая игры с мячом)	18 24	12(9) 12	4,8 6	20 25
2. Ритмическая гимнастика, хореография, женская оздоровительная гимнастика	12 9	12 9	3,9 3,9	25 15
3. Настольный теннис (на один стол)	6	4	2,7	4
4. Элементы борьбы	12 5	9 9	3,9 3,9	12 15
5. Занятия с использованием тренажеров и снарядов для развития силы и выносливости*)	Площадью не менее 25 м^2		3,9	Один на каждую единицу оборудования или снаряд
*) Размеры помещений этой группы определяются в зависимости от количества посетителей согласно заданию на проектирование из расчета 4,5 м^2 на каждый вид оборудования или снаряд.				

6.14 Площади раздевальных с хранением домашней одежды в закрытых шкафах приведены в таблице 20 (при этом учтено необходимое число мест, проходов надлежащей ширины, а также размещение в раздевальной мойки для ног и умывальника).

Таблица 20

Контингент занимающихся в зале	Площадь раздевальной на одного человека, м^2, при числе одновременно пользующихся данной раздевальной			
	менее 20	от 20 до 30	от 31 до 50	более 50
Дети до 10 лет	2,8	2,6	–	–
Дети старше 10 лет и взрослые	2,1	1,8	1,7	1,5

6.15 При помещениях физкультурно-оздоровительных занятий для хранения переносного оборудования и инвентаря следует предусматривать инвентарные.

6.16 Помещения для отдыха занимающихся следует принимать из расчета 3,0 м^2 на одно место (площадью не менее 24 м^2), число мест составляет 15 % пропускной способности помещений (залов).

6.17 Комнаты инструкторов (тренеров) рекомендуется предусматривать общими (для мужчин и женщин) с размещением в них кабины для переодевания площадью 1,0 м^2, при этом площадь комнат определяется из расчета 2,5 м^2 на одно место, но не менее 12 м^2 каждая.

6.18 В центрах досуга возможно размещение помещений медико-восстановительного назначения. При их проектировании следует руководствоваться нормативными документами по проектированию лечебных, физкультурно-оздоровительных и спортивных сооружений.

6.19 Санитарно-гигиенические узлы и душевые физкультурно-оздоровителнього комплекса следует принимать согласно требованиям ДБН В.2.2-13.

6.20 Площади служебных и административно-хозяйственных помещений на одного посетителя клуба, центра досуга следует принимать:

- комнаты административного
  и обслуживающего персонала. ...0,03 м^2 , но не менее 12 м^2;

- помещения клубного актива .... 0,02 $м^2$, но не менее 12 $м^2$;
- хозяйственные кладовые ..... 0,01-0,03 $м^2$, но не менее 10 $м^2$.

7 НОРМАТИВНЫЕ НАГРУЗКИ ДЛЯ РАСЧЕТА КОНСТРУКЦИЙ

7.1 Строительные конструкции в зданиях и сооружениях культурно-зрелищных и досуговых учреждений следует проектировать в соответствии с требованиями ДБН В.1.1-5, ДБН В.1.1-7, СНиП II-7, СНиП II-12, СНиП II-22, СНиП II-23, СНиП II-25, СНиП 2.01.07, СНиП 2.01.15, СНиП 2.02.01, СНиП 2.03.01, СНиП 2.03.03, СНиП 2.03.06, ГОСТ 27751. Нормативные нагрузки для расчета конструкций зданий кинотеатров, видеокомплексов, театров, клубов, центров досуга следует принимать по действительной нагрузке, но не менее указанных в таблице 21.

Таблица 21

Наименование помещения или конструкции	Нормативная нагрузка, кПа (кН/м^2)	Коэффициент надежности по нагрузке
Помещения зрительского комплекса, репетиционные залы, помещения для занятий артистов	4	1,3
Живописно-декорационная, столярная и слесарно-механическая мастерские, помещения для монтажа декораций, прачечной и красильной, склады, коридоры, балконы и террасы	4	1,3
Сцена	5	1,3
Эстрада, авансцена, арьерсцена и карман	4	1,3
Помещения светоаппаратной, светопроекционных и кинопроекционной, помещения звукофикации, радио, телевидения и связи, пожарного поста-диспетчерской	По действительной нагрузке, но не менее 3	1,3
Насосная пожарного и хозяйственного водопроводов, помещение электроприводов сцены, тиристорная, вентиляционные камеры, автотрансформаторная, дроссельная	По действительной нагрузке, но не менее 4	1,3
Прочие помещения	2	1,4
Чердачные перекрытия и подвесные потолки	Вес оборудования плюс 0,75 кН/м^2	1,3
Колосниковый настил	1	1,4
Рабочие галереи сцены	По действительной нагрузке, но не менее 3	1,3
Переходные и осветительные мостики сцены	По действительной нагрузке плюс 0,75 кН/м^2 на обслуживающий персонал	1,4
Стальные балки для установки блоков декорационных подъемов	По действительной нагрузке	1,3
Элементы колосникового настила на сосредоточенную нагрузку в середине пролета	1	1,4
Консоли полок сейфа для хранения скатанных декораций	3	1,3
Клапаны и затвор люка-провала	5 Вертикальная нормативная нагрузка	1,3
Каркас противопожарного занавеса (возможно с каждой стороны), противопожарные двери складов и шторы в проемах	0,04 Горизонтальное нормативное давление	1,2
Примечание. Горизонтальные нормативные нагрузки на перила (ограждения) лестниц, балконов, террас здания театра и рабочих галерей сцены, а также переходных мостиков следует принимать 1,5 кН/м^2 с коэффициентом надежности по нагрузке 1,2.		

7.2 Нормативную вертикальную нагрузку для вращающегося круга и кольца сцены (врезных или барабанных) с коэффициентом надежности по нагрузке 1,3 следует принимать, кПа (кН/м^2).

- для планшета (настила) 5
- для балок и стоек 3
- для настила и балок трюма барабанных (врезных) круга и кольца.....1

Нормативную горизонтальную нагрузку на планшет круга и кольца с коэффициентом надежности по нагрузке 1,3 следует принимать 0,06 х 5 = 0,3 кН/м^2 (где 0,06 – коэффициент трения).

7.3 Нормативную нагрузку на планшет выездной площадки (фуры) с коэффициентом надежности по нагрузке 1,3 следует принимать 2 кН/м^2 .

7.4 Нормативную нагрузку от декоративных, софитных и индивидуальных подъемов с коэффициентом надежности по нагрузке 1,2 следует принимать, кН/м^2:

- декорационных.....4
- индивидуальных подъемов 5
- софитных – по фактической нагрузке от веса ферм и оборудования

При этом следует учитывать коэффициент надежности по нагрузке 1,2 на динамичную нагрузку от передвижения сценического оборудования и коэффициент понижения при сочетании нагрузок 0,8 на неодномоментность загрузки сценического оборудования.

8 АКУСТИКА ЗАЛОВ И ЗАЩИТА ПОМЕЩЕНИЙ ОТ ШУМА

8.1 Для обеспечения условий акустического комфорта в залах следует исходить из объема воздуха на одно зрительское место в зависимости от назначения зала (аудиторий, зрительных залов), м^3:

- драматических театров.....4-5
- музыкально-драматических и театров музкомедии . 5-7
- клубов, центров досуга, универсальных залов . . …. 4-7
- театров оперы и балета 6-8
- кинотеатров, видеозалов 4-6

8.2 Размеры, форма и очертания поверхностей залов и аудиторий должны содействовать равномерному распределению ранних (в основном, первых) интенсивных отражений в зоне мест для зрителей, повышению диффузности звукового поля и исключать возможность возникновения концентрации звуковых отражений и эхо.

8.3 В аудиториях и залах для зрителей необходимо обеспечить ранними интенсивными отражениями места для зрителей, расположенные на расстоянии больше радиуса громкости. Запаздывание первых отражений для залов с вещательными программами не должно быть больше 30 мс, для залов с музыкальными программами – не больше 80 мс.

8.4 Рекомендуемое время реверберации в залах различного назначения определяется для частот 500-2000 Гц в зависимости от объема помещения.

Акустический расчет необходимо вести для 75 % заполнения зала зрителями.

Расчеты акустических параметров необходимо делать в частотном диапазоне 63-6000 Гц*). Допускается отклонение рассчитанной частотной характеристики времени реверберации от оптимальной на ± 10%.

Для залов драматических, музыкально-драматических и кукольных театров допускается уменьшение времени реверберации на частоте 125 Гц до 25 %, а для залов театров оперы и балета, театров музыкальной комедии и концертных залов – увеличение на частоте 125 Гц до 25 %.

Таблица 22

Помещения	**63**	**125**	**250**	**500**	**1000**	**2000**	**4000**	**8000**	**Уровень шума, ДБА**
Кинозал	63	52	45	39	35	32	30	28	40
Кинопроекционная (для формата 35 мм)	87	79	72	68	65	63	61	59	70
Фойе	75	66	59	54	50	47	45	43	55

*) При отсутствии данных по коэффициентам звукопоглощения отделочных материалов на частотах менее 125 Гц и более 4000 Гц допускается вести акустический расчет в диапазоне 125 – 4000 Гц.

8.5 В залах кинотеатров и видеозалах необходимо предусматривать для стены за экраном отделку, поглощающую звук, с коэффициентом звукопоглощения на средних частотах не меньше 0,6 в диапазоне частот от 63 Гц и выше.

8.6 Уровень фонового акустического шума во время кинопоказа при отсутствии зрителей, выключенной аппаратуре звуковоспроизведения, работающих электрораспределительной аппаратуре, кинопроекторах с фильмоскопией, установках отопления, вентиляции и кондиционирования воздуха не должен превышать значений, указанных в таблице 22.

8.7 Вентиляционные камеры, насосные и иные помещения с инженерным оборудованием, являющиеся источником шумов и вибраций, не допускается располагать над, под и смежно со зрительными и репетиционными залами, эстрадами, студиями звукозаписи, аппаратными и иными помещениями, которые требуют защиты от шума.

8.8 При расчете проникающего шума необходимо учитывать шумы от источников шума в смежных помещениях, помещениях над и под защищаемыми помещениями, шумов извне, если защищаемое помещение имеет внешнюю стену, и от приточной и вытяжной систем вентиляции.

8.9 Через студию и аппаратную звукозаписи не допускается транзитная прокладка санитарно-технических сетей (вентиляционных коробов, канализации, водопровода).

8.10 Допустимый уровень шума в зале, студии звукозаписи и в аппаратных должен быть в соответствии с требованиями СНиП II-12, СТ СЭВ 4867 и ВНТП-212 с учетом СанПиН 3077.

9 ВОДОСНАБЖЕНИЕ И КАНАЛИЗАЦИЯ

9.1 В зданиях и сооружениях культурно-зрелищных и досуговых учреждений следует предусматривать хозяйственно-питьевое, противопожарное и горячее водоснабжение, канализацию и водостоки.

9.2 В зданиях кинотеатров, видеокомплексов, театров, клубов, центров досуга горячую воду следует подавать в буфеты, санитарные узлы, кинопроекционную, артистические уборные, душевые, гримерные-парикмахерские, комнату врача, производственные мастерские, а в кружково-студийные и другие помещения – согласно заданию на проектирование.

9.3 Хозяйственно-питьевое, противопожарное и горячее водоснабжение, канализацию и водостоки следует проектировать в соответствии с требованиями ДБН В.1.1-7, ДБН В.2.5-13, СНиП 2.04.01, СНиП 2.04.02, ВСН 52, а также требованиями настоящего раздела и раздела 14.

9.4 Внутренние водопроводные сети зданий кинотеатров, видеокомплексов, клубов, центров досуга с эстрадами следует предусматривать совмещенными: хозяйственно-питьевыми – противопожарными.

Внутренние водопроводные сети зданий театров, клубов, центров культуры и досуга со сценами должны быть раздельными: хозяйственно-питьевые и противопожарные.

Объединение сетей возможно в случаях, когда городской водопровод обеспечивает подачу расчетного расхода воды с напором, необходимым для работы противопожарных устройств.

9.5 Внутренние водопроводные сети следует выполнять: с одним вводом – в кинотеатрах, видеокомплексах, клубах, центрах досуга с эстрадами при количестве устанавливаемых пожарных кранов не более 12; с двумя вводами – в тех же зданиях и сооружениях при количестве устанавливаемых пожарных кранов более 12, а также в театрах, клубах, центрах досуга со сценами. При двух вводах присоединение к наружной кольцевой водопроводной сети должно предусматриваться с разделительной задвижкой между вводами.

9.6 Для учета потребляемой воды на вводах в здания культурно-зрелищных и досуговых учреждений необходимо устанавливать счетчики. Подбор и установку счетчиков следует выполнять в соответствии с требованиями СНиП 2.04.01.

9.7 Каждый ввод следует рассчитывать на:

а) пропуск максимального расчетного расхода воды на хозяйственно-питьевые и противопожарные нужды при питании их от наружной сети;

б) пропуск максимально-расчетного расхода на хозяйственно-питьевые нужды или расхода на возобновление противопожарного запаса воды в резервуаре в течение 24 ч при установке наружного противопожарного резервуара.

9.8 Насосы хозяйственно-питьевого водоснабжения следует устанавливать на виброизолирующих основаниях и отделять от вводов и внутренней сети эластичными вставками.

9.9 Устройство системы внутренних водостоков следует предусматривать в зданиях культурно-зрелищных и досуговых учреждений высотой не менее 8 м при наличии плоских крыш.

9.10 Сброс воды от оросительных камер систем кондиционирования воздуха следует производить в систему внутренних водостоков, присоединяемых к наружным сетям ливневой канализации.

9.11 Оборудование местными или централизованными системами пылеудаления определяется заданием на проектирование.

10 ОТОПЛЕНИЕ И ВЕНТИЛЯЦИЯ

10.1 Отопление, вентиляцию и кондиционирование воздуха в зданиях и сооружениях культурно-зрелищных и досуговых учреждений следует проектировать в соответствии со СНиП II-3, СНиП 2.01.01, СНиП 2.04.05, СНиП 2.04.07, СНиП 3.05.01, а также требованиями настоящего раздела.

10.2 Параметры воздуха в комплексах помещений кинотеатров, видеокомплексов, театров, клубов, центров досуга должны быть обеспечены системой вентиляции и кондиционирования в соответствии с требованиями таблицы 23.

10.3 При проектировании центрального водяного отопления следует предусматривать отдельные системы трубопроводов для каждого зрительного зала (включая эстраду Э-1); каждой сцены (универсальной эстрады Э-2 ÷ Э-6); всех вестибюлей, фойе, кулуаров, танцевальных залов.

10.4 Допускается не предусматривать установку нагревательных приборов в зрительных залах кинотеатров, видеокомплексов, театров, клубов, центров досуга, если расчетная температура воздуха в них за время перерывов между мероприятиями не снижается более чем на 8 градусов при расчетной наружной температуре воздуха, соответствующей средней температуре наиболее холодной пятидневки (параметры Б согласно СНиП 2.04.05). Подогрев воздуха в этом случае следует осуществлять системой приточной вентиляции или кондиционирования воздуха перед началом входа в зал.

10.5 В качестве отопительных приборов для отопления сцены (эстрады) и технических аппаратных в кинотеатрах, видеокомплексах, театрах, клубах, центрах досуга, как правило, применяют радиаторы. При этом отопительные приборы следует размещать не выше 0,5 м над уровнем планшета сцены (эстрады) на задней стене сцены или арьерсцены.

Расстояние от радиаторов до электрооборудования должно быть не менее 0,5 м.

10.6 Установка отопительных приборов и прокладка труб системы отопления в сейфах скатанных декораций не допускается.

10.7 В районах с расчетной наружной температурой средней наиболее холодной пятидневки минус 15°С и ниже в проемах для загрузки складов объемных декораций следует предусматривать установку воздушных или воздушно-тепловых завес с забором воздуха из верхних зон склада.

10.8 При размещении в зданиях клубов, центров культуры и досуга помещений, допускаемых к кооперации, отопление и вентиляцию их следует решать с учетом требований соответствующих Норм. При этом предельную температуру теплоносителя для системы отопления здания следует принимать согласно требованиям СНиП 2.04.05.

10.9 В помещениях видеозалов, видеотек и видеокомплексов, как правило, предусматривают центральное водяное отопление. При применении теплоносителей с температурой от 130 °С до 150 °С в помещениях для хранения видеокассет следует предусматривать экранирование нагревательных приборов.

10.10 Расчетную температуру в помещениях для хранения видеокассет следует предусматривать 20 ±5 °С, относительную влажность воздуха – 60 % ± 20 %.

10.11 В многозальных кинотеатрах с общей вместимостью залов до 800 мест следует предусматривать обслуживание одной приточной системой вентиляции нескольких залов с установкой огнезадерживающих клапанов, при этом по расчету для каждого зала необходимо проектировать установку зонального подогрева воздуха. Подогрев воздуха в основных калориферах системы следует предусматривать до 6 °С.

При проектировании для IIВ климатической зоны производительность этой системы по воздуху определяется из расчета обеспечения зрителей нормируемым количеством наружного воздуха в холодный период – 20 м^3/ч на одного посетителя. В теплый период года расчетный воздухообмен в залах обеспечивается дополнительной приточной установкой, производительность которой определяется, как разность между расчетным воздухообменом и производительностью основной системы.

При условии обеспечения в залах нормируемых параметров воздушной среды средствами вентиляции основная система приточной вентиляции должна быть решена с рециркуляцией воздуха.

В режиме рециркуляции система приточной вентиляции работает только в период, необходимый для подогрева воздуха в залах перед началом первого сеанса.

10.12 При общей вместимости зрительных залов кинотетаров 600 мест и более следует для фойе и вестибюлей предусматривать зональный подогрев приточного воздуха.

Таблица 23

Наименование помещений	**Расчетная температура воздуха в помещениях в холодный период года[1)], °С**	**Кратность воздухообмена в час**		**Дополнительные указания**
		приток	**вытяжка**	
1	**2**	**3**	**4**	**5**
Зрительский комплекс				
Кассовый и входной вестибюли	12	2	–	При объединении кассового вестибюля с входным, а входного с распределительным расчетную температуру следует принимать 16 °С (для кинотеатров 14 °С)
Распределительный вестибюль	16	2	–	
Фойе и кулуары[3)]	18	По расчету		Для кинотеатров[2)] 14 °С
Фойе – зал массовых мероприятий	16	По расчету, но не менее 20 м^3/ч наружного воздуха на одного посетителя		
Буфет (с подсобными помещениями)	18	–	5	Для кинотеатров[2)] 14 °С
Курительная	16	Через смежные помещения	10 Вытяжка из двух зон: верхней – 2/3, нижней – 1/3 расчетного обмена	Для кинотеатров[2)] 14 °С
Санитарные узлы	16	Через смежные помещения	100 м^3/ч на один унитаз, 50 м^3/ч на один напольный или один настенный писсуары	Для кинотеатров[2)] 15 °С

Продолжение таблицы 23

1	2	3	4	5
Комната для переодевания, помещение для отдыха обслуживающего персонала, помещение при эстраде, радиомастерская, комната художника, помещение макетной	18	2	3	–
Детская комната	20	2	2	–
Гардеробная, подсобное помещение при выставочном зале (фондохранилище музея)	16	–	2	
Кассовые кабины и кабинет дежурного администратора	18	3	–	–
Помещения распространителей билетов	18	2	2	–
Демонстрационный комплекс				
Зрительный зал вместимостью 800 мест и более с эстрадой; вместимостью 600 и более мест со сценой: в кинотеатрах [2)] в театрах, клубах, центрах досуга	16 20	По расчету, но не менее 20 м^3/ч наружного воздуха на одного зрителя		В холодный период года: для проектирования отопления кинотеатров [2)] расчетная температура наружного воздуха 14 °С, театров, клубов, центров досуга –16 °С; для проектирования вентиляции расчетная температура воздуха 16 °С (для театров, клубов, центров досуга – 20 °С); относительная влажность 40-45 % при расчетной температуре наружного воздуха по параметрам Б. В теплый период года: не выше 25 °С (для кинотеатров [2)] не выше 26 °С), относительная влажность 50-55 % при расчетной температуре наружного воздуха по параметрам Б
Зрительный зал вместимостью до 800 мест с эстрадой или вместимостью до 600 мест со сценой [4)]: в кинотеатрах [2)] в театрах, клубах, центрах досуга	16 20	По расчету, но не менее 20 м^3/ч наружного воздуха на одного зрителя		**В холодный период года:** для проектирования отопления кинотеатров [2)] расчетная температура наружного воздуха 14 °С, театров и клубов –16 °С; для проектирования вентиляции расчетная температура воздуха 16 °С (для театров, клубов, центров досуга – 20 °С) **В теплый период года:** не более чем на 3 °С выше температуры наружного воздуха по параметрам А (для IVВ климатической зоны для залов вместимостью 200 мест и более по аналогии со зрительным залом на 600 мест и более)
Сцена, арьерсцена, карман	22	–	–	См. 10.16

Продолжение таблицы 23

1	2	3	4	5
Трюм	16	–	5	Вытяжка – периодического действия
Кабины диктора, перевод-чиков[3)], помещения для занятий артистов, студия звукозаписи, выставочный зал (музей)	18	3	3	–
Звукоаппаратная[3)], аппаратная-звукорежиссера[3)], аппаратная перевода[3)], светоаппаратная[3)], перемоточная[3)]	18	По расчету, но не менее двукратного воздухообмена		Для проектирования отопления 16 °С
Тиристорная[3)]	18	По расчету, но не менее трехкратного воздухообмена		То же Организация воздухообмена – по технологическому заданию
Кинопроекционная [3), 5)], светопроекционная, рирпроекционная [3)], проекционная при аудитории (просмотровом зале)	16 [6)]	3	3	Местные отсосы от проекторов с обычными и безозоновыми ксеноновыми лампами мощностью: 1 кВт –300(120)м^3/ч, 2-3 кВт– 400-600 (200-300) м^3/ч, 4-5 кВт– 600-800 (400-600) м^3/ч, 7-10 кВт –800-1000 (700-900) м^3/ч
Агрегатная охлаждения кинопроекторов, насосная пожарного и хозяйственного водоснабжения, щитовая	15	–	2	–
Комната киномеханика и радиоузел, мастерская киномеханика, пожарный пост-диспетчерская, книгохранилище с фондом открытого доступа	18	–	2	–
Щитовая электроприводов	15	По расчету		
Помещения для артистов (артистические уборные) [3)]	20	2	3	С учетом вытяжки из душевых и санитарных узлов
Дежурные костюмерные	18	–	2	
Дежурные гримерно-парикмахерские	20	3	5	–
Помещения для занятий музыкантов, настройки инструментов, работы кружков	18	2	2	–
Помещения для отдыха музыкантов, рабочих сцены	18	3	4	–
Репетиционные залы [3)]	16[6)]	3, но не менее 60 м^3/ч наружного воздуха на одного занимающегося	3	–

Продолжение таблицы 23

1	2	3	4	5
Помещения для административно-хозяйственного персонала; комнаты общественных организаций; помещения для настольных игр, комнаты для творческого руководства, ассистентов режисера, дирижера, хормейстера и балетмейстера; помещения постановочной части, библиотеки нот, аванзал библиотеки, место кафедры выдачи книг	18	2	1,5	–
Аппаратные технологической связи, звукозаписи, АТС и электрочасовая станция, телевизионный полустационар	16 [6)]	2	2	–
Кладовые санитарно-технических материалов и электромеханического оборудования, инвентаря, материальный склад	16	–	1	–
Санитарные узлы: туалеты душевые	 16 25	 – –	 100 м^3/ч на один унитаз; 50 м^3/ч на один напольный и настенный писсуары 25 м^3/ч на одну кабину	–
Комната личной гигиены женщин	23	–	5	–
Кабинет врача и ингаляционная	20	2	2	Местные отсосы – по технологическому заданию
Художественно-производственные мастерские: живописно-декорационная, бутафорская, столярная, обойно-драпировочная, пошивочная, трикотажная, головных уборов	 18 16 18	 2 3 1	 3 3 2	То же от клееварок – по технологическому заданию То же от технологического оборудования
Слесарно-механическая, ремонтно-поделочная, обувная, электромеханическая мастерские, фотолаборатория	16	2	3	То же от верстака для пайки, точильных аппаратов и другого технологического оборудования
Помещение для приготовления красок, кладовые красок и материалов живописно-декорационной мастерской	16		2	–
Сушилка пиломатериалов	По технологическому заданию			
Пропиточная, постирочная, красильная и сушильная	16	5	6	–
Склады объемных и станковых декораций, бутафории, мебели и реквизита, костюмов, лесоматериалов и труб	15	–	1	–

Окончание таблицы 23

1	2	3	4	5
Машинный зал отопительно-вентиляционного оборудования	15	2	3	–
Холодильная станция	15	3	5	–
Помещения щелочной аккумуляторной и хранения электролита	15	2	3	–
Помещения кислотной аккумуляторной	15	8	10	–
Клубный комплекс				
Гостиная	18	–	3	–
Помещения для игровых автоматов, бильярдная	16 [6)]	3	5	–
Танцевальный зал, зал для физкультурно-оздоровительных занятий	16	По расчету, но не менее 80 $м^3$/ч наружного воздуха на одного посетителя		–
Бар	18	3	5	–
Зимний сад	16	1	–	–
Подсобное помещение при баре	18	1	2	–
Подсобное помещение при танцевальном зале, при аудитории	16	–	1	–
Аудитория, видеозалы	18	По расчету, но не менее 20 $м^3$/ч наружного воздуха на одного посетителя		–
Методический кабинет, помещение лектора-методиста	18	1	–	–
Читальный зал	18	3	2	–

[1)] Предназначается для расчета отопления.

[2)] В случае, когда в кинотеатре не предусматривается гардероб для зрителей.

[3)] Для IVB климатической зоны расчетные параметры воздуха в помещении зданий со зрительным залом вместимостью 200 мест и более в теплый период года следует принимать по аналогии со зрительным залом на 600 мест и более.

[4)] При определении воздухообмена зрительных залов вместимостью до 800 мест в кинотеатрах и клубах с эстрадами, вместимостью до 600 мест в клубах со сценами и театрах в теплый период года следует предусматривать не более 80 $м^3$/ч подаваемого в помещение воздуха на одного зрителя. В зрительных залах вместимостью до 200 мест в зданиях, размещаемых в IVB климатической зоне, следует предусматривать установку потолочных вентиляторов.

[5)] При проектировании кинотеатров с широкоформатным экраном предусматривают в кинопроекционной местный отсос в объеме 500 $м^3$/ч для стойки (шкафа) оконечных усилителей.

[6)] Обеспечение допустимой температуры воздуха в помещениях (нижний предел 18 °С) при рабочем режиме помещения предусматривают средствами приточной вентиляции.

Примечание 1. При проектировании вентиляции исходят из общего количества мест в зрительном зале.

Примечание 2. При определении количества приточного воздуха, подаваемого в распределительный вестибюль, фойе и кулуары, учитывают объем воздуха, удаляемого из смежных помещений, не имеющих приточной вентиляции.

Примечание 3. Воздухообмен в помещении доготовочной буфета в фойе зрительного зала вместимостью 800 мест и более проверяют по расчету на удаление теплоизбытков.

10.13 В зрительных залах кинотеатров вместимостью до 800 мест подачу воздуха следует осуществлять компактными струями с максимальной скоростью, регламентируемой допустимым уровнем шума в залах и нормируемой подвижностью воздуха в рабочей зоне.

В обслуживаемом пространстве зрительного зала скорость движения воздуха на уровне 1,5 м в зоне ближайших сидений не должна превышать 0,5 м/с, а уровень шума от выходящей струи воздуха – не более 25 дБА.

10.14 Системы приточно-вытяжной вентиляции следует предусматривать раздельными для помещений зрительского и клубного комплексов, помещений обслуживания сцены (эстрады), а также административно-хозяйственных помещений.

В кинотеатрах с непрерывным кинопоказом, в досуговых клубах по месту жительства указанное разделение систем допускается не предусматривать.

10.15 Самостоятельные приточные системы вентиляции следует предусматривать для помещений:

- зрительных залов;
- вестибюля, фойе, кулуаров, музея;
- тиристорных;
- светопроекционных, светоаппаратных, звукоаппаратных, аппаратной звукорежиссера, кабин для диктора и переводчиков;
- артистических уборных, репетиционных и тренажерных залов, комнат для занятий артистов и музыкантов, творческого персонала и художественного руководства, помещений административно-хозяйственных, для работы кружков, технической связи и радиовещания, производственных мастерских.

10.16 В зрительных залах театров, клубов и центров досуга с глубинной колосниковой сценой количество удаляемого воздуха должно составлять 90 % приточного (включая рециркуляцию) для обеспечения 10% подпора в зале; через сцену следует удалять не более 17 % общего объема удаляемого из зала воздуха.

10.17 В системах вентиляции и кондиционирования воздуха зрительных залов с рециркуляцией количество подаваемого наружного воздуха не должно быть менее 20 $м^3$/ч на одного человека.

10.18 При проектировании зрительных залов кинотеатров следует предусматривать возможность ночного проветривания в теплый период года.

10.19 При проектировании зрительного зала и сцены следует предусматривать устройство вытяжной вентиляции с естественным побуждением. В вытяжных шахтах необходимо устанавливать утепленные клапаны с дистанционным управлением и поддоны с отводом конденсата из них. При этом необходимо предусматривать мероприятия, исключающие возможность неорганизованного поступления наружного воздуха в залы через вытяжные шахты.

10.20 Для помещений тиристорной температура приточного воздуха должна быть не ниже 10 °С. Подогрев приточного воздуха следует осуществлять за счет рециркуляции.

10.21 Самостоятельные вытяжные системы следует предусматривать для помещений:

- курительных;
- санитарных узлов;
- трюма;
- подсобных при буфетах;
- тиристорной;
- светопроекционной, светоаппаратной, звукоаппаратной, аппаратной звукорежиссера, кабин диктора и переводчиков;
- холодильной станции;
- мастерских;
- складов;
- аккумуляторных.

Вентиляцию курительных и санитарных узлов допускается объединять в одну систему.

При проектировании досуговых клубов по месту жительства допускается предусматривать только естественную вытяжку из всех помещений, кроме зрительного зала, кинопроекционной и аккумуляторной.

10.22 В проекционных следует предусматривать отдельные вытяжные и приточные вентиляционные системы. К вытяжным системам допускается присоединять вытяжные каналы помещений перемоточных и кабины переводчика.

10.23 Для помещений выносного софита и осветительных лож следует предусматривать вытяжную вентиляцию с учетом требований 10.16. Количество удаляемого воздуха определяется рас четом.

10.24 В помещениях доготовочных, моечных буфета, санитарных узлов, курительных и мастерских следует предусматривать вытяжную вентиляцию с механическим побуждением, в служебно-хозяйственных помещениях допускается предусматривать вентиляцию с естественным побуждением.

10.25 Система вентиляции с механическим побуждением в щелочных и кислотных аккумуляторных, не имеющих естественного освещения, должна быть сблокирована с зарядными устройствами так, чтобы при прекращении работы системы вентиляции отключились зарядные устройства.

В щелочных и кислотных аккумуляторных вытяжные отверстия следует предусматривать под потолком и у пола.

Оборудование системы вытяжной вентиляции, обслуживающей кислотную аккумуляторную, должно предусматривать взрывобезопасное исполнение и защиту от коррозии.

10.26 Помещение для размещения вентиляционного оборудования, оборудования систем кондиционирования воздуха, компрессорных, холодильных установок не следует располагать непосредственно за ограждающими конструкциями зрительного зала.

10.27 Не допускается предусматривать: устройство вентиляционных каналов в стенах, разделяющих зрительный зал и проекционную, а также разделяющих зрительные залы многозальных зданий; прокладку воздуховодов через помещения зрительного зала, проекционной и перемоточной, если эти воздуховоды предназначаются для других помещений.

10.28 Тепловые пункты и вводы в зданиях кинотеатров, видеокомплексов, театров, клубов, центров досуга допускается размещать непосредственно в помещениях машинных залов и вентиляционных камерах.

10.29 Здания театров и концертных залов следует оборудовать системами централизованной или комбинированной вакуумной пылеуборки. Размещение камер пылеуборки под зрительным залом и планшетом сцены не допускается.

11 ЭЛЕКТРОТЕХНИЧЕСКИЕ СИСТЕМЫ

11.1 В зданиях и сооружениях культурно-зрелищных и досуговых учреждений должны быть предусмотрены такие электротехнические системы:

- электроснабжения, включающего:
  - высоковольтные электрические сети и их устройства;
  - встроенные трансформаторные подстанции;
  - низковольтные электрические сети 0,4 кВ;
  - разделительные щиты;
  - систему автономного резервного электроснабжения для зрителей / посетителей;
  - молниезащиту и заземление,
- электрооборудования демонстрационного комплекса, включающего:
  - постановочное освещение,
  - электрооборудование оркестровой ямы;
  - электрооборудование сценических механизмов;
  - электрооборудование кинотехнологическое;
  - электроборудование звукоусиления;
- электрооборудования помещений предприятий общественного питания (кафе, буфетов и т.д.);
- электрооборудования мастерских и цехов;

- телевизионный полустационар;
- электрооборудования сантехустройств, включающего:
  - электрооборудование систем отопления, вентиляции и кондиционирования воздуха;
  - электрооборудование систем водоснабжения и канализации;
  - электрооборудование систем противопожарной защиты;
  - электрооборудование систем централизованной пылеуборки;
- автоматизации и контрольно-измерительных приборов сантехустройств;
- диспетчеризации инженерного оборудования;
- электроосвещения здания, включающего:
  - электроосвещение зрительского и клубного комплексов;
  - электроосвещение демонстрационного комплекса;
  - электроосвещение помещений, обслуживающих сцену, административно-хозяйственных и производственных помещений;
  - архитектурную подсветку здания;
  - внешнее освещение.

11.2 При проектировании электротехнических систем необходимо руководствоваться этими Нормами, а также такими действующими нормативными документами и материалами: ДБН В.2.5-23; ДСТУ Б А.2.4-4 (ГОСТ 21.101); СНиП 3.05.06; СНиП 3.05.07; СНиП II-4; ВСН 97; ВСН 205/ММСС; ПУЭ; ДНАОП 0.00-1.32; ГОСТ 21.613;РД 34.21.122; ДержСанПіН 239, СанПиН 1757; СанПиН2152.

11.3 В зрительных залах вместимостью 800 мест и больше, а также в зрительных залах любой вместимости, предназначенных для детей, должна быть предусмотрена установка резервного электроснабжения для питания или автоматического переключения на нее светильников аварийного (эвакуационного) освещения и пожарной сигнализации в случае отключения внешних источников электроснабжения. В кинотеатрах с залами любой вместимости, имеющих два независимых источника электроснабжения, автономная установка для резервного электроснабжения не предусматривается.

11.4 Постановочное освещение или система постановочного освещения (СПО) должны обеспечивать возможность осуществления на сцене объемного многоцветного освещения актеров и декорационных установок, световой проекции и свечения флуоресцентных красок. Состав осветительных установок, выбор системы регулирования постановочного освещения сцен и эстрад зависит от назначения здания или сооружения, его типа и определяется заданием на проектирование.

12 СВЯЗЬ И СИГНАЛИЗАЦИЯ

12.1 Здания и сооружения культурно-зрелищных и досуговых учреждений должны быть оборудованы сетями единой национальной системы связи, телевизионного и проводного вещания согласно требованиям ДБН В.1.1-7, ДНАОП 0.00-1.32, ПУЭ, ГОСТ 21.603, ВСН 60, ВБН В.2.2.45-1-2004, ВНТП 212.

12.2 Комплексы сооружений, отдельные здания и сооружения (или помещения) могут быть оборудованы сетями и устройствами:

- ведомственной связи;
- ведомственного телевидения;
- ведомственного проводного вещания;
- сигнализации и регламентации времени;
- приема спутникового и кабельного телевидения;
- синхронного перевода речи;
- компьютерных сетей;
- системой кинопоказа;
- звукофикации и звукоусиления вестибюля, фойе и кулуаров, зрительного зала и сцены;
- оповещения о пожаре;
- охранной сигнализации;
- автоматической пожарной сигнализации.

12.3 В кинотеатрах и видеозалах, кроме систем, которые указаны в 12.2, необходимо также предусмотреть:

- многоканальную систему звукофикации зрительного зала;
- переговорные устройства в билетных кассах.

12.4 При проектировании клубов и центров досуга, кроме систем, которые указаны в 12.2 и 12.3, необходимо также предусматривать:

- системы технологической командно-переговорной связи и режиссерского управления;
- системы телевизионной и радиотрансляции программ со сцены по помещениям здания и из здания.

12.5 При проектировании театров, кроме систем, которые указаны в 12.2, 12.3 и 12.4, необходимо также предусматривать:

- систему звукофикациии зала и сцены согласно требованиям 12.7;
- систему звукозаписи, которая должна обеспечивать внутренние потребности;
- технологическое телевидение (для театров оперы и балета, музыкальных театров).

12.6 Устройства систем озвучивания могут быть совмещены с системами приоритетного оповещения, в том числе и централизованного оповещения о пожаре, при условии выполнения технических требований оборудования систем оповещения.

12.7 Система звукофикации зрительного зала должна быть запроектирована на основании электроакустического расчета. При этом запроектированная система звукофикации должна отвечать требованиям, которые изложены в таблице 24.

Таблица 24

Наименование объекта	Минимальный уровень звукового давления в зоне зрительских мест, дБА	Неравномерность звукового поля в зоне зрительских мест, дБА
Залы драматических театров	100	6
Залы музыкально-драматических театров	96	6
Залы театров оперы и балета	96	6
Залы театров музыкальной комедии	96	6
Кинотеатры, видеокомплексы	96	8
Киноконцертные залы	100	6

12.8 В драматических и музыкально-драматических театрах должна быть предусмотрена возможность воспроизведения театральных звуковых эффектов. По заданию на проектирование допускается возможность воспроизведения театральных звуковых эффектов в других культурно-зрелищных и досуговых учреждениях.

12.9 Система звукозаписи проектируется на основании задания на проектирование и предназначена для создания фонограмм для спектаклей и концертных программ, а также должна обеспечивать непосредственную звукозапись спектаклей и концертов.

12.10 Системы технологической командно-переговорной связи и режиссерского управления, система трансляции программ, система технологического телевидения выполняются на основании задания на проектирование.

12.11 Системы обеспечения трансляции телевизионных и радиопрограмм из здания выполняется на основании задания на проектирование.

12.12 Систему автоматической пожарной сигнализации следует выполнять согласно требованиям ДБН В.2.5-13 и ДБН В.2.2.-9.

12.13 Систему оповещения о пожаре и управления эвакуацией людей следует выполнять в соответствии с требованиями ДБН В.1.1-7.

12.14 Систему охранной сигнализации следует выполнять в соответствии с "Вимогами до установок охоронно-пожежної сигналізації та технічної укріпленості особливо важливих об'єктів".

12.15 Систему оповещения людей о наличии опасных концентраций топливных газов в воздухе следует выполнять согласно ДБН В.2.5-20.

13 ТЕХНОЛОГИЧЕСКОЕ ОБОРУДОВАНИЕ И УСТРОЙСТВА

13.1 В зданиях и сооружениях культурно-зрелищных и досуговых учреждений следует предусматривать технологическое оборудование, которое по своему назначению подразделяется на:

- видео– и кинотехнологическое оборудование;
- звукотехническое оборудование;
- механическое оборудование эстрад и сцен;
- постановочное освещение эстрад и сцен;
- электроприводы механизмов эстрад и сцен;
- подъемно-транспортное оборудование;
- оборудование предприятий общественного питания;
- мебель стационарную и передвижную.

При проектировании театров следует также предусматривать технологическое оборудование производственных мастерских.

13.2 Размеры и количество проектируемого технологического оборудования определяются на основе разработки специализированными организациями технологических схем и задания на проектирование, а габариты основного технологического оборудования колосниковых сцен – по приложению М.

13.3 Видео– и кинотехнологическое оборудование включает:

- видео-, кинопроекционное и звукопроизводящее;
- киномеханическое, состоящее из конструкций киноэкрана, кашетирующих устройств, предэкранного занавеса и заштoривания световых проемов.

13.4 Кинотехнологическое оборудование определяется расчетом и должно проектироваться с учетом требований РТМ 19-77, ДНАОП 0.00-1.32, ПУЭ, НАПБ В.0.1.049-97/930, а также требований настоящих Норм. Видеотехнологическое оборудование проектируется по "Рекомендациям по оснащению видеозалов и видеотек" по заданию на проектирование.

13.5 Механическое оборудование эстрад и сцен подразделяется на:

- портальное (раздвижные кулисы, портальные рампы);
- верхнее подвесное оборудование (горизонты, занавесы, декорационные подъемы, софитные фермы, экран и другие подвесные устройства);
- нижнее планшетное (люки-провалы, круги, кольца, фуры, конвейеры, подъемно-опускные и выравнивающие площадки);
- оборудование для трансформации, перемещающее определенные составляющие демонстрационного комплекса (участки стен, потолки, зрительские места и т.д.);
- оборудование монтажное, облегчающее подачу и сборку элементов оформления (кассетные сейфы, подъемники, тали);
- встроенное противопожарное механическое оборудование.

13.6 Состав механического оборудования эстрад и сцен зависит от назначения и типа здания и определяется технологической схемой, а также заданием на проектирование.

13.7 При проектировании сцен, эстрад, оснащенных сценическим механическим оборудованием, необходимо учитывать технические нормативы "Правила техники безопасности для театров и концертных залов".

13.8 Постановочное освещение и электроприводы механизмов сцен и эстрад следует проектировать с учетом требований ДНАОП 0.00-1.32, ПУЭ, а также требований настоящих Норм.

Нормативные величины освещенности эстрад и сцен следует принимать согласно ДБН В.2.5-23.

13.9 Подъемно-транспортное оборудование, предназначенное для подачи, складирования, обработки и перемещения декораций, реквизита и других грузов, включат в себя вертикальное, горизонтальное, подвесное и напольное транспортное оборудование.

Тип и номенклатура с техническими характеристиками подъемно-транспортного оборудования определяется согласно технологической части проектируемого здания с учетом требований ДНАОП 0.00-1.02, а также требований настоящих Норм.

13.10 Технологическое оборудование для производственных мастерских в зданиях культурно-зрелищных и досуговых учреждений определяется их назначением, номенклатурой и объемом выполняемых работ согласно заданию на проектирование и технологической схеме.

13.11 Технологическое оборудование предприятий общественного питания (ресторанов, кафе, столовых, баров и т.д.) в зданиях культурно-зрелищных и досуговых учреждений следует принимать в соответствии с требованиями СанПиН 42-123-5777 и ДСТУ 4281.

13.12 Нестандартизированное оборудование следует разрабатывать в соответствии с ГОСТ 2.103 и ГОСТ 15.001.

14 ПРОТИВОПОЖАРНЫЕ ТРЕБОВАНИЯ

14.1 При проектировании зданий и сооружений культурно-зрелищных и досуговых учреждений следует выполнять мероприятия пожарной безопасности согласно требованиям ДБН В.1.1-7, ГОСТ 12.1.004. Наибольшее количество этажей и наибольшую вместимость зрительных залов следует принимать в зависимости от степени огнестойкости зданий и сооружений согласно таблице 25.

Таблица 25

Здание или сооружение	Степень огнестойкости	Наибольшее количество этажей	Наибольшая вместимость зала, мест
Кинотеатры и видеокомплексы:			
круглогодичного действия	V	1	До 300
	IIIа, IV III, IIIб	2[1)] 2 [1), 2)]	До 400 До 600
	I-II	Не нормируется	Свыше 600
сезонного действия [3)]:			
летний закрытый	IIIа, IV, V	1	До 600
	III, IIIб	1	Свыше 600
летний открытый	Не ограничивается	1	До 600
	III, IIIб	1	Свыше 600
Клуб, центр досуга	V	1[4)]	До 300
	IIIа, IV III, IIIб	2[1] 3[1),2)]	До 400 До 600
	I-II	Не нормируется	Свыше 600
Театр	I-II	Не нормируется	

[1)] Зрительные залы в зданиях кинотеатров IIIа, IIIб и IV степеней огнестойкости следует размещать на первом этаже, а в зданиях клубов, центров досуга III и IIIб степеней огнестойкости – не выше второго этажа.

[2)] При проектировании зданий IIIб степени огнестойкости с элементами покрытия из деревянных конструкций в случае, когда стены, колонны, лестницы и междуэтажные перекрытия имеют пределы огнестойкости и распространения огня, требуемые для зданий II степени огнестойкости, допускается увеличение вместимости зрительного зала, но не более 1000 мест.

[3)] При блокировании кинотеатра круглогодичного действия с кинотеатром сезонного действия меньшей степени огнестойкости между ними должна быть предусмотрена противопожарная стена 1-го типа.

[4)] Здания клубов и центров досуга V степени огнестойкости со зрительными залами вместимостью до 300 мест, расположенными на первом этаже, допускается проектировать двухэтажными при условии, что:

– несущие стены из деревянных бревен или брусьев защищены изнутри штукатуркой или обшивками, которые по пределу распространения огня отвечают группе М1;

– стены панелей на деревянном каркасе с утеплителем из неорганических материалов имеют обшивки, которые по пределу распространения огня отвечают группе М1.

14.2 В подвальных этажах зданий допускается размещение, помимо помещений, указанных в ДБН В.2.2-9, зала игровых автоматов, помещения для настольных игр, репетиционных залов (при числе посетителей в каждом отсеке не более 100) с устройством не менее двух обособленных эвакуационных выходов непосредственно наружу. При этом на путях эвакуации следует предусматривать отделку стен и потолков из негорючих материалов.

14.3 В зданиях III и IIIб степеней огнестойкости при размещении зрительного зала и фойе на втором этаже перекрытия под ними должны быть противопожарными 3-го типа.

Перекрытия над подвальным и цокольными этажами в зданиях III, IIIа, IIIб, IV и V степеней огнестойкости должны иметь предел огнестойкости не менее REI 45 и группу по пределу распространения огня – М0.

14.4 Чердачное пространство над зрительным залом в зданиях III, IIIа, IIIб степеней огнестойкости следует ограждать от смежных пространств противопожарными стенами 3-го типа или перегородками 1-го типа.

14.5 Несущие конструкции покрытий над сценой и зрительным залом (фермы, балки, настилы и др.) в зданиях театров, а также клубов, центров досуга со сценами С-2, С-3 и С-5 должны выполняться из негорючих материалов и иметь предел огнестойкости не менее R30.

14.6 Помещения технологического обслуживания демонстрационного комплекса должны быть выгорожены противопожарными перегородками 1-го типа и перекрытиями 3-го типа.

В зданиях IV, IVа и V степеней огнестойкости помещения проекционных допускается располагать в пристройках со стенами, перегородками, перекрытиями и покрытиями, имеющими предел огнестойкости не менее REI 45 (для внешних несущих и самонесущих стен, а также перекрытий), RE 45 (для плит, настилов, прогонов, которые являются элементами совмещенного покрытия). Указанные конструкции по пределу распространения огня должны отвечать группе М1.

Окна и отверстия из помещений рирпроекционных на сцену или арьерсцену, из кинопроекционных, из помещений аппаратных и светопроекционных в зрительный зал должны быть защищены шторами или заслонками из светопрозрачного материала с пределом огнестойкости не менее Е15.

Окна и отверстия светопроекционной допускается остеклять закаленным стеклом в случае оборудования ее для целей динамической проекции.

14.7 Помещения для массового показа видеофильмов могут размещаться в зданиях I и II степеней огнестойкости на любом надземном этаже, а в остальных зданиях – не выше второго этажа.

14.8 Видеокассеты следует хранить на стеллажах или в шкафах, изготовленных из негорючих материалов. Основной фонд видеокассет необходимо размещать в специально предназначенном для их хранения помещении. Это помещение должно быть выгорожено противопожарными перегородками 1-го типа и перекрытиями 3-го типа. Помещения для хранения видеокассет следует проектировать так, чтобы видеокассеты были защищены от воздействия солнечных лучей, вибраций и магнитных полей, образующихся при работе расположенных в непосредственной близости электромоторов, трансформаторов и др.

14.9 Ширину и длину путей эвакуации людей из зрительных залов и из зданий кинотеатров, видеокомплексов, театров, клубов, центров досуга определяют расчетом по согласованию с органами государственного пожарного надзора в зависимости от необходимого времени эвакуации людей из зрительных залов, принимаемого согласно таблице 26. При этом ширина путей эвакуации не должна быть меньше установленной ДБН В.1.1-7.

Таблица 26

Зрительный зал	Необходимое время эвакуации[1)], мин, при объеме помещения[2)], тыс.м^3			
	до 5	10	20	25
С колосниковой сценой	1,5	2,0	2,5	2,5
Без колосниковой сцены	2,0	3,0	3,5	3,7

[1)] Указанные величины необходимого времени эвакуации из зрительных залов относятся к зданиям I и II степеней огнестойкости.
Необходимое время эвакуации людей из зрительных залов зданий и сооружений III, IIIа, IIIб, IV степеней огнестойкости по сравнению с приведенным в таблице 25 уменьшается на 30 %, а из помещений зданий V степени огнестойкости – на 50 %.
Необходимое время эвакуации людей с балконов, а также с ярусов, размещенных выше отметки, равной половине высоты помещения, уменьшается вдвое по сравнению с данными таблицы 25.
Время эвакуации людей из залов и фойе или кулуаров принимается равным необходимому времени эвакуации людей из зрительных залов, приведенному в таблице 25, увеличенному на 1 мин. При этом следует учитывать, что эвакуация людей из зрительных залов, фойе и кулуаров начинается одновременно.
[2)] При промежуточных значениях объемов помещений необходимое время эвакуации зрителей следует определять по интерполяции.

В зрительных залах, предусматривающих трансформации, эвакуационные выходы следует рассчитывать, исходя из максимальной вместимости зрительного зала.

Необходимое время эвакуации людей со сцены (эстрады) принимается равным 1,5 мин, а количество людей, подлежащих эвакуации со сцены (эстрады), определяется из расчета: один человек на 2 м^2 площади планшета сцены (эстрады).

Необходимое время эвакуации людей из здания, мин, принимается для зданий степеней огнестойкости:

- I и II 6
- III, IIIа, IIIб и IV. . …. 4
- V 3

В многозальных зданиях эвакуационные выходы из каждого зала должны обеспечивать эвакуацию зрителей в установленное время, а выходы из здания должны быть рассчитаны на эвакуацию суммарного числа зрителей.

14.10 Независимо от результатов расчета ширина дверных проемов в зрительном зале должна быть не менее 1,2 м и не более 2,4 м, ширина кулуаров – не менее 2,4 м. Ширина дверного проема для выхода из ложи допускается 0,8 м. Двери выходов из зрительного зала должны оборудоваться устройствами для самозакрывания и уплотнениями в притворах.

14.11 Количество эвакуационных выходов из зрительного зала, из фойе, со сцены (эстрады), с рабочих галерей и колосникового настила, из трюма, оркестровой ямы и сейфа скатанных декораций следует проектировать не менее двух.

В кинотеатрах круглогодичного действия, а также клубах, центрах досуга, в залах которых предусматривается кинопоказ, пути эвакуации не допускается проектировать через помещения, в которых возможно одновременное пребывание более 50 чел.

Допускается устройство одного выхода (двери) из амфитеатра или балкона вместимостью 50 мест и менее.

В кинотеатрах сезонного действия без фойе вторым эвакуационным выходом из зала допускается считать вход в зрительный зал.

В зрительных залах вместимостью не более 500 мест с эстрадой допускается в качестве второго эвакуационного выхода принимать проход через зал.

Из помещений, в которых возможно или предусматривается эпизодическое разделение их на части посредством трансформирующихся перегородок, следует предусматривать эвакуационные выходы из каждой такой части.

Выходы из зрительного зала должны предусматриваться непосредственно (начиная с уровня первого ряда зрительских мест) в коридоры, распределительные кулуары и другие помещения, ведущие к лестничным клеткам с выходами наружу.

Не допускается использование в качестве единственных путей эвакуации из зрительного зала проходов вверх по амфитеатру зала.

В театрах следует предусматривать эвакуационные лестничные клетки типа СК1 – не менее двух лестниц в зрительском комплексе и двух – в комплексе помещений обслуживания сцены. Они должны иметь выходы на чердак и кровлю.

14.12 В комплексе зрительских помещений допускается не более двух эвакуационных лестничных клеток типа СК2 при условии устройства остальных эвакуационных лестничных клеток (не менее двух) типа СК1.

При расчете эвакуации лестницы типа С2 учитываются только от уровня пола вестибюля до уровня пола следующего верхнего этажа. На последующих этажах из помещений зрительского комплекса следует устраивать эвакуационные проходы, ведущие к лестничным клеткам типа СК1 за пределами фойе и вестибюлей с лестницами типа С2.

14.13 В аппаратных и светопроекционных должны устраиваться тамбуры, которые выполняются из негорючих материалов с дверями, оборудованными устройствами для самозакрывания и уплотнениями в притворах.

14.14 Сценическая коробка должна иметь две наружные лестницы типа С3, доведенные до кровли и сообщающиеся с рабочими галереями и колосниками.

Для эвакуации с рабочих галерей и колосников допускается предусматривать наружные лестницы типа С3 при отсутствии колосниковых лестничных клеток.

14.15 Между зрительным залом и сценой должна предусматриваться противопожарная стена 1-го типа.

Проем строительного портала сцен театров, клубов, центров досуга с залами вместимостью 800 и более мест должен быть защищен противопожарным занавесом 1-го типа.

Предел огнестойкости противопожарного занавеса определяется по признакам группы материалов RI**.** Противопожарный занавес должен изготавливаться из негорючих материалов, не выделяющих при горении (нагреве) токсичных продуктов, которые отвечают группам Т1, Т2.

Полотно противопожарного занавеса должно перекрывать проем строительного портала с боковых сторон на 0,4 м и сверху на 0,2 м и быть газонепроницаемым. Герметизация мест примыкания занавеса к портальной стене должна обеспечиваться устройством лабиринтных уплотнений, песочных затворов и др.

14.16 Противопожарный занавес должен двигаться от действия собственной силы тяжести со скоростью не менее 0,2 м/с. Дистанционное управление движением занавеса должно осуществляться из трех мест: из помещения пожарного поста, с планшета сцены и из помещения лебедки противопожарного занавеса.

Занавес должен быть оснащен звуковой и световой сигнализацией, оповещающей о его движении (подъеме и спуске).

14.17 Дверные проемы в противопожарной стене на уровне трюма и планшета сцены, а также выходы из колосниковых лестниц в трюм и на сцену должны защищаться противопожарными тамбурами-шлюзами 1-го типа.

14.18 В проемах складов декораций со стороны сцены и карманов должны предусматриваться противопожарные двери 1-го типа, в колосниковых лестницах – 2-го типа.

14.19 Складские помещения, кладовые, мастерские, помещения для монтажа станковых и объемных декораций, камера пылеудаления, вентиляционные камеры, помещения лебедок противопожарного занавеса и дымовых люков, насосных с пожарными насосами, аккумуляторные, трансформаторные подстанции, электрощитовые должны иметь противопожарные перегородки 1-го типа, перекрытия 3-го типа и двери (ворота) 2-го типа.

Размещение указанных помещений под зрительным залом и планшетом сцены не допускается, за исключением сейфа скатанных декораций (под сценой, арьерсценой), лебедок противопожарного занавеса и дымовых люков, подъемно-спускных устройств без маслонаполненного оборудования.

Проем сейфа следует защищать противопожарными дверями, люками 2-го типа.

14.20 Из залов вместимостью 300 мест и более и из помещений при площади более 200 м^2 без естественного освещения с наличием горючих материалов, а также из помещений со светопрозрачным заполнением проемов (стеклом или стеклоблоками) следует предусматривать дымоудаление. Площадь шахт определяется расчетом, но должна быть не менее 0,2 % площади пола помещения.

В зданиях IV и V степеней огнестойкости при применении электродвигателей в закрытом исполнении, а пусковых аппаратов и щитов в металлических кожухах ограждающие конструкции вентиляционных камер следует предусматривать с пределом огнестойкости REI 45 (для стен, перекрытий), EI 45 (для перегородок) и с пределом распространения огня, который отвечает группе М1.

14.21 Каркас надстроек над негорючими несущими конструкциями балконов, амфитеатра и партера зрительного зала, необходимых для образования надлежащего уклона или ступенчатого пола, должен выполняться из негорючих материалов.

Пустоты, образуемые под надстройками, должны разделяться диафрагмами на отсеки, площадь которых должна быть не более 100 м^2. При высоте пустот более 1,2 м следует предусматривать входы для их осмотра.

14.22 Несущие элементы планшета сцены (прогоны, балки, консоли, стойки) должны выполняться из негорючих материалов.

Настил по этим элементам, а также колосниковый настил рабочих галерей допускается устраивать из древесины, обработанной средствами огнезащиты, которые обеспечивают I группу огнезащитной эффективности в соответствии с ГОСТ 16363.

14.23 Каркасы и заполнения каркасов подвесных потолков над зрительными залами в зданиях и сооружениях культурно-зрелищных и досуговых учреждений должны выполняться из негорючих материалов.

В зрительных залах вместимостью до 800 мест заполнение каркасов допускается предусматривать из материалов групп горючести Г1, Г2.

Отверстия в сплошных подвесных потолках для установки громкоговорителей, светильников люминесцентного освещения и другого оборудования должны быть защищены сверху противопожарными люками 2-го типа.

14.24 При размещении над зрительными залами других помещений (репетиционные залы, живописно-декорационная мастерская и др.) ограждающие конструкции (стены, перегородки) этих помещений должны иметь огнестойкость не меньше чем REI 45 (для стен), EI 45 (для перегородок). Указанные конструкции по пределу распространения огня должны отвечать группе М1.

Помещения для освещения сцены, расположенные в пределах габарита перекрытия зрительного зала, должны отделяться перегородками с пределом огнестойкости не менее EI 45.

14.25 В зрительном зале и других помещениях допускается устройство искусственных ковровых покрытий, которые по токсичности продуктов горения отвечают группам Т1, Т2, по дымообразующей способности – группам Д1, Д2 (по ГОСТ 12.1.044), а по распространению пламени по поверхности – группам РП1, РП2 (по ДСТУ Б В.2.7-70) при условиях надежного их крепления к основе из негорючего материала.

Ковровые покрытия, применяемые на путях эвакуации, должны отвечать требованиям ДБНВ.1.1-7.

14.26 Ограждающие конструкции оркестровой ямы должны выполняться из негорючих материалов.

Древесина, применяемая для отделки внутренних поверхностей и для настила пола, должна обрабатываться средствами огнезащиты, которые обеспечивают I группу огнезащитной эффективности в соответствии с ГОСТ 16363.

14.27 В покрытии над сценой должны устраиваться дымовые люки. Площадь живого сечения люков определяется расчетом или принимается равной 2,5 % площади колосниковой сцены на каждые 10 м высоты от пола трюма до покрытия сцены.

Клапаны люков должны открываться под действием собственного веса при освобождении их от удерживающих приспособлений, при этом следует учитывать силы смерзания кромок по периметру клапана, принимаемые 0,3 кН/м.

Лебедка или устройства для открывания, которые обслуживают клапаны люков, должны иметь дистанционное управление с планшета сцены, из помещения пожарного поста-диспетчерской и помещения этой лебедки.

Надстройка над дымовыми люками должна выполняться из негорючих материалов, а клапаны – из негорючих материалов или материалов групп горючести Г1, Г2.

14.28 Помещение пожарного поста-диспетчерской должно иметь естественное освещение, располагаться на уровне планшета сцены (эстрады) или этажом ниже, но вблизи непосредственного выхода наружу. Площадь помещения пожарного поста-диспетчерской определяется для сцен:

- С-1 ÷ С-3, С-5, Э-3 ÷ Э-6
  при вместимости зала
  500 и более мест..... 15м^2
- С-5 ÷ С-6 ..... 22 м^2
- С-7 ÷ С-8 ..... 25-27 м^2
- С-9 ..... 32м^2

14.29 Здания и сооружения культурно-зрелищных и досуговых учреждений должны быть оборудованы автоматической пожарной сигнализацией, установками пожаротушения (в соответствии с требованиями ДБН В.2.5-13 и ДБН В.2.2-9) и централизованной системой оповещения о пожаре в соответствии с требованиями ДБН В.1.1-7.

В экспозиционных залах и фондохранилищах музеев рекомендуется применять углекислотное пожаротушение.

14.30 Хранилища музея должны быть изолированы от прочих помещений противопожарными стенами 1-го типа. Стены внутри хранилища должны иметь предел огнестойкости не меньше чем REI 120. Ширина проходов в хранилище принимается не менее 0,9 м, а главных проходов – 2,5 м.

14.31 Расходы воды на наружное пожаротушение следует принимать в соответствии с требованиями СНиП 2.04.02.

Для летних открытых кинотеатров при отсутствии наружных сетей для пожаротушения допускается предусматривать естественные, искусственные водоемы, резервуары с устройством к ним подъезда мотопомп или пожарных машин.

14.32 Внутренний противопожарный водопровод следует предусматривать в зданиях:

- кинотеатров и клубов, центров досуга с эстрадами при вместимости зрительного зала до 700 мест включительно – пожарными кранами; более 700 мест при наличии колосников – пожарными кранами и дренчерными установками согласно 14.40 настоящих Норм;
- клубов, центров досуга со сценами размерами: 12,5х7,5м; 15х7,5м; 18х9м и 21х12м при вместимости зрительного зала до 700 мест – пожарными кранами и дренчерными установками;
- клубов, центров досуга со сценами размерами: 18х9м, 21х12м при вместимости зрительного зала более 700 мест, со сценами 18х12 м, 21х15 м независимо от вместимости, а также в театрах – пожарными кранами, дренчерными и спринклерными установками;
- демонстрационных комплексов театров вместимостью 600 мест и более со сценами панорамного, трехстороннего и центрального типов – установками автоматического пожаротушения.

14.33 В производственных помещениях и резервных складах, размещаемых в отдельном корпусе на участке здания театра, или при размещении подсобно-производственных помещений в здании театра следует предусматривать внутренние пожарные краны и спринклерные установки в соответствии с требованиями 14.35 и 14.42 настоящих Норм.

При размещении производственных помещений и резервных складов в отдельном корпусе вне участка здания театра спринклерные устройства предусматриваются в соответствии с требованиями 14.42 настоящих Норм, а расход воды пожарными кранами принимается в соответствии с требованиями СНиП 2.04.01.

14.34 Расходы воды для внутреннего пожаротушения из пожарных кранов следует принимать в зданиях:

- кинотеатров, клубов, центров досуга с эстрадами при вместимости зрительного зала до 300 мест включительно – две струи не менее 2,5 л/с, более 300 мест – две струи с расходом не менее 5 л/с каждая;
- клубов, центров досуга со сценами и театров независимо от вместимости – две струи не менее 2,5 л/с и две струи с расходом не менее 5 л/с каждая.

14.35 Пожарные краны устанавливают у входов в зрительный зал и на сцену или эстраду, у входов на лестничные площадки.

В зданиях клубов, центров досуга со сценами размерами: 18х12 м, 21х12 м, 21х15 м, а также в зданиях театров дополнительные пожарные краны диаметром 65 мм со спрыском 19 мм и длиной рукава 10 м устанавливают на планшете сцены.

Пожарные краны диаметром 50 мм со спрыском 16 мм и длиной рукава 10 м устанавливают на колосниках и рабочих галереях; то же во всех остальных помещениях театров – с длиной рукава 20 м.

14.36 На планшете сцены при его площади до 500 м^2 устанавливают три, а при большей площади – четыре пожарных крана.

На каждой рабочей галерее и колосниках размещают не менее двух пожарных кранов, по одному с правой и левой сторон сцены.

Установка кранов допускается открыто, без шкафов.

14.37 Пожарные краны следует располагать так, чтобы любая точка помещений орошалась двумя струями.

14.38 Внутренняя сеть пожарных кранов должна быть кольцевой и присоединяться двумя вводами как к наружной сети, так и к распределительной гребенке спринклерной и дренчерной систем. Разделительные задвижки на сети устанавливают из расчета отключения участков, имеющих не более двух ответвлений. У основания стояков, имеющих более двух пожарных кранов, устанавливают вентили или задвижки.

14.39 Свободный напор в пожарных кранах следует предусматривать таким, чтобы получаемая компактная струя орошала наиболее высокую часть расчетного помещения. Напор в пожарных кранах на планшете сцены должен обеспечивать получение компактных струй высотой, превышающей на 2 м расстояние от планшета до колосникового настила.

14.40 Дренчерные оросители устанавливают под колосниками сцены и арьерсцены, под нижним ярусом рабочих галерей и соединяющими их нижними переходными мостиками, в сейфе скатанных декораций и во всех проемах сцены, включая проемы портала, карманов и арьерсцены и выходов из них, а также части трюма, занятой конструкциями встроенного оборудования сцены и подъем но-опускных устройств.

Орошение противопожарного занавеса следует предусматривать со стороны сцены.

14.41 Спринклерными установками оборудуются: покрытия сцены и арьерсцены, все рабочие галереи и переходные мостики, кроме нижних, трюм (кроме встроенного оборудования сцены), карманы сцены, арьерсцена, а также помещения, перечисленные в 14.19, за исключением помещений фондохранилищ (где следует применять газовые, порошковые или аэрозольные системы), вентиляционных камер, трансформаторной подстанции, аккумуляторных, сейфа скатанных декораций, помещений лебедок противопожарного занавеса, дымовых люков и насосной с пожнасосами.

14.42 Расстановку дренчерных и спринклерных оросителей производят исходя из следующих условий:

- площадь пола, защищаемая одним оросителем, принимается не более 9 м при средней интенсивности орошения не менее 0,1 л/с на 1 м^2 площади пола,
- расход воды на орошение проемов сцены принимается 0,5 л/с на 1 м проема, на орошение портала сцены – не менее 0,5 л/с на 1 м ширины портала при его высоте до 7,5 м и 0,7 л/с на 1 м при высоте более 7,5 м.

Свободный напор в наиболее удаленном и высокорасположенном оросителе должен быть не менее 500 гПа (5 м вод. ст.).

В одном здании диаметр выходных отверстий у всех оросителей должен быть одинаковым.

14.43 Управление дренчерными установками следует предусматривать:

- электрическое или гидравлическое из двух мест на планшете сцены и из помещения пожарного поста – для секций защиты сцены, арьерсцены и сценических проемов;
- дистанционное электрическое или гидравлическое из вышеупомянутых мест и автоматическое от датчиков на узле управления спринклерами сцены – для дренчерной завесы сценического портала;
- дистанционное из помещений пожарного поста и установки распределительной гребенки – для секции защиты сейфа скатанных декораций.

14.44 Дренчеры колосников сцены и арьерсцены, нижнего яруса рабочих галерей и соединяющих их переходных мостиков объединяют в одну или несколько секций.

Дренчеры над дверными проемами сцены и проемом арьерсцены объединяют в одну секцию. Дренчеры портала сцены и сейфа скатанных декораций выделяют в две отдельные секции.

14.45 Спринклеры, устанавливаемые на сцене, арьерсцене, в боковых карманах, трюме сцены, следует объединять в одну секцию с отдельным управлением. Допускается присоединение пожарных кранов на сценических рабочих галереях к стоякам спринклерной системы сцены.

14.46 Суммарный расчетный расход воды принимается большим из двух случаев работы средств внутреннего пожаротушения:

- спринклеров сцены (покрытие сцены, все рабочие галереи и переходные мостики), одновременного действия двух пожарных кранов на планшете сцены с общим расходом не менее 10 л/с и двух кранов на верхних рабочих галереях с общим расходом 5 л/с, а также работы секции дренчеров портала сцены;
- всех дренчеров под колосниками сцены и арьерсцены, нижним ярусом рабочих галерей с соединяющими их переходными мостиками, одновременного действия двух пожарных кранов на планшете сцены с общим расходом не менее 10 л/с и двух кранов на верхних рабочих галереях с расходом 5 л/с, а также работы секции дренчеров портала сцены.

14.47 В тех случаях, когда напор в наружной сети недостаточен для обеспечения расчетной работы противопожарных устройств, следует предусматривать установку насосов, пуск которых следует проектировать:

- дистанционным от кнопок у пожарных кранов – при отсутствии спринклерных и дренчерных устройств;
- автоматическим – при наличии спринклерных и дренчерных устройств с дистанционным дублированием (для пуска и остановки) из помещений пожарного поста и насосной.

14.48 Пожарные насосные агрегаты должны иметь стопроцентный резерв и устанавливаться в отдельных отапливаемых помещениях, имеющих выходы непосредственно наружу или лестничную клетку. В зданиях кинотеатров и клубов, центров досуга, оборудованных только пожарными кранами, допускается установка насосов в котельной.

14.49 Для присоединения рукавов передвижных пожарных насосов от напорной линии между насосами и распределительной гребенкой спринклерной и дренчерной установок должны быть выведены наружу два патрубка диаметром 80 мм с обратными клапанами, управляемой задвижкой, открывающейся снаружи здания, и стандартными соединительными пожарными головками.

14.50 В случае, если мощность наружных водопроводных сетей недостаточна для подачи расчетного расхода воды на пожаротушение или при присоединении вводов к тупиковым участкам сети, необходимо предусматривать устройство подземных резервуаров, емкость которых должна обеспечивать:

- работу расчетного количества внутренних пожарных кранов с расчетным расходом в течение трех часов;
- работу спринклерных или дренчерных установок с расчетным расходом воды в течение одного часа;
- расход воды на наружное пожаротушение в течение трех часов.

14.51 Установки автоматической пожарной сигнализации необходимо устраивать согласно приложению С ДБН В.2.2-9.

Примечание. При проектировании уникальных культурно-зрелищных и досуговых учреждений необходимы согласования задания на проектирование с территориальными органами государственного пожарного надзора.

14.52 Сигнализаторы довзрывоопасных концентраций топливных газов в воздухе необходимо устанавливать согласно ДБН В.2.5-20 "Газоснабжение".

14.53 Выход из кинопроекционного комплекса помещений и из светопроекционной предусматривается согласно НАПБ В.01.049-97/930.

ПРИЛОЖЕНИЕ А
(справочное)

ПЕРЕЧЕНЬ основных нормативных документов, на которые есть ссылки в этих Нормах[1]

ДБН 360-92360-92**	Градостроительство, Планировка и застройка городских и сельских поселений.
ДБН А.2.2-3-2004	Состав, порядок разработки, согласования и утверждения проектной документации для строительства.
ДБН Б.2.4-1-94	Планировка и застройка сельских поселений.
ДБН В.1.1-5-2000	Здания и сооружения на подрабатываемых территориях и просадочных грунтах.
ДБН В.1.1-7-2002	Пожарная безопасность объектов строительства.
ДБН В.2.2-9-99	Общественные здания и сооружения. Основные положения.
ДБН В.2.2-13-2003	Спортивные и физкультурно-оздоровительные сооружения.
ДБН В.2.5-13-98	Пожарная автоматика зданий и сооружений.
ДБН В.2.5-20-2001	Газоснабжение.
ДБН В.2.5-23-2003	Проектирование электрооборудования объектов гражданского назначения.
ДСТУ Б А.2.4-4-99 (ГОСТ 21.101-97)	Основные требования к рабочей документации.
ДСТУ Б В.2.7-70-98 (ГОСТ 30444-97)	Материалы строительные. Методы испытаний на распространение пламени.
ДСТУ 4281-2004	Заклади ресторанного господарства. Класифікація.
СНиП II-3-79**	Строительная теплотехника.
СНиП II-4-79	Естественное и искусственное освещение.
СНиП II-7-81*	Строительство в сейсмических районах.
СНиП II-12-77	Здания и сооружения. Защита от шума.
СНиП II-22-81	Каменные и армокаменные конструкции
СНиП II-23-81*	Стальные конструкции.
СНиП II-25-80	Деревянные конструкции.
СНиП 2.01.01-82	Строительная климатология и геофизика.
СНиП 2.01.07-85	Нагрузки и воздействия.
СНиП 2.01.15-90	Инженерная защита территорий, зданий и сооружений от опасных геологических процессов. Основные положения проектирования.
СНиП 2.02.01-83	Основания зданий и сооружений.

[1] Рекомендуемые материалы, используемые в этих Нормах, приведены в приложении Н.

СНиП 2.03.01-84 2.03.01-84*

СНиП 2.03.03-85

СНиП 2.03.06-85

СНиП 2.04.01-85

СНиП 2.04.02-84

СНиП 2.04.05-91

СНиП 2.04.07-86

СНиП 3.05.01-85

СНиП 3.05.06-85

СНиП 3.05.07-85

ВСН 52-86/ Госгражданстрой

ВСН 60-89/ Госкомархитектуры

ВСН 62-91/ Госкомархитектуры

ВСН 97-83/ Минэнерго СССР

ВСН 205-84/ ММСС СССР

ВНТП-212-86-/Минсвязи СССР

ВБН В.2.2-45-1-2004

ДНАОП 0.00-1.02-99

ДНАОП 0.00-1.32-01

ПУЭ

ГОСТ 2.103-68* (СТ СЭВ 208-75)

ГОСТ 12.1.004-91

ГОСТ 12.1.044-89

ГОСТ 15.001-88

ГОСТ 16363-98

ГОСТ 21.603-80

ГОСТ 21.613-88

Бетонные и железобетонные конструкции.	маломобильных групп населения.
Армоцементные конструкции.	Инструкция по проектированию городских и поселковых электросетей.
Алюминиевые конструкции.	Инструкция по проектированию электроустановок, систем автоматизации технологических процессов.
Внутренний водопровод и канализация зданий.	Ведомственные нормы технологического проектирования предприятий радиосвязи, радиовещания и телевидения. Передающие и приемные радиостанции и радиотелевизионные ретрансляторы.
Водоснабжение. Наружные сети и сооружения.	Проектування теплокомунікацій. Лінійно-кабельні споруди.
Отопление, вентиляция и кондиционирование.	Правила будови та безпечної експлуатації ліфтів.
Тепловые сети.	Правила будови електроустановок. Електрообладнання спеціальних установок.
Внутренние санитарно-технические системы.	Правила устройства электроустановок. – М., 1986 г.
Электротехнические устройства.	Стадии разработки.
Системы автоматизации.	ССБТ. Пожарная безопасность. Общие требования.
Установки солнечного горячего водоснабжения. Нормы проектирования.	ССБТ. Пожаровзрывоопасность веществ и материалов. Номенклатура показателей и методы их определения.
Устройство связи, сигнализации и диспетчеризации инженерного оборудования жилых и общественных зданий. Нормы проектирования.	Продукция производственно-технического назначения.
Проектирование среды жизнедеятельности с учетом потребностей инвалидов и	Средства огнезащиты для древесины. Методы определения огнезащитных свойств.
	СПДС. Связь и сигнализация.
	СПДС. Силовое электрооборудование.

ГОСТ 27751-88 (СТ СЭВ 384-87)	Надежность строительных конструкций и оснований. Основные положения по расчету.
СТ СЭВ 4867-84	Защита от шума. Звукоизоляция ограждающих конструкций. Нормы.
РД 34.21.122-87/ Минэнерго, Госстрой	Инструкция по устройству молниезащиты зданий и сооружений.
РТМ 19-77-77	Руководящий технический материал. Развитие и техническое оснащение киносети. – М., 1977.
СН 548-82	Инструкция по проектированию библиотек. – М.,1983.
ДержСанПіН 173-96	Державні санітарні правила планування та забудови населених пунктів.
ДержСанПіН 239-96	Державні санітарні норми і правила захисту населення від впливу електромагнітних випромінювань.
СанПиН 1757-77	Санитарно-гигиенические нормы допустимой напряженности электрического поля.
СанПиН 2152-80	Санитарно-гигиенические нормы допустимых уровней ионизации воздуха производственных и общественных помещений.
СанПиН 2605-82	Санитарные нормы и правила обеспечения инсоляцией жилых и общественных зданий и территории жилой застройки.
СанПиН 3077-84	Санитарные нормы допустимого шума в помещениях жилых и общественных зданий и на территории жилой застройки.
СанПиН 42-123-5777-91	Санитарные правила для предприятий общественного питания, включая цехи и предприятия, вырабатывающие мягкое мороженое.
НРБУ – 97 НАПБ	Норми радіаційної безпеки України. Державні гігієнічні нормативи.
В.0.1.049-97/930	Правила пожежної безпеки у сфері кінематографії (кіновиробництва, кінопрокатних організацій, кіномереж).
	Правила техники безопасности для театров и концертных залов. –М., 1981

ПРИЛОЖЕНИЕ Б
(обязательное)

ТЕРМИНЫ И ОПРЕДЕЛЕНИЯ ПОНЯТИЙ

Авансцена – передняя часть сценической площадки (между рампой и занавесом).

Арена – игровая площадка, находящаяся в общем объеме зрительного зала, где допускается размещение зрителей со всех сторон.

Арьерсцена – задняя часть сцены, расположенная за основным планшетом сцены.

Многозальный кинотеатр – многофункциональное здание (комплекс), в состав помещений которого входят несколько (три и более) залов для кинопоказа с объединенным или раздельным зрительским и кинопроекционным комплексом.

Видеозал – зал, предназначенный для демонстрации программ, кино-, видеофильмов, записанных на видеоносители: диски, кассеты и т.д.

Видеокомплекс – многофункциональное здание или группа помещений, в состав которых входят залы с проекционной, залы с мониторами и видеокабинами, видеотеки, видеокафе, пункт кабельного видеопроката. В их состав могут быть включены различные помещения для проведения активного досуга.

Видеотека – здание или группа помещений, предназначенные для приема и выдачи кассет с записью видеопрограмм.

Досуговый клуб – многофункциональное здание или группа помещений, предназначенные для проведения досуга в жилой группе, квартале (микрорайоне) города, поселка, сельского поселения и т.д.

Эстрада – часть зрительного зала, предназначенная для эстрадных и концертных выступлений. Эстрада может быть отделена от зрительного зала портальной стеной с открытым проемом или находиться в общем объеме со зрительным залом.

Колосниковый настил – перекрытие над игровой площадкой сцены с арьерсценой, изготовленное в виде специальных деревянных решеток.

Надколосниковое пространство – пространство, находящееся над колосниковым настилом.

Планшет сцены – специальный пол игровой площадки основной части сцены.

Постановочное освещение – освещение, предназначенное для светового оформления театральных постановок, концертов, эстрадных и цирковых представлений.

Рампа – небольшой барьер на передней части сцены, скрывающий от публики осветительную аппаратуру.

Сейф скатанных декораций – склад скатанных мягких декораций, предназначенный для хранения живописных фоновых декораций – панорам, горизонтов, задников и т.д., свернутых в скатки. Сейф располагается под сценой или арьерсценой. Кассетный сейф – разновидность сейфа скатанных декораций, представляющих собой металлическую пространственную конструкцию с полками, поднимаемую с помощью лебедки из шахты сейфа.

Специализированный кинотеатр – кинотеатр с нетрадиционными видами кинопроекции: широкоформатная, системы IMAX, кинопанорама, циркорама, сферическая, стерео, с непрерывным кинопоказом, а также детский.

Специализированный театр – театр с нетрадиционным демонстрационным или зрительским комплексом. К этому типу относятся театры многожанровые, гастрольные, кукол (верховых и марионеточных), пантомимы, зверей, акватеатры, а также детские и молодежные.

Сцена – специально оборудованная часть здания, предназначенная для показа спектаклей различных жанров. В зависимости от размещения игрового пространства и оборудования сцены подразделяются на следующие типы: глубинная колосниковая, панорамная, трехпортальная, кольцевая, центральная, дисперсная, трансформирующаяся, а также различные сочетания этих разновидностей.

В состав традиционной глубинной колосниковой сцены входят: основная игровая часть (планшет сцены), сообщающаяся со зрительным залом портальным проемом, авансцена, арьерсцена (в отдельных случаях), боковые карманы, объединенные проемами в стенах с основной игровой частью сцены, а также трюм, колосниковое и надколосниковое пространство.

Сценический подъем – механизм, предназначенный для подъема и спуска декораций, софитов, занавесов и другого сценического оборудования.

Технические аппаратные – помещения, в которых размещаются осветительные и проекционные приборы, устройства управления постановочным освещением и связью, электроакустические и кинотехнологические устройства и другие механизмы.

Трюм – помещение для нижней механизации сцены, находящееся под ее планшетом. Трюм может быть одноярусным и многоярусным.

Центр досуга – многофункциональное здание, предназначенное для проведения досуга всех социальных групп населения с предоставлением им различных возможностей активного творческого участия без специальной подготовки и отбора, а также театрально-концертной деятельности в специально оборудованных залах с комплексом помещений обслуживания.

ПРИЛОЖЕНИЕ В
(рекомендуемое)

ПЕРЕЧЕНЬ КУЛЬТУРНО-ЗРЕЛИЩНЫХ И ДОСУГОВЫХ УЧРЕЖДЕНИЙ, РАЗМЕЩАЕМЫХ В ГОРОДСКИХ И СЕЛЬСКИХ ПОСЕЛЕНИЯХ

Наименование учреждения	Единица измерения	Вместимость в зависимости от градостроительного назначения			
		обще-городские	районные в городах	сельские в центрах обслужи-вания группы поселений	сельские
Кинотеатр круглогодичного и сезонного действия:	Кол-во мест в зрительном зале				
Круглогодичного действия и сезонный закрытый	-"–	300-1500	200-700	–	–
сезонный открытый	-"–	100-1500	–	–	–
Видеокомплекс:					
видеозал	-"–	80-100	50-100	50-100	25-100
Театр:					
в большом демонстрационном комплексе	-"–	300-1500	–	–	–
в малом демонстрационном комплексе	-"–	100-500	–	–	–
Клуб:	Кол-во посетит. / кол-во мест в залах				
по месту жительства	-"–	–	100-300 / 50-200	–	.–
с универсальным концертно-танцевальным залом	-"–	–	–	–	125-400 / 100-300
Центр досуга:	-"–				
с театрально-концертным залом	-"–	1000-1500 / 200-1000	–	–	–
с киноконцертным залом	-"–	–	–	150-1250 / 100-700	150-650 / 100-300
в составе многофункциональных комплексов	-"–	–	–	–	200-500 / 100-300
с концертно-танцевальным залом	-"–	500-1000 / 200-500	300-700 / 100-300	–	60-250 / 125-300

Примечание 1. Городские кинотеатры подразделяются на кинотеатры общегородского и районного назначения.

Примечание 2. Помещения для видеопоказа могут быть включены в состав общественных центров городов и поселков всех уровней обслуживания, а также кооперироваться с кинотеатрами, клубами, центрами досуга и другими учреждениями культуры и общественного обслуживания.

ПРИЛОЖЕНИЕ Г
(рекомендуемое)

ТРЕБОВАНИЯ К ОБЕСПЕЧЕНИЮ ПЕРЕДВИЖЕНИЯ ИНВАЛИДОВ, ПОЛЬЗУЮЩИХСЯ КРЕСЛАМИ-КОЛЯСКАМИ

Г.1 В зданиях и сооружениях культурно-зрелищных и досуговых учреждений следует обеспечивать возможность беспрепятственного доступа инвалидов в креслах-колясках во все помещения зрительского комплекса и зрительный зал.

Г.2 На открытых стоянках автомобилей следует выделять места для автомобилей инвалидов, при этом ширина места должна быть не менее 3,5 м.

Г.3 Продольный уклон пешеходных дорожек и тротуаров, которыми могут пользоваться инвалиды в креслах-колясках, должен быть не более 5%, а поперечный – не более 1 %. Если уклон превышает указанный предел, то предусматриваются специальные дорожки или пандусы.

Г.4 Пешеходные дорожки, лестницы и тротуары должны быть с твердым шероховатым покрытием, которое при намокании не становится скользким.

Г.5 По обеим сторонам пандуса или лестничного марша, предназначенного для передвижения инвалидов, должны предусматриваться ограждения высотой не меньше 0,9 м с поручнями. По внешним краям пандуса необходимо предусматривать бортики высотой не менее 0,05 м.

При входе в здание следует предусматривать дублирующий подъем посредством пандуса с перилами и площадку в соответствии с требованиями ДБН В.2.2-9.

Г.6 В здании на пути движения инвалидов в креслах-колясках двери следует предусматривать раздвижными автоматическими. Ширина дверного проема должна быть не менее 0,9 м.

Г.7 В зрительском комплексе следует предусматривать лифты с дверным проемом шириной не менее 0,9 м.

Г.8 Во всех культурно-зрелищных и досуговых зданиях должны предусматриваться, как минимум, две одноместные уборные (мужская и женская), рассчитанные на пользование инвалидами в креслах-колясках, либо специальные кабины в многоместных уборных. Размеры кабины не менее 1,65х1,80 м, при этом параметры для размещения кресла-коляски – 0,90х1,5 м. Одну из кабин следует оборудовать вертикальными поручнями по бокам кабины и крючками для костылей инвалидов, использующих опорные приспособления. Мужскую и женскую кабины не следует размещать рядом.

В мужском туалете не менее одного писсуара следует устанавливать на высоте не более 0,4 м от пола и оборудовать его вертикальными поручнями.

В умывальных туалетов не менее одной раковины следует устанавливать на высоте не более 0,8 м от пола.

Г.9 В зрительном зале (залах) следует предусматривать места из расчета 3 % от вместимости зала (залов) для инвалидов в креслах-колясках.

Г.10 При проектировании культурно-зрелищных и досуговых учреждений следует выполнять требования ВСН 62.

ПРИЛОЖЕНИЕ Д
(рекомендуемое)

СОСТАВ КОМПЛЕКСОВ И ГРУПП ПОМЕЩЕНИЙ ТЕАТРОВ

1 Помещения зрительского комплекса (см. разделы 4, 5, 6).

2 Помещения демонстрационного комплекса (см. раздел 3):
- зрительный зал (3.3-13);
- сцена, авансцена, арьерсцена, карманы, оркестровая яма, трюм;
- помещения технологического обеспечения сцены, в том числе:
  - помещения звукофикации и связи:
    звукоаппаратная, кабина диктора (кабина переводчика); в театрах музыкальной комедии, оперы и балета – также ложа звукооператора;
  - электротехнические помещения:
    светопроекционная (3.29-3.30), светраппаратная (3.32), ложи осветительские фронтальные и боковые (3.24-3.26; 3.28), помещение выносного софита – в пространстве над зрительным залом (3.27), рирпроекционная (3.31), тиристорная (3.33) вблизи сцены (для электроприводов противопожарного занавеса – на площади трюма по проекту), щитовые.

3 Помещения, обслуживающие сцену, в том числе:
- помещения для творческого персонала:
  - артистические уборные, помещения для ожидания выхода на сцену, дежурные костюмерные, дежурные гримерно-парикмахерские, помощников режиссера, для отдыха артистов, курительная и санитарные узлы при сцене, санитарные узлы и душевые; в театрах музыкальной комедии, оперы и балета также: отдыха и переодевания музыкантов, отдыха дирижера, инспектора оркестра, для занятий музыкантов и настройки инструментов, кладовая музыкальных инструментов, библиотека нот;
- репетиционные помещения:
  - репетиционные залы, вспомогательные помещения при репетиционных залах, для занятий артистов, фонотека, видеотека, аппаратная звукозаписи; в театрах музыкальной комедии, оперы и балета – также студия звукозаписи;
- помещения для технического персонала:
  - постановочной части, художника по свету, отдыха монтировочного персонала сцены, машиниста сцены.

4 Склады, в том числе:
- дежурные склады при сцене:
  - объемных и станковых декораций; сценической электроаппаратуры и электрореквизита; мебели, бутафории и реквизита с отделением приготовления исходящего реквизита, склад звукотехнической аппаратуры, кладовая машиниста сцены, сейф;
- склады текущего сезона:
  - объемных и станковых декораций; мебели, бутафории и реквизита; сценической электроаппаратуры и электрореквизита; костюмов, головных уборов и белья; обуви (резервные склады – по заданию на проектирование).

5 Административно-хозяйственные помещения, в том числе:
- рабочие помещения для административного и художественного руководства и технического персонала, а также:
  - служебный буфет с подсобной, помещения санитарно-гигиенической группы, врача и ингаляционной, служебный вестибюль с гардеробной, архив, библиотека;
- инженерно-эксплуатационные и технические помещения:
  - аппаратная технологической связи, АТС и электрочасовая станция, радиомастерская, мастерские и кладовые службы эксплуатации здания, материальный склад, пожарный пост-диспетчерская, комната диспетчерской службы; помещение для хранения инвентаря; технические помещения (по проекту).

Производственные помещения (мастерские), в том числе:

- изготовления мягких декораций:
  - живописно-декорационная, макетная, приготовления красок с мойкой и сушилкой, кладовая красок, помещение художников, обойно-драпировочная, росписи тканей;
- изготовления объемных декораций:
  - столярная с сушилкой, слесарная с участком сварки, монтажная, бутафорская с кладовыми оперативного хранения материалов (навес для лесоматериалов и труб – вне здания);
- изготовления костюмов, обуви, париков:
  - пошивочная с примерочной и закройной, головных уборов, обувная, постирочная с сушильней, пропиточная, красильная; в театрах со сценами С-8 и С-9 – также трикотажная и постижерская;
- руководство мастерских:
  - комнаты администрации, технический архив, бытовые помещения, фотолаборатория;
- ремонтно-поделочная мастерская (при отсутствии мастерских в театре).

ПРИЛОЖЕНИЕ Е
(рекомендуемое)

СОСТАВ И РАСЧЕТНОЕ КОЛИЧЕСТВО ПОСЕТИТЕЛЕЙ ФУНКЦИОНАЛЬНЫХ ГРУПП КЛУБНОГО КОМПЛЕКСА

Наименование помещений	**Количество посетителей,[1] чел.**					
1	**2**	**3**	**4**	**5**	**6**	**7**
Общая вместимость клубной части[2]	75	150 (175)[2]	300 (350)[2]	600 (675)[2]	900 (1000)[2]	1200
Группа помещений для отдыха и развлечений						
Общая вместимость группы в том числе:	25	50	100	200	300	400
гостиная	15	20	30	30	40	50 (20+30)
видеобар (буфет)	10	10	20	20	30	–
видео кафе	–	–	–	–	–	50
танцзал (дискотека)	–	–	–	100	160	200
залы игровых автоматов и аттракционов	–	10	20	20	25	30
гостиная-игровая настольных или компьютерных игр	–	6	10	10	20	25
бильярдная	–	4	10	10	15	20
детская игровая	–	–	10	10	15	25
Лекционно-информационная группа помещений						
Общая вместимость группы в том числе:	25	50	100	200	300	400
видеокомплекс (видеозал, видеокабины, видеотека)	10	25	30	30	30	50
аудитория (кинозал)	–	–	–	60	110	150
зал празднеств и обрядов	–	–	40	40	50	50
выставочный зал (музей)	–	–	–	30	50	90
учебный кабинет (бизнес-класс)	15	20	20	30	30	30
библиотека. тыс.ед. хранения / мест в чит. зале		2 / 5	3 / 10	6 / 10	25 / 30	25 / 30
Кружково-студийная группа помещений						
Общая вместимость группы в том числе:	25	50	100	200	300	400
кружки универсального назначения	25	30	10	10	20	30
по интересам	–	20	10	30	30	50
сценическая студия (хоровые, театрально-драматические, оркестровые, музыкально-исполнительские, хореографические и цирковые кружки)	–	–	40	90	130	150
техническая студия (технические и др.)	–	–	10	30	40	60
художественная студия (изобразительного искусства, художественных промыслов и ремесел, национальных традиций и этнографии)	–	–	30	40	60	80
кинофотостудия	–	–	–	–	20	30

1	2	3	4	5	6	7
Группа физкультурно-оздоровительных помещений						
Общая вместимость группы в том числе:	–	25	50	75	100	–
зал для групповых занятий по общефизической подготовке (включая игры с мячом)	–	–	25	25	25	–
зал для занятий ритмической или оздоровительной гимнастикой	–	15	15	25	25+15	–
игровая настольного тенниса	–	4	4	4	8	–
зал борьбы	–	–	–	15	15	–
тренажерная комната		6	6	6	12	–

[1)] Допускается перераспределять вместимости помещений в пределах каждой группы.

[2)] В скобках дана вместимость клубного комплекса вместе с группою физкультурно-оздоровительных помещений.

ПРИЛОЖЕНИЕ Ж
(обязательное)

РАЗМЕЩЕНИЕ МЕСТ В ЗРИТЕЛЬНОМ ЗАЛЕ

Ж.1 Места для зрителей в залах кинотеатров, театров, клубов, центров досуга следует проектировать в пределах зоны расположения зрителей по рис. Ж.1, Ж.2, Ж.3 и согласно положению расчетных точек наблюдения по рис. Ж.4.

Предельные расстояния по оси зрительного зала Д от киноэкрана (передней границы эстрады, авансцены) до спинки последнего ряда следует принимать, м, не более:

- для кинотеатров:
  круглогодичного действия 45
  сезонного действия..... 60
- для клубов, центров досуга с эстрадами при вместимости зрительного зала:
  700 мест и менее.....31
  более 700 мест 43
- для театров:
  драматических и музыкально-драматических …….. 25
  музыкальной комедии 29
  оперы и балета.....31

Ж.2 Уровень глаз сидящего зрителя следует принимать на высоте 1,2 м от уровня пола.

Превышение луча зрения, направленного на расчетную точку наблюдения по рис. Ж.4 над уровнем глаз впереди сидящего зрителя, рекомендуется принимать для зрительных залов кинотеатров – 0,15 м, для остальных залов – не менее 0,14 м (при реконструкции залов допускается принимать 0,12 м).

Ж.3 При проектировании зрительных залов кинотеатров расчетную точку наблюдения следует принимать на нижней кромке рабочего поля экрана F_I При проектировании клубных и театральных залов допускается принимать расчетные точки наблюдения F_I и F_{II}.

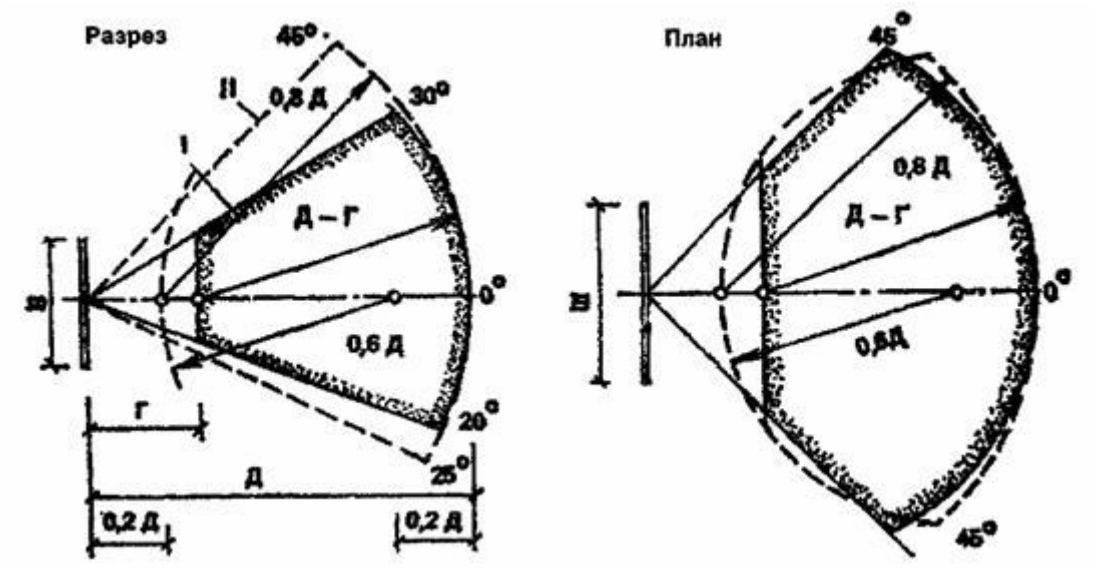

I – для кинотеатров; II – для клубов, центров досуга; В – высота рабочего поля киноэкрана; Ш – ширина рабочего поля киноэкрана, Г – расстояние от экрана до спинки сидения первого ряда (по оси зала, м); Д – расчетная длина зрительного зала (по оси зала от экрана до спинки сидения последнего ряда, м)

Рисунок Ж.1 – Зона расположения зрителей перед киноэкраном

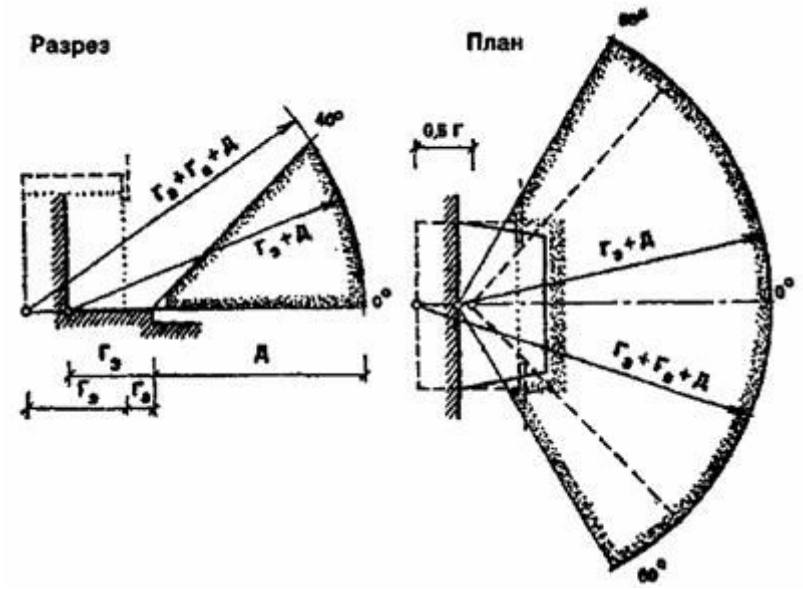

$Г_а$ – глубина авансцены; $Г_э$ – глубина эстрады; Д – расчетная длина зрительного зала (по оси зала от экрана до спинки сидения последнего ряда, м)

Рисунок Ж.2 – Зона размещения зрителей перед эстрадой

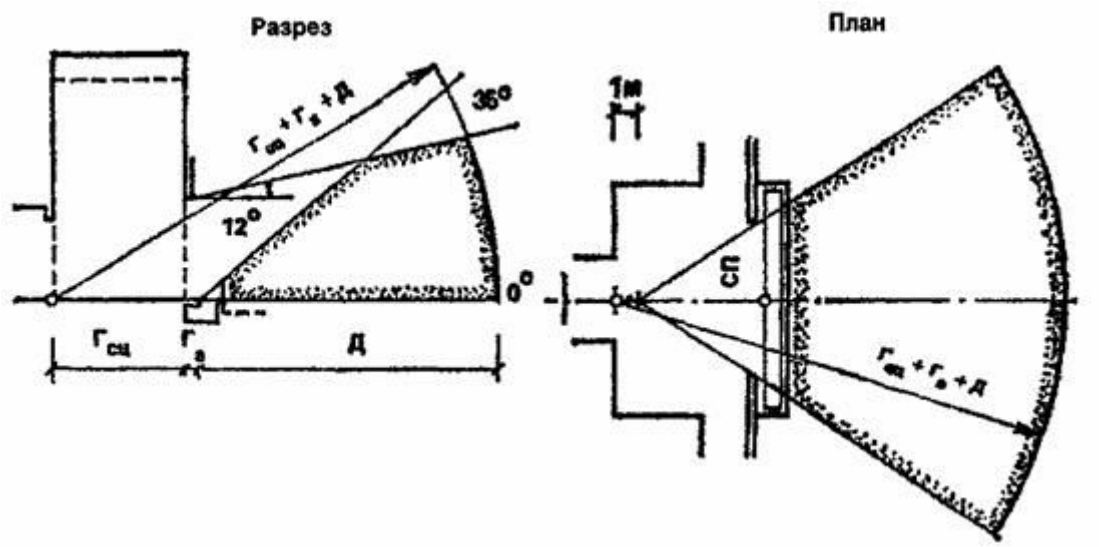

$Г_а$ – глубина авансцены; $Г_{сц}$ – глубина сцены; сп – строительный портал **Рисунок Ж.3 – Зона расположения зрителей перед сценой**

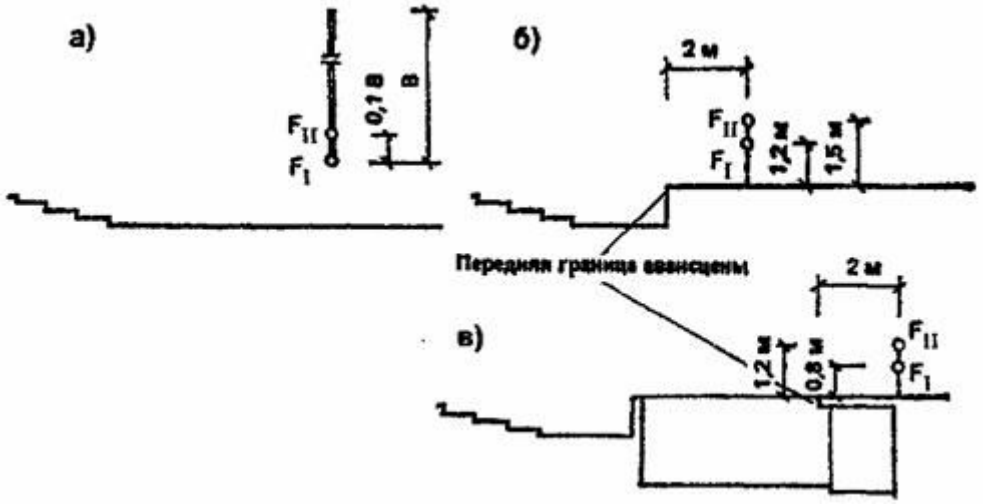

а – киноэкран; б – эстрада; в – сцена; В – высота рабочего поля киноэкрана

Рисунок Ж.4 – Положение расчетных точек наблюдения

ПРИЛОЖЕНИЕ К
(обязательное)

ТРЕБОВАНИЯ К ПАРАМЕТРАМ КИНОЭКРАНА И ЗРИТЕЛЬНОГО ЗАЛА ПРИ ОБОРУДОВАНИИ КИНОУСТАНОВКОЙ

Буквенное обозначение параметра	Параметр киноэкрана	Величина параметра	Дополнительные указания
1	2	3	4
Ш	Ширина рабочего поля киноэкрана (криволинейного – по хорде), м:		$Д_З$ – расчетная длина зрительного зала (по оси зала от экрана до спинки сидения последнего ряда), м
$Ш_ш$ $Ш_к$ $Ш_0$	широкоэкранного кашетированного обычного	$0,43*Д_З$ $0,34*Д_З$ $0,25*Д_З$	Ширину экрана следует уточнять по ближайшему большему фокусному расстоянию объектива кинопроектора; Соотношение высоты и ширины рабочего поля киноэкрана следует принимать: широкоэкранного – 1 :2,35; кашетированного –1:1,66; обычного –1:1,37
Г	Расстояние от экрана до спинки сидения первого ряда (по оси зала), м, при форматах изображения:		
$Г_Ш$	широкоэкранном	2 $В_э$	$В_э$ – высота экрана
$Г_к$	кашетированном		
$Г_0$	обычном		
П	Проекционное расстояние	Не менее 0,85 $Д_З$	Радиус кривизны киноэкрана след принимать не менее П. В залах многофункциональных комплексов, а также в клубах можно принимать плоский экран
К	Расстояние от верхнего проекционного луча до ближайших поверхностей потолка	Не менее 0,6 м	
Р	Расстояние от проекционных лучей до выступающих конструкций или элементов оформления зала (сцены, эстрады):		
	при плоском экране	Не менее 0,5 м	
	при закругленном экране	Не менее 0,6 Ш	
	Угол отклонения оптической оси кинопроектора от нормали в центре киноэкрана:		
$\varphi_г$	в горизонтальной плоскости	Не более 7°	При проектировании театров, клубов и центров досуга допускается предусматривать не более 9°
	в вертикальной плоскости при проекции:		
$\varphi_в$	сверху вниз	Не более 8°	
$\varphi_н$	снизу вверх	Не более 3°	
Т	Заэкранное пространство, м	Не менее 0,9	При одноканальном воспроизведении звука и расположении громкоговорителя по сторонам киноэкрана допускается Т=0,1 м

* При проектировании кинотеатров сезонного действия, а также видеокомплексов, клубов, центров досуга, театров допускается принимать величину параметров, м, не менее:

$$Ш_ш – 0,39\ Д_з;\ Ш_к – 0,3\ Д_з;\ Ш_0 – 0,22\ Д_з\ .$$

Примечание 1. При проектировании зрительного зала с балконом (см. рисунок) глубину части зала, расположенной под балконом, следует принимать не более 1,5 ее высоты.
Примечание 2. При проектировании зрительного зала, в котором кинопоказ не предусматривается или будет осуществляться эпизодически, глубину части зала, расположенной под балконом, следует принимать не более двух ее высот.

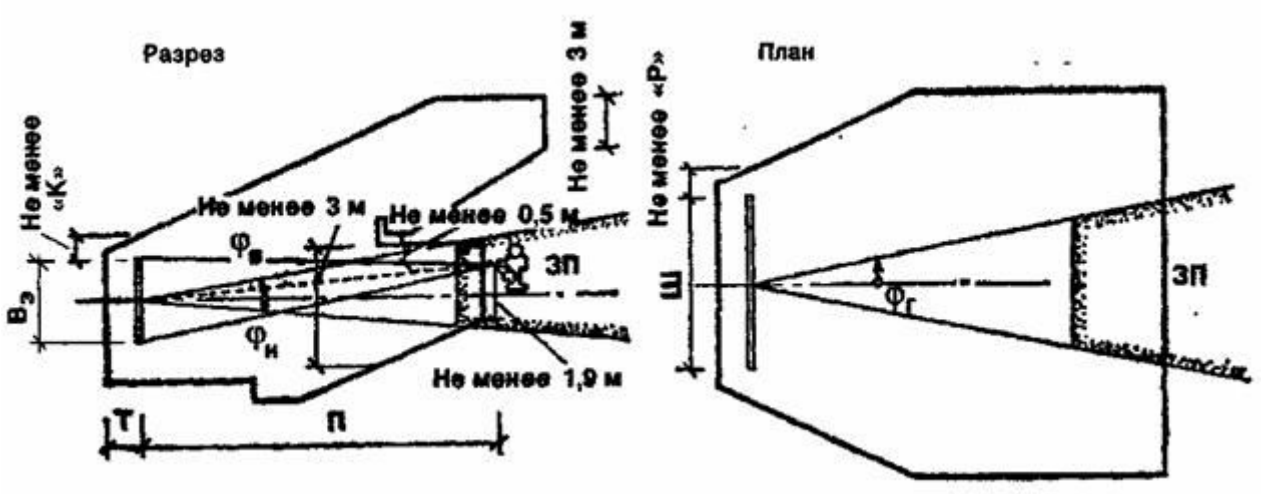

ЗП – зона расположения объективов кинопроекторов

Рисунок К.1 – Оборудование зрительного зала киноустановкой

ПРИЛОЖЕНИЕ Л
(рекомендуемое)

РАЗМЕРЫ И ПЛАНИРОВКА ПОМЕЩЕНИЙ КИНОПРОЕКЦИОННОЙ

Буквенное обозна-чение параметра	Параметр	Минимальный размер, м, при кинопроекторах		
		для 70/35-мм фильмов	для 35-мм фильмов	для 35-мм фильмов с газоразрядными лампами и 16-мм фильмов
а	Расстояние:			
	при необходимости доступа к оборудованию с задней стороны	0,8	0,8	–
	при отсутствии необходимости доступа к оборудованию с задней стороны	0,1	0,1	0,1
б	Расстояние от оптической оси крайнего левого кинопроектора до левой стены или оборудования	1,5	1,2	1,0
в	Расстояние между оптическими осями смежных кинопроекторов и от оптической оси крайнего правого кинопроектора до правой стены или оборудования	1,8	1,5	1,2
г	Расстояние от передней стены до выступающей части кинопроектора	0,5	0,35	0,35
д	Расстояние от кинопроектора до оборудования или задней стены	1,2	1,2	1,2
е	Расстояние между центрами проекционного и смотрового окон	–	0,5	0,5
и	Расстояние от центра проекционных и смотровых окон до отметки чистого пола (при $\varphi_г = 0$, по рис. Л . 1)	1,25	1,25	1,25
к	Высота кинопроекционной от пола до потолка в чистоте	2,9	2,6	2,6

Примечание. Схему планировки кинопроекционной см. на рис. Л.1.

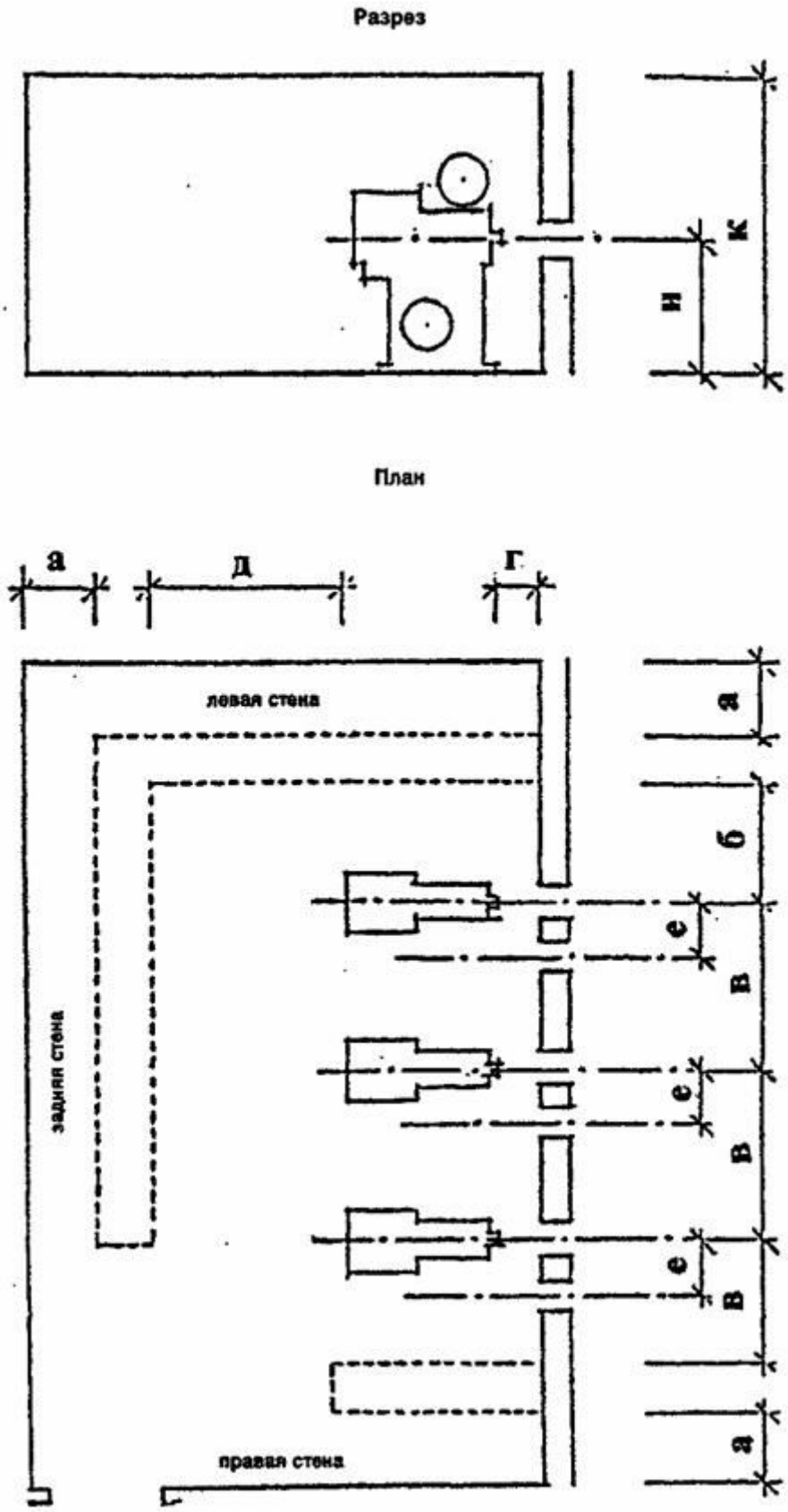

Рисунок Л.1 – Схема планировки кинопроекционной

ПРИЛОЖЕНИЕ М
(рекомендуемое)

ГАБАРИТЫ ОСНОВНОГО ТЕХНОЛОГИЧЕСКОГО ОБОРУДОВАНИЯ КОЛОСНИКОВЫХ СЦЕН

Н.1 Для сцен традиционного ряда габариты основного технологического механического оборудования могут определяться по эмпирическим формулам:

диаметр вращающегося планшета ($Д_{кр}$ – диаметр круга)

$$Д_{кр}=1,4\ В_{и.п},$$

где $В_{и.п}$ – ширина игрового портала; ширина

подвесной декорации ($В_{п.д}$)

$$В_{п.д}=1,4\ В_{и.п}= 2,0\ м;$$

высота подвесной декорации ($Н_{п.д}$)

$$Н_{п.д}=Н_{п.д} + 2,5\ м,\ где$$

$Н_{и.п}$ – высота игрового портала.

Н.2 Высота игровой сцены ($Н_с$) до нижней части колосниковой решетки определяется технологическими нуждами монтировки и освещения декораций, показа проекционных декораций без падуг, возможностью быстрого подъема задников за пределы видимости без закрытия занавеса и рассчитывается по эмпирической формуле:

$$Н_С=2\ В_{П.Д}+А + Б,$$

где А = 1,0 м – расстояние от верха поднятой декорации до колосников, необходимое для подвесных устройств и безопасной работы;

Б = 3,0 м – расстояние между поднятой и опущенной декорацией, необходимое для монтировки декораций и осветительных приборов.

ПРИЛОЖЕНИЕ Н
(рекомендуемое)

БИБЛИОГРАФИЯ

Эти Нормы относятся к системе нормативных документов на общественные здания и сооружения, базовым документом которой является ДБН В.2.2-99 "Общественные здания и сооружения. Основные положения".

В развитие положений этого нормативного документа разрабатываются пособия по отдельным видам зданий и сооружений.

При разработке настоящих Норм использовались следующие рекомендованные справочные материалы и нормативно-правовые акты:

НАПБ 0.5.012-91	Технологическая инструкция. Порядок устройства, монтаж средств системы оповещения о пожаре (И220-08-91).
НАПБ А.01.001-2004	Правила пожежної безпеки в Україні.
НАПБ Б.06.004-97	Перелік однотипних за призначенням об'єктів, які підлягають обладнанню автоматичними установками пожежогасіння та пожежної сигналізації.
НАПБ В.01.047-95/930	Правила пожежної безпеки для закладів, підприємств та організацій культури.
НАПБ В.06.001-74/930	Перечень вновь сооружаемых и реконструируемых зданий и помещений объектов культуры, которые подлежат оборудованию установками пожаротушения.
НАПБ В.06.002-76/930	Перечень вновь сооружаемых и реконструируемых зданий и помещений объектов культуры, которые подлежат оборудованию установками автоматической пожарной сигнализации.
	Рекомендации по проектированию и оснащению видеозалов и видеотек. – М., 1988.
РТМ 19-77-94	Руководящий технический материал. Развитие и техническое оснащение киносети. – М., 1994.
Справочное пособие к СНиП 2.08.02-89	Проектирование спортивных залов, помещений физкультурно-оздоровительных занятий и крытых катков с искусственным льдом. –М., 1991.
Справочное пособие к СНиП 2.08.02-89	Проектирование клубов. – М., 1991.
Справочное пособие к СНиП 2.08.02-89	Проектирование театров. – М., 1990.
	Руководство по акустическому проектированию залов многоцелевого назначения средней вместимости. – М.; Стройиздат, 1991.
	Правила охорони праці для театрів та концертних залів.

СОДЕРЖАНИЕ

1 ОБЩИЕ ПОЛОЖЕНИЯ 1
2 ТРЕБОВАНИЯ К ЗЕМЕЛЬНЫМ УЧАСТКАМ 2
3 ОБЪЕМНО-ПЛАНИРОВОЧНЫЕ РЕШЕНИЯ ЗДАНИЙ И ПОМЕЩЕНИЙ
Общие требования 2
Помещения зрительского комплекса 2
Помещения демонстрационного комплекса 3
Зрительный зал 3
Сцена (эстрада) 4
Помещения технологического обеспечения сцены (эстрады) 6
Помещения технологического обеспечения кинопоказа 7
Помещения, обслуживающие сцену (эстраду). Склады 8
4 КИНОТЕАТРЫ И ВИДЕОКОМПЛЕКСЫ 9
КИНОТЕАТРЫ 9
Зрительский комплекс 9
Помещения административно-хозяйственные, производственные и обслуживающие эстраду 10
ВИДЕОКОМПЛЕКСЫ 10
5 ТЕАТРЫ 11
Зрительский комплекс 11
Демонстрационный комплекс 13
Сцены 13
Помещения, обслуживающие сцену 13
Помещения для административного, инженерно-технического и обслуживающего персонала 14
Производственные помещения 15
6 КЛУБЫ, ЦЕНТРЫ ДОСУГА 15
Зрительский комплекс 16
Демонстрационный комплекс 17
Эстрады и сцены 17
Помещения технологического обеспечения сцены (эстрады), помещения, обслуживающие сцену (эстраду), и производственные 17
Клубный комплекс 18
Группа помещений для отдыха и развлечений 18
Лекционно-информационная группа помещений 19
Кружково-студийная группа помещений 20
Группа физкультурно-оздоровительных помещений 20
7 НОРМАТИВНЫЕ НАГРУЗКИ ДЛЯ РАСЧЕТА КОНСТРУКЦИЙ 22
8 АКУСТИКА ЗАЛОВ И ЗАЩИТА ПОМЕЩЕНИЙ ОТ ШУМА 23
9 ВОДОСНАБЖЕНИЕ И КАНАЛИЗАЦИЯ 24
10 ОТОПЛЕНИЕ И ВЕНТИЛЯЦИЯ 25
11 ЭЛЕКТРОТЕХНИЧЕСКИЕ СИСТЕМЫ 32

12 СВЯЗЬ И СИГНАЛИЗАЦИЯ..... 33
13 ТЕХНОЛОГИЧЕСКОЕ ОБОРУДОВАНИЕ И УСТРОЙСТВА..... 35
14 ПРОТИВОПОЖАРНЫЕ ТРЕБОВАНИЯ..... 36

ПРИЛОЖЕНИЕ А
Перечень основных нормативных документов, на которые есть ссылки 45
ПРИЛОЖЕНИЕ Б
Термины и определения понятий 48
ПРИЛОЖЕНИЕ В
Перечень культурно-зрелищных и досуговых учреждений,
размещаемых в городских и сельских поселениях 50
ПРИЛОЖЕНИЕ Г
Требования к обеспечению передвижения инвалидов,
пользующихся креслами-колясками 51
ПРИЛОЖЕНИЕ Д
Состав комплексов и групп помещений театров 52
ПРИЛОЖЕНИЕ Е
Состав и расчетное количество посетителей функциональных групп
клубного комплекса 54
ПРИЛОЖЕНИЕ Ж
Размещение мест в зрительном зале 56
ПРИЛОЖЕНИЕ К
Требования к параметрам киноэкрана и зрительного зала
при оборудовании киноустановкой.....58
ПРИЛОЖЕНИЕ Л
Размеры и планировка помещения кинопроекционной..... 60
ПРИЛОЖЕНИЕ М
Габариты основного технологического оборудования колосниковых сцен 62
ПРИЛОЖЕНИЕ М
Библиография..... 63

Відповідальний за випуск – В.М. Чеснок
Редактор – А.О. Луковська
Комп'ютерна верстка – Т.І. Цапро

Формат 60х84 1/8. Папір офсетний. Гарнітура "Times Cyr".
Друк офсетний

Державне підприємство "Укрархбудінформ".
Бульв. Лесі Українки, 26, Київ-133, а/с 85, 01133, Україна.
Тел. 286-49-55

Свідоцтво про внесення суб'єкта видавничої справи
до державного реєстру видавців
ДК № 690 від 27.11.2001 р.

м